מדפסות רב-שימושיות MB2442, MB2546, MX421, MX521, MX522, XM1242, XM1246

מדריך למשתמש

ספטמבר 2018 **www.lexmark.com**

סוג(י) מכונות:

7017

דגמים:

476, 478, 496, 636, 676, 678, 679, 686

תוכן

מידע בטיחותי..... 7

מוסכמות..... 7

הצהרות בנוגע למוצר..... 7

אודות המדפסת..... 10

איתור מידע אודות המדפסת..... 10

בחירת מיקום עבור המדפסת..... 11

תצורות המדפסת..... 12

חיבור כבלים..... 13

באמצעות לוח הבקרה..... 14

הבנת מצב לחצן ההפעלה ונורית החיווי..... 15

הגדרה ושימוש באמצעות יישומי מסך הבית..... 16

שימוש במסך הבית..... 16

התאמה אישית של מסך הבית..... 16

הגדרת Card Copy (העתקת תעודה)..... 17

יצירת קיצור דרך..... 17

שימוש בהתאמה אישית של התצוגה..... 18

הגדרות מצב חיסכון..... 18

שימוש בתמיכה ללקוחות..... 18

שימוש ביוצר קוד ה-QR..... 19

הגדרת מרכז הסריקה..... 19

הגדרת מכסות בהתקן..... 19

יצירת פרופיל Cloud Connector..... 20

ניהול סימניות..... 20

ניהול אנשי קשר..... 21

הגדרת תכונות הנגישות והשימוש בהן..... 23

הפעלת מצב ההגדלה..... 23

הפעלת הדרכה קולית..... 23

ניווט במסך באמצעות תנועות ידיים..... 23

כוון קצב הדיבור של ההדרכה הקולית..... 24

שימוש במקלדת בתצוגה..... 24

הפעלת סיסמאות קוליות או מספרי זיהוי אישיים קוליים..... 24

טעינת נייר ומדיית הדפסה מיוחדת..... 25

הגדרת הגודל והסוג של מדיה מיוחדת..... 25

הגדרת Universal Paper Size (גודל נייר אוניברסלי)..... 25

טעינת מגשים..... 25

טעינה במזין הרב-תכליתי..... 27

קישור בין מגשים..... 28

תומך נייר..... 29

גודלי נייר נתמכים..... 29

סוגי נייר נתמכים..... 31

משקלי נייר נתמכים..... 31

הדפסה..... 32

הדפסה ממחשב..... 32

הדפסה מהתקן נייד..... 32

הדפסה מכונן הבזק..... 33

כונני הבזק וסוגי קבצים נתמכים..... 34

הגדרת משימות חסויות..... 35

הדפסת משימות חסויות ומשימות מופסקות אחרות..... 35

הדפסה מפרופיל Cloud Connector..... 36

הדפסת רשימת דוגמאות גופנים..... 36

הדפסת רשימת ספריות..... 36

ביטול משימת הדפסה..... 37

העתקה..... 38

שימוש במזין המסמכים האוטומטי ובזכוכית הסורק..... 38

יצירת עותקים..... 38

העתקת תמונות..... 38

העתקה על נייר מכתבים..... 39

העתקה על שני צדי הנייר (דו-צדדית)..... 39

הקטנה או הגדלה של עותקים..... 39

Collating copies (איסוף עותקים)..... 39

הוספת גיליונות הפרדה בין העתקים..... 39

העתקת מספר עמודים על גיליון יחיד..... 40

יצירת קיצור דרך להעתקה..... 40

שליחת דואר אלקטרוני..... 41

שימוש במזין המסמכים האוטומטי ובזכוכית הסורק..... 41

הגדרת פונקציית הדואר האלקטרוני..... 41

קביעת הגדרות דואר אלקטרוני..... 41

שליחת דוא"ל..... 42

יצירת קיצור דרך לדואר אלקטרוני..... 42

שיגור וקבלת פקס..... 43

הגדרת המדפסת כפקס..... 43

שימוש במזין המסמכים האוטומטי ובזכוכית הסורק..... 49

שיגור פקס..... 49

תזמון פקס..... 50

יצירת קיצור דרך ליעד פקס..... 50

שינוי רזולוציית הפקס..... 51

כוונון כהות הפקס..... 51

הצגת יומן פקס..... 51

חסימת פקס "זבל"..... 51

החזקת פקסים..... 51

העברת פקס..... 52

סריקה..... 53

שימוש במזין המסמכים האוטומטי ובזכוכית הסורק..... 53

סריקה לשרת FTP..... 53

יצירת קיצור דרך ל-FTP..... 53

סריקה לכונן הבזק..... 54

שליחת מסמכים סרוקים למחשב..... 55

סריקה לפרופיל Cloud Connector..... 55

הבנת תפריטי המדפסת..... 56

Menu Map (מפת תפריטים)..... 56

Device (התקן)..... 57

Print (הדפס)..... 68

Paper (נייר)..... 75

Copy (העתקה)..... 78

Fax (פקס)..... 81

E-mail (דוא"ל)..... 93

FTP..... 101
USB Drive (כונן USB)..... 105
Network/Ports (רשת/יציאות)..... 111
Security (אבטחה)..... 124
Reports (דוחות)..... 131
עזרה..... 132
פתרון בעיות..... 133
הדפסת דף הגדרות התפריט..... 133

אבטחת המדפסת..... 134

איתור חריץ האבטחה..... 134
מחיקת זיכרון המדפסת..... 134
מחיקת זיכרון הכונן הקשיח של המדפסת..... 134
הצפנת הדיסק הקשיח של המדפסת..... 135
שחזור הגדרות ברירת המחדל של היצרן..... 135
הצהרה על נדיפות..... 135

תחזוקת המדפסת..... 137

כוונון עוצמת הקול של הרמקול..... 137
עבודה ברשת..... 138
ניקוי חלקי המדפסת..... 140
הזמנת חלקים וחומרים מתכלים למדפסת..... 143
החלפת חלקים או חומרים מתכלים..... 146
העברת המדפסת..... 158
חיסכון באנרגיה ובנייר..... 159
מיחזור..... 160

ניקוי חסימות..... 162

הימנעות מחסימות נייר..... 162
זיהוי מיקומי חסימות..... 163
חסימת נייר בדלת A..... 164
חסימת נייר בדלת האחורית..... 168
חסימת נייר בסל הסטנדרטי..... 169
חסימת נייר ביחידת הדופלקס..... 169
חסימת נייר במגשים..... 170
חסימת נייר במזין הרב-תכליתי..... 171
חסימת נייר במזין המסמכים האוטומטי..... 172

פתרון בעיות..... 174
בעיות חיבור לרשת..... 174
בעיות באפשרויות חומרה..... 176
בעיות חומרים מתכלים..... 178
בעיות הזנת נייר..... 179
בעיות הדפסה..... 182
בעיות שיגור פקס..... 208
בעיות סריקה..... 211
יצירת קשר עם תמיכת הלקוחות..... 215

שדרוג והעברה..... 216
חומרה..... 216
תוכנה..... 230
קושחה..... 230

הודעות..... 232

אינדקס..... 240

מידע בטיחותי

מוסכמות

הערה: *הערה* באה לציין מידע שעשוי לסייע.

אזהרה: *אזהרה* באה לזהות דבר מה שעלול לגרום נזק לחומרה או לתוכנה של המוצר.

זהירות: הצהרת *זהירות* מציינת מצב שעלול להיות מסוכן ולפגוע בך.

סוגים שונים של הצהרות זהירות כוללים:

זהירות—פוטנציאל לפציעה: ציון סכנת פציעה.

זהירות—סכנת שוק: ציון סכנת התחשמלות.

זהירות—משטח חם: ציון סכנת כוויה כתוצאה מנגיעה.

זהירות—סכנת נפילה: ציון סכנת הימחצות.

זהירות—סכנת צביטה: ציון סכנת הילכדות בין חלקים נעים.

הצהרות בנוגע למוצר

זהירות—פוטנציאל לפציעה: כדי להימנע מסכנת התחשמלות, חבר את כבל החשמל לשקע חשמל בעל דירוג והארקה מתאימים, אשר ממוקם בקרבת המוצר ונגיש בקלות.

זהירות—פוטנציאל לפציעה: למניעת סכנת שרפה או התחשמלות, השתמש רק בכבל החשמל שסופק עם המוצר או בתחליף שאושר על-ידי היצרן.

זהירות—פוטנציאל לפציעה: אל תשתמש במוצר זה עם כבלים מאריכים, מפצלי שקעים, כבלים מאריכים עם מפצלי שקעים או התקני אל-פסק. מדפסת לייזר עשויה להטיל עומס על קיבולת ההספק של אביזרים מסוגים אלה, ומצב זה עלול ליצור סכנת שרפה, נזק לרכוש או ביצועים ירודים של המדפסת.

זהירות—פוטנציאל לפציעה: עם מוצר זה ניתן להשתמש רק בהתקן משולב של Lexmark להגנה מפני נחשולי מתח, אשר מחובר כהלכה בין המדפסת לבין כבל החשמל המסופק עם המדפסת. השימוש בהתקן הגנה מפני נחשולי מתח שאינם מתוצרת Lexmark עלול לגרום לסכנת שרפה, נזק לרכוש או ביצועים ירודים של המדפסת.

זהירות—פוטנציאל לפציעה: כדי להפחית את הסיכון לשרפה, השתמש רק בכבל תקשורת (RJ-11) מסוג 26 AWG ומעלה בעת חיבור מוצר זה לרשת הטלפון הממותגת הציבורית. עבור משתמשים באוסטרליה, הכבל חייב להיות באישור רשות התקשורת והמדיה האוסטרלית.

זהירות—סכנת שוק: כדי להימנע מסכנת התחשמלות, אל תציב מוצר זה ואל תשתמש בו בקרבת מים או מקומות לחים.

זהירות—סכנת שוק: כדי להימנע מסכנת התחשמלות, אל תגדיר מוצר זה ואל תבצע חיבורי חשמל או כבלים כלשהם, למשל כבל החשמל, תכונת הפקס או הטלפון, במהלך סופת ברקים.

זהירות—פוטנציאל לפציעה: אל תחתוך, תפתל, תכופף, תמחץ את כבל החשמל ואל תניח חפצים כבדים עליו. אל תאפשר שחיקה או מתיחה של כבל החשמל. אל תלחץ את כבל החשמל בין חפצים דוגמת רהיטים לבין קירות. כל אחד מהמקרים לעיל קיימת סכנה של שריפה או התחשמלות. בדוק בקביעות אם קיימות בעיות מסוג זה בכבל החשמל. נתק את כבל החשמל משקע החשמל לפני שתבדוק אותו.

זהירות—סכנת שוק: כדי להימנע מסכנת התחשמלות, ודא שכל החיבורים החיצוניים (כגון חיבורי Ethernet ומערכת טלפון) מותקנים כהלכה ביציאות החיבור המסומנות.

זהירות—סכנת שוק: כדי להימנע מסכנת התחשמלות, אם תיגש ללוח המערכת או תתקין חומרה אופציונלית או התקני זיכרון לאחר הגדרת המדפסת, כבה את המדפסת ונתק את כבל החשמל משקע החשמל לפני שתמשיך. אם מחוברים למדפסת התקנים אחרים, כבה גם אותם ונתק את כל הכבלים המוליכים אל המדפסת.

זהירות—סכנת שוק: כדי להימנע מסכנת התחשמלות, אל תשתמש בתכונת הפקס במהלך סופת ברקים.

זהירות—סכנת שוק: כדי להימנע מסכנת התחשמלות בעת ניקוי החלק החיצוני של המדפסת, נתק את כבל החשמל מהשקע בקיר ונתק את כל הכבלים מהמדפסת לפני שתמשיך.

זהירות—פוטנציאל לפציעה: אם משקל המדפסת עולה על 18 ק"ג, כדי להזיזה יש צורך בשני אנשים או יותר שהוכשרו לכך.

זהירות—פוטנציאל לפציעה: בעת הזזת המדפסת, פעל על פי ההנחיות הבאות כדי למנוע פציעה גופנית או נזק למדפסת:

- ודא שכל הדלתות והמגשים סגורים.
- כבה את המדפסת ולאחר מכן נתק את כבל החשמל מהשקע שבקיר.
- נתק את כל הכבלים והחוטים מהמדפסת.
- אם למדפסת מחוברים מגשים או אמצעי פלט אופציונליים נפרדים הניצבים על הרצפה, נתק אותם לפני הזזת המדפסת.
- אם למדפסת יש בסיס עם גלגלים, גלגל אותה בזהירות למיקום החדש. היזהר בעת מעבר מעל מפתני דלתות ורצפות שבורות.
- אם המדפסת אינה מצוידת בבסיס על גלגלים אך כוללת מגשים או אמצעי פלט אופציונליים, הסר את אמצעי הפלט והרם את המדפסת להרחקתה מהמגשים. אל תנסה להרים את המדפסת ואפשרויות אחרות כלשהן בו-זמנית.
- השתמש תמיד בידיות האחיזה של המדפסת כדי להרימה.
- ודא שבעגלה בה אתה משתמש להעברת המדפסת יש משטח שמסוגל לתמוך בכל בסיס המדפסת.
- ודא שבעגלה בה אתה משתמש להעברת אביזרי החומרה יש משטח שמסוגל לתמוך בממדי האביזרים.
- ודא שהמדפסת נשארת במצב עומד.
- הימנע מתנועות חדות.
- ודא שהאצבעות אינן נמצאות מתחת למדפסת כאשר אתה מציב אותה.
- ודא שיש מספיק מקום פנוי סביב המדפסת.

זהירות—סכנת נפילה: התקנת אחת או יותר מהאפשרויות במדפסת או במדפסת הרב-תכליתית (MFP) עשויה להצריך בסיס עם גלגלים, ריהוט או אמצעי אחר כדי למנוע חוסר יציבות אשר עלול לגרום לפגיעה. לקבלת מידע נוסף על התצורות הנתמכות בקר בכתובת **www.lexmark.com/multifunctionprinters**.

זהירות—סכנת נפילה: טען כל מגש בנפרד כדי להפחית את הסיכון לחוסר יציבות של הציוד. השאר את כל שאר המגשים במצב סגור עד שתצטרך לפתוח אותם.

זהירות—משטח חם: פנים המדפסת עלול להיות חם. להפחתת הסיכון לפגיעה מרכיב חם, יש לאפשר למשטח להתקרר לפני שנוגעים בו.

זהירות—סכנת צביטה: כדי למנוע סכנת פציעה כתוצאה מהיצבטות, היזהר באזורים המסומנים בתווית זו. פציעות היצבטות עלולות להיגרם בסביבת חלקים נעים, כגון גלגלי שיניים, דלתות, מגשים ומכסים.

זהירות—פוטנציאל לפציעה: במוצר זה נעשה שימוש בלייזר. פקדים, התאמות או הליכים אשר שונים מאלה שצוינו ב*מדריך למשתמש* עלולים לגרום לחשיפה מסוכנת לקרינה.

זהירות—פוטנציאל לפציעה: סוללת הליתיום שבמוצר זה אינה מיועדת להחלפה. קיימת סכנת התפוצצות אם סוללת ליתיום אינה מוחלפת בצורה נכונה. אל תטען מחדש, אל פרק ואל תשרוף סוללת ליתיום. השלך סוללות משומשות בהתאם להוראות היצרן ובהתאם לתקנות המקומיות.

מוצר זה תוכנן, נבדק ואושר כדי לעמוד בתקני הבטיחות הגלובליים המחמירים בשימוש ברכיבים ספציפיים של היצרן. אפשר שמאפייני הבטיחות של חלקים אחדים לא תמיד יהיו מובנים מאליהם. היצרן לא ישא באחריות לשימוש בחלקי חילוף אחרים.

לשירות ותיקונים, מלבד אלה המוזכרים בתיעוד למשתמש, פנה לנציג שירות.

בתהליך ההדפסה, המוצר מחמם את חומרי ההדפסה והחום עשוי לגרום לשחרור פליטות מחומרי ההדפסה. עליך להבין את הסעיף בהוראות ההפעלה הדן בהנחיות לבחירת חומרי הדפסה כדי למנוע את האפשרות של פליטות מזיקות.

מוצר זה עשוי להפיק כמויות קטנות של אוזון במהלך פעולתו הרגילה, וניתן לציידו במסנן שתוכנן להגביל את ריכוזי האוזון לרמות הנמוכות מרמות החשיפה הרצויות. כדי למנוע רמות ריכוז אוזון גבוהות בזמן שימוש ממושך, התקן מוצר זה באזור מאוורר היטב והחלף את מסנני האוזון והפליטה, אם תונחה לכך בהוראות התחזוקה של המוצר. אם אין התייחסות למסננים בהוראות התחזוקה של המוצר, אין למוצר זה מסננים המצריכים החלפה.

שמור הוראות אלה.

אודות המדפסת

איתור מידע אודות המדפסת

מה אתה מחפש?	באפשרותך למצוא זאת כאן
הוראות התקנה ראשונית: • חיבור המדפסת • התקנת תוכנת המדפסת	לקבלת מידע נוסף עיין בתיעוד הנלווה למדפסת או בקר בכתובת http://support.lexmark.com.
הגדרות נוספות והוראות להפעלת המדפסת: • בחירה בנייר ובמדיה מיוחדת ואחסונם • טעינת נייר • שינוי הגדרות התצורה של המדפסת • הצגת והדפסת מסמכים ותצלומים • הגדרת תוכנת המדפסת והשימוש בה • הגדרת תצורת המדפסת ברשת • טיפול ותחזוקה של המדפסת • פתרון בעיות	*מרכז מידע*—בקר בכתובת http://infoserve.lexmark.com. *דפי תפריט העזרה*—גש למדריכים בקושחת המדפסת או בקר בכתובת http://support.lexmark.com. *מדריך מסך מגע*—בקר בכתובת http://support.lexmark.com. סרטוני המוצר—בקר בכתובת http://infoserve.lexmark.com/idv/.
מידע על התקנת והגדרת תצורת מאפייני הנגישות של המדפסת	*מדריך הנגישות של Lexmark*—בקר בכתובת http://support.lexmark.com.
עזרה בשימוש בתוכנת המדפסת	עזרה עבור מערכות ההפעלה Microsoft® Windows® או Macintosh—פתח תוכנית או יישום של המדפסת ולחץ על **Help** (עזרה). לחץ על ? כדי להציג מידע תלוי-הקשר. **הערות:** • העזרה מותקנת אוטומטית עם תוכנת המדפסת. • בתלות במערכת ההפעלה, תוכנת המדפסת נמצאת בתיקיית התוכניות של המדפסת או בשולחן העבודה.

מה אתה מחפש?	באפשרותך למצוא זאת כאן
המידע המשלים החדש ביותר, עדכונים ותמיכה בלקוחות: • תיעוד • הורדות מנהלי התקנים • תמיכה בצ'אט חי • תמיכה באמצעות דואר אלקטרוני • תמיכה קולית	בקר בכתובת http://support.lexmark.com. **הערה:** בחר את המדינה או האזור, ולאחר מכן בחר את המוצר כדי להציג את אתר התמיכה המתאים. פרטי יצירת הקשר עם התמיכה בארצך או באזור שלך מופיעים באתר האינטרנט של התמיכה או בתעודת האחריות המודפסת המצורפת למדפסת. כשאתה פונה לשירות התמיכה בלקוחות, אנא ודא שברשותך הפרטים הבאים: • מקום ותאריך הרכישה • סוג המכשיר והמספר הסידורי 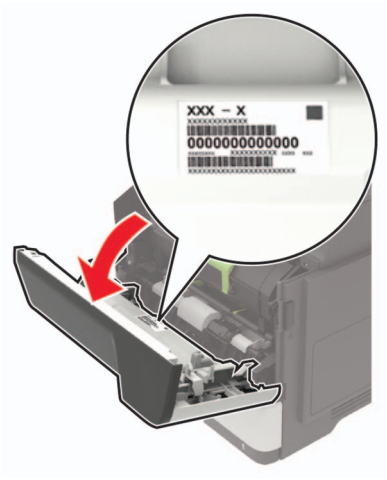
• מידע בטיחותי • מידע בנושא תקינה • מידע בנושא אחריות • מידע על סביבה	מידע בנושא אחריות משתנה בהתאם למדינה או אזור: • **בארה"ב**—עיין בהצהרת הגבלת האחריות המצורפת למדפסת זו, או בקר באתר http://support.lexmark.com. • **במדינות ובאזורים אחרים**—עיין בתעודת האחריות המצורפת למדפסת. *מדריך מידע המוצר*—עיין בתיעוד המצורף למדפסת או בקר בכתובת http://support.lexmark.com.

בחירת מיקום עבור המדפסת

- השאר מספיק מקום לפתיחת מגשים, מכסים ודלתות ולהתקנת אפשרויות חומרה שונות.
- מקם את המדפסת ליד שקע חשמלי.

זהירות—פוטנציאל לפציעה: כדי להימנע מסכנת התחשמלות, חבר את כבל החשמל לשקע חשמל בעל דירוג והארקה מתאימים, אשר ממוקם בקרבת המוצר ונגיש בקלות.

זהירות—סכנת שוק: למניעת סכנת התחשמלות, אל תציב מוצר זה ואל תשתמש בו בקרבת מים או במקומות לחים.

- ודא שהאוורור בחדר עומד בגרסה המעודכנת של תקן ASHRAE 62 או של תקן CEN Technical Committee 156.
- ספק משטח שטוח, חזק ויציב.
- שמור על המדפסת:
  - נקיה, יבשה וללא אבק
  - הרחק ממהדקי נייר ומסיכות הידוק שעלולים ליפול לתוכה בקלות
  - רחוק מזרימת אוויר ישירה של מזגנים, תנורים או מאוררים.
  - ללא תנאי שמש ישירה או לחות קיצונית

- שים לב לטמפרטורות המומלצות והימנע מתנודות בטמפרטורה.

טמפרטורת הסביבה	10 עד 32.2 מעלות צלזיוס (50 עד 90°F)
טמפרטורת אחסון	0°C עד 40°C (32°F עד 104°F)

- אפשר את זרימת הכמות המומלצת של מקום סביב המדפסת לאוורור מתאים.

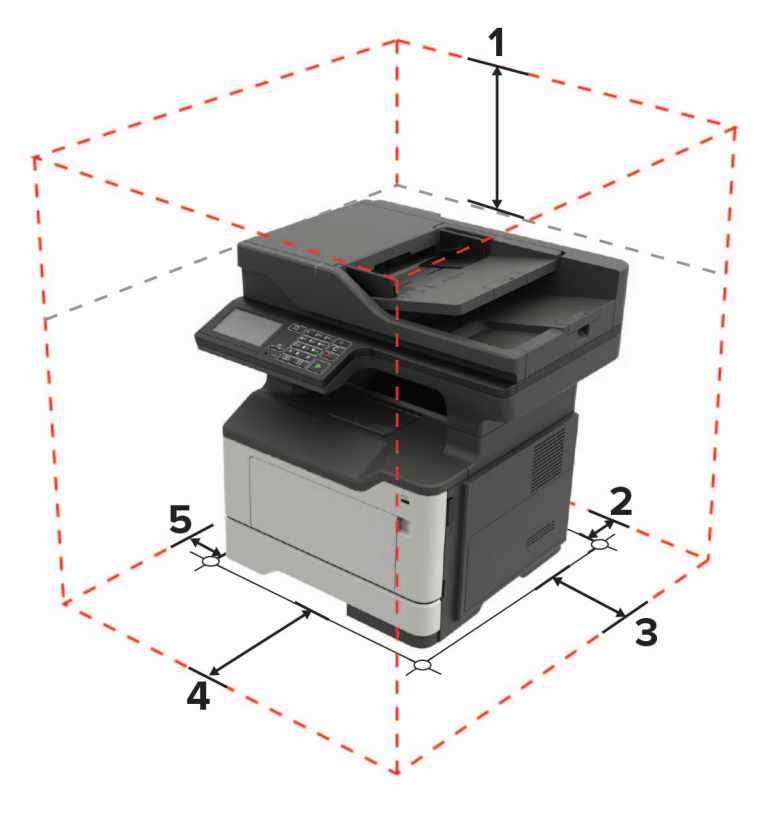

1	חלק עליון	737 מ"מ (29 אינץ')
2	גב	203 מ"מ (8 אינץ')
3	צד ימין	305 מ"מ (12 אינץ')
4	חזית	510 מ"מ (20 אינץ') **הערה:** השטח הפנוי המינימלי הנדרש מול המדפסת הוא 76 מ"מ (3 אינץ').
5	צד שמאל	203 מ"מ (8 אינץ')

תצורות המדפסת

זהירות—סכנת נפילה: התקנת אחת או יותר מהאפשרויות במדפסת או במדפסת הרב-תכליתית (MFP) עשויה להצריך בסיס עם גלגלים, ריהוט או אמצעי אחר כדי למנוע חוסר יציבות אשר עלול לגרום לפגיעה. לקבלת מידע נוסף על התצורות הנתמכות בקר בכתובת **www.lexmark.com/multifunctionprinters**.

זהירות—סכנת נפילה: טען כל מגש בנפרד כדי להפחית את הסיכון לחוסר יציבות של הציוד. השאר את כל שאר המגשים במצב סגור עד שתצטרך לפתוח אותם.

ניתן להגדיר את תצורת המדפסת על-ידי הוספת מגשים אופציונליים ל-250 או 550 גיליונות. לקבלת מידע נוסף ראה "התקנת מגשים אופציונליים" בעמוד 229.

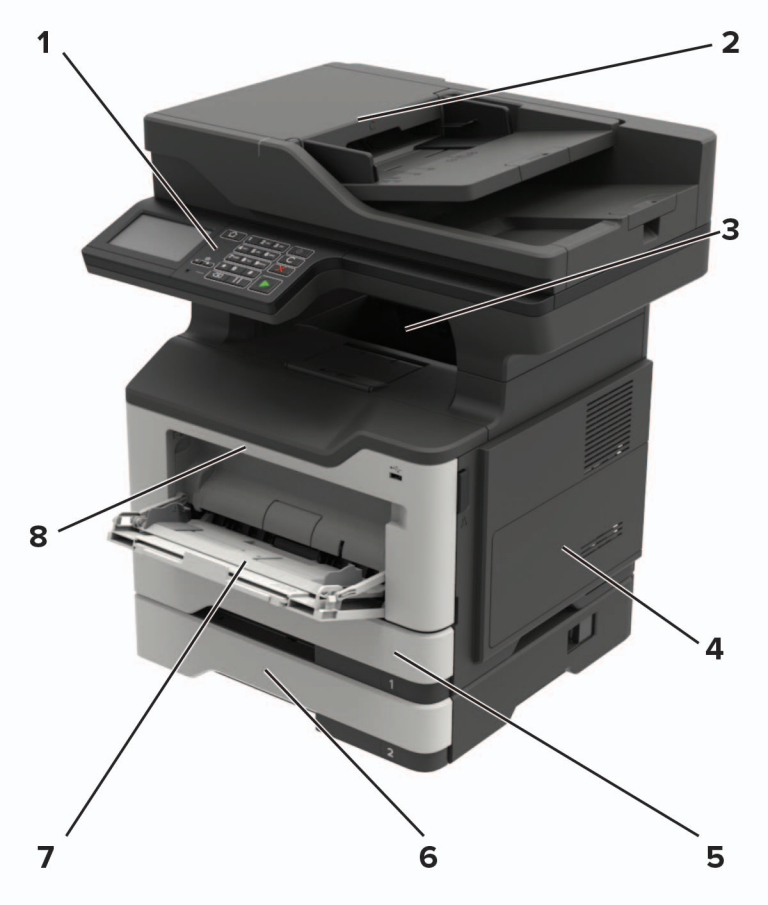

1	לוח הבקרה
2	מזין מסמכים אוטומטי (ADF)
3	סל סטנדרטי
4	מכסה גישה של לוח המערכת
5	מגש סטנדרטי של 250 גיליונות
6	מגש אופציונלי של 250 או 550 גיליונות
7	מזין רב-תכליתי
8	דלת A

חיבור כבלים

זהירות—סכנת שוק: למניעת סכנת התחשמלות, אל תגדיר מוצר זה ואל תטפל בחיבורי חשמל או כבלים, כגון כבל החשמל, תכונת הפקס או הטלפון, בעת סופת ברקים.

זהירות—פוטנציאל לפציעה: כדי להימנע מסכנת התחשמלות, חבר את כבל החשמל לשקע חשמל בעל דירוג והארקה מתאימים, אשר ממוקם בקרבת המוצר ונגיש בקלות.

זהירות—פוטנציאל לפציעה: למניעת סכנת שרפה או התחשמלות, השתמש רק בכבל החשמל שסופק עם המוצר או בתחליף שאושר על-ידי היצרן.

זהירות—פוטנציאל לפציעה: כדי להפחית את הסיכון לשרפה, השתמש רק בכבל תקשורת (RJ-11) מסוג 26 AWG ומעלה בעת חיבור מוצר זה לרשת הטלפון הממותגת הציבורית. עבור משתמשים באוסטרליה, הכבל חייב להיות באישור רשות התקשורת והמדיה האוסטרלית.

אזהרה—פוטנציאל לנזק: למניעת אובדן נתונים או ליקויים בתפקוד המדפסת, אל תיגע בכבל USB, במתאם רשת אלחוטית כלשהו, או באזור המוצג במדפסת בזמן הדפסה פעילה.

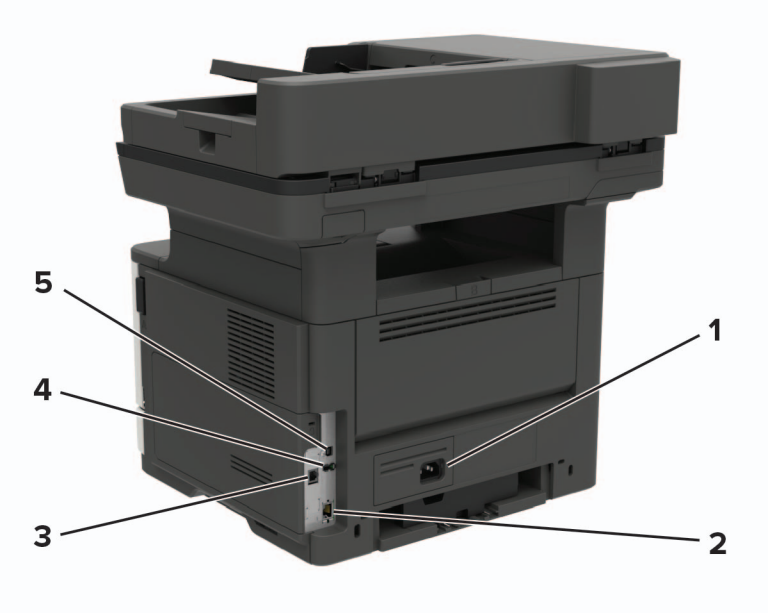

	השתמש ב:	כדי
1	שקע כבל חשמלי	לחבר את המדפסת לשקע חשמל.
2	יציאת Ethernet	לחבר את המדפסת לרשת Ethernet.
3	יציאת LINE	לחבר את המדפסת לקו טלפון פעיל באמצעות שקע רגיל בקיר (RJ-11), מסנן DSL או מתאם VoIP, או כל מתאם אחר המאפשר גישה לקו הטלפון כדי לשגר ולקבל פקסים.
4	יציאת USB*	לחבר מקלדת או כל אפשרות תואמת אחרת.
5	יציאת מדפסת USB	חבר את המדפסת למחשב

* יציאה זו זמינה רק בחלק מדגמי המדפסות.

באמצעות לוח הבקרה

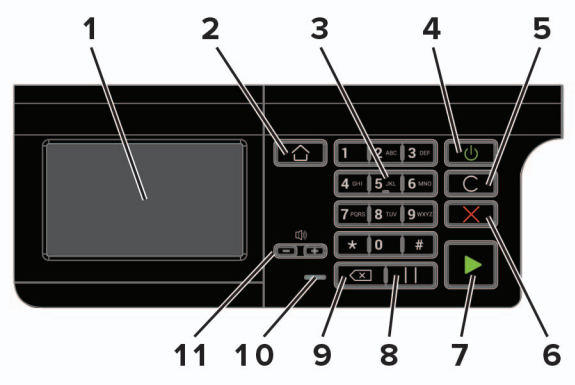

	השתמש ב:	כדי
1	Display (הצג)	• הצג את הודעות המדפסת וסטטוס החומרים המתכלים. • להגדיר ולהפעיל את המדפסת.
2	לחצן Home (דף הבית)	לעבור אל מסך הבית.
3	לוח מקשי ספרות	להזין מספרים או סמלים בשדה הקלט.
4	לחצן הפעלה (Power)	להפעיל ולכבות את המדפסת. **הערה:** כדי לכבות את המדפסת, לחץ לחיצה ארוכה על לחצן ההפעלה למשך חמש שניות.
5	לחצן Clear All / Reset (נקה הכל / אפס)	לאפס את כל הגדרות ברירת המחדל של פונקציה, כגון העתקה, שליחת פקס או סריקה.
6	הלחצן Stop (עצור) או Cancel (ביטול)	לעצור את משימת ההדפסה הנוכחית.
7	לחצן Start (התחלה)	להתחיל משימת הדפסה, בהתאם למצב שנבחר.
8	לחצן Pause (השהיה)	לשלב השהיית חיוג במספר פקס.
9	מקש Backspace	להעביר את הסמן אחורה ולמחוק תו בשדה קלט.
10	נורית החיווי	לבדוק את מצב המדפסת.
11	לחצני עוצמת קול	לכוונן את עוצמת הקול של הרמקול.

הבנת מצב לחצן ההפעלה ונורית החיווי

נורית החיווי	מצב המדפסת
Off (כבוי)	המדפסת כבויה או במצב מנוחה.
Blue (כחול)	המדפסת מוכנה או מעבדת נתונים.
Red (אדום)	המדפסת מחייבת התערבות של המפעיל.

נורית לחצן ההפעלה	מצב המדפסת
Off (כבוי)	המדפסת כבויה, מוכנה או מעבדת נתונים.
כתום יציב	המדפסת נמצאת במצב שינה.
כתום מהבהב	המדפסת נמצאת במצב מנוחה.

הגדרה ושימוש באמצעות יישומי מסך הבית

הערה: יישומים אלה נתמכים רק בחלק מדגמי המדפסת.

שימוש במסך הבית

הערה: מסך הבית עשוי להשתנות בהתאם להגדרות ההתאמה האישית של מסך הבית, ההגדרה המנהלתית ופתרונות מוטמעים פעילים.

גע ב-		כדי
1	מצב/חומרים מכלים	• להציג אזהרה או הודעת שגיאה בכל פעם שנדרשת התערבות המשתמש כדי שהמדפסת תמשיך בעיבוד. • הצגת מידע נוסף על הודעת האזהרה של המדפסת וכיצד לנקות אותה. **הערה:** באפשרותך גם לגשת להגדרה זו על-ידי נגיעה בחלק העליון של מסך הבית.
2	Job Queue (תור משימות)	הצג את כל משימות ההדפסה הנוכחיות. **הערה:** באפשרותך גם לגשת להגדרה זו על-ידי נגיעה בחלק העליון של מסך הבית.
3	Change Language (החלפת שפה)	החלפת השפה בתצוגה.
4	Settings (הגדרות)	גש לתפריטי המדפסת.
5	הגדרות אקולוגיות	ניהול הגדרות צריכת חשמל, רעש, טונר ושימוש בנייר.
6	Held Jobs (משימות מוחזקות)	הצגת משימות המדפסת שמוחזקות בזיכרון המדפסת.
7	USB Drive (כונן USB)	הדפסת תמונות ומסמכים מכונן הבזק.
8	Address Book (פנקס כתובות)	ניהול רשימת אנשי קשר שנגישה ליישומים אחרים במדפסת.

התאמה אישית של מסך הבית

1 פתח את דפדפן האינטרנט ולאחר מכן הקלד את כתובת ה-IP של המדפסת בשדה הכתובת.

הערות:

- הצג את כתובת ה-IP של המדפסת במסך הבית של המדפסת. כתובת ה-IP מוצגת כארבע סדרות של מספרים המופרדים על-ידי נקודות, למשל 123.123.123.123.
- אם אתה משתמש בשרת Proxy, השבת אותו זמנית כדי לטעון את דף האינטרנט כהלכה.

2 לחץ על **Settings** (הגדרות) > **Device** (התקן) > **Visible Home Screen Icons** (סמלים גלויים במסך הבית).

3 בחר את הסמלים שתרצה שיופיעו במסך הבית.

4 החל את השינויים

הגדרת Card Copy (העתקת תעודה)

1 פתח את דפדפן האינטרנט ולאחר מכן הקלד את כתובת ה-IP של המדפסת בשדה הכתובת.

הערות:

- הצג את כתובת ה-IP של המדפסת במסך הבית של המדפסת. כתובת ה-IP מוצגת כארבע סדרות של מספרים המופרדים על-ידי נקודות, למשל 123.123.123.123.
- אם אתה משתמש בשרת Proxy, השבת אותו זמנית כדי לטעון את דף האינטרנט כהלכה.

2 לחץ על **Apps** (יישומים) > **Card Copy** (העתקת תעודה) > **Configure** (הגדרה).

הערות:

- ודא שסמל התצוגה זמין.
- ודא שהגדרות הדוא"ל והגדרות שיתוף הרשת נקבעו.
- בעת סריקת תעודה, ודא שרזולוציית הסריקה אינה עולה על 200dpi עבור צבע ו-400dpi עבור שחור ולבן.
- בעת סריקת מספר תעודות, ודא שרזולוציית הסריקה אינה עולה על 150dpi עבור צבע ו-300dpi עבור שחור ולבן.

3 החל את השינויים

הערה: כדי לסרוק מספר תעודות נדרש כונן קשיח במדפסת.

יצירת קיצור דרך

1 במסך הבית גע באפשרות **Shortcut Center** (מרכז קיצורי הדרך).

הערה: ייתכן שהסמל והשם שונו. לקבלת מידע נוסף פנה למנהל המערכת.

2 בחר פונקציית מדפסת ואז גע באפשרות **Create Shortcut** (צור קיצור דרך).

הערה: פונקציית הדוא"ל המאובטח אינה נתמכת.

3 קבע את ההגדרות ולאחר מכן גע ב-**Save** (שמור).

4 הקלד שם קיצור דרך ייחודי.

הערה: למניעת חיתוך שמות במסך הבית, הקלד עד 25 תווים בלבד.

5 גע ב-**OK** (אישור).

היישום יוצר מספר קיצור דרך ייחודי באופן אוטומטי. כדי להפעיל את קיצור הדרך, הקש **#** ואז את מספר קיצור הדרך.

שימוש בהתאמה אישית של התצוגה

לפני שתשתמש ביישום הקפד לבצע את הפעולות הבאות:

- בשרת האינטרנט המוטבע לחץ על **Apps** (יישומים) > **Display Customization** (התאמה אישית של התצוגה) > **Configure** (הגדרת תצורה).
- הפעל והגדר את התצורה של שומר המסך, מצגת השקופיות והטפט.

ניהול תמונות שומר המסך ומצגת השקופיות

1. הוסף, ערוך או מחק תמונה במקטע התמונות של שומר המסך ומצגת השקופיות.

   הערות:

   - תוכל להוסיף עד 10 תמונות.
   - כשהם מופעלים, סמלי המצב מופיעים בשומר המסך רק כשיש שגיאות, אזהרות או התראות מבוססות-ענן.

2. החל את השינויים

החלפת תמונת הטפט

1. במסך הבית, גע באפשרות **Change Wallpaper** (החלפת טפט).
2. בחר תמונה שתהיה בשימוש.
3. החל את השינויים

הפעלת מצגת שקופיות מתוך כונן הבזק

1. חבר כונן הבזק ליציאת USB.
2. במסך הבית גע באפשרות **Slideshow** (מצגת).

   התמונות מוצגות בסדר אלפביתי.

הערה: תוכל להוציא את כונן ההבזק אחרי שמצגת השקופיות תתחיל, אולם התמונות לא יאוחסנו במדפסת. אם מצגת השקופיות נעצרת, הכנס את כונן ההבזק פעם נוספת כדי להציג את התמונות.

הגדרות מצב חיסכון

1. במסך הבית גע באפשרות **Eco-Settings** (הגדרות מצב חיסכון).
2. קבע את התצורה של מצב החיסכון או של מצבי צריכת החשמל המתוזמנים.
3. החל את השינויים

שימוש בתמיכה ללקוחות

1. במסך הבית גע באפשרות **Customer Support** (תמיכה ללקוחות).
2. הדפס או שלח בדוא"ל את המידע.

הערה: לקבלת מידע על קביעת הגדרות היישום, עיין ב *מדריך התמיכה בלקוחות למנהל המערכת*.

שימוש ביוצר קוד ה-QR

כדי לגשת ליישום יידרשו לך זכויות מנהל מערכת.

1 פתח את דפדפן האינטרנט ולאחר מכן הקלד את כתובת ה-IP של המדפסת בשדה הכתובת.

הערות:

- הצג את כתובת ה-IP של המדפסת במסך הבית של המדפסת. כתובת ה-IP מוצגת כארבע סדרות של מספרים המופרדים על-ידי נקודות, למשל 123.123.123.123.
- אם אתה משתמש בשרת Proxy, השבת אותו זמנית כדי לטעון את דף האינטרנט כהלכה.

2 לחץ על **Apps** (יישומים) > **QR Code Generator** (יוצר קוד QR) > **Configure** (הגדרה).

3 בצע אחת מהפעולות הבאות:

- בחר ערך קוד QR שיוצג כברירת מחדל.
- הקלד ערך קוד QR.

4 החל את השינויים.

הגדרת מרכז הסריקה

1 במסך הבית, גע באפשרות **Scan Center** (מרכז הסריקה).

2 בחר וצור יעד, ולאחר מכן קבע את הגדרות התצורה.

הערות:

- בעת יצירת יעד רשת, הקפד לתקף ולכוונן את ההגדרות עד שלא יתרחשו שגיאות יותר.
- רק יעדים שנוצרו מתוך שרת האינטרנט המוטמע נשמרים. לקבלת מידע נוסף עיין בתיעוד המצורף לפתרון.

3 החל את השינויים.

הגדרת מכסות בהתקן

ייתכן שיידרשו לך זכויות מנהל מערכת כדי לגשת ליישום.

1 פתח את דפדפן האינטרנט ולאחר מכן הקלד את כתובת ה-IP של המדפסת בשדה הכתובת.

הערות:

- הצג את כתובת ה-IP של המדפסת במסך הבית של המדפסת. כתובת ה-IP מוצגת כארבע סדרות של מספרים המופרדים על-ידי נקודות, למשל 123.123.123.123.
- אם אתה משתמש בשרת Proxy, השבת אותו זמנית כדי לטעון את דף האינטרנט כהלכה.

2 לחץ על **Apps** (יישומים) > **Device Quotas** (מכסות התקן) > **Configure** (הגדרה).

3 במקטע חשבונות המשתמשים, הוסף או ערוך משתמש ואז הגדר מכסה למשתמש.

4 החל את השינויים.

הערה: לקבלת מידע כדיצד להגדיר את היישום ואת הגדרות האבטחה שלו, עיין ב*מדריך למנהל המערכת על מכסות בהתקן*.

יצירת פרופיל Cloud Connector

מומלץ להתחבר למדפסת לפני יצירת פרופיל. כדי לאפשר שיטת התחברות מסוימת, עיין ב*מדריך למנהל המערכת 'שרת אינטרנט מובנה - אבטחה'*.

1. במסך הבית גע באפשרות **Card Copy** (העתקת תעודה).
2. בחר ספק שירות ענן.
3. גע באפשרות **Create a Profile** (יצירת פרופיל) או ⊕.
4. הקלד שם פרופיל ייחודי.
5. במידת הצורך הזן קוד PIN.

   הערה: כשאתה משתמש במדפסת כאורח, הגן על הפרופיל באמצעות קוד PIN.
6. גע באפשרות **Create** (יצירה) ואז רשום לעצמך את קוד האישור.

   הערה: קוד האישור תקף למשך 24 שעות בלבד.
7. פתח דפדפן אינטרנט ואז עבור אל **https://lexmark.cloud-connect.co**.
8. לחץ על **Next** (הבא) ואז אשר את תנאי השימוש.
9. הזן את קוד האישור ואז לחץ על **Connect** (התחבר).
10. היכנס לחשבונך אצל ספק שירותי הענן.
11. תן הרשאות.

    הערה: כדי להשלים את תהליך האישור פתח את הפרופיל תוך 72 שעות.

ניהול סימניות

יצירת סימניות

השתמש בסימניות כדי להדפיס מסמכים שניגשים אליהם לעתים קרובות ושמאוחסנים בשרתים או באינטרנט.

1. פתח את דפדפן האינטרנט ולאחר מכן הקלד את כתובת ה-IP של המדפסת בשדה הכתובת.

   הערות:
   - הצג את כתובת ה-IP של המדפסת במסך הבית של המדפסת. כתובת ה-IP מוצגת כארבע סדרות של מספרים המופרדים על-ידי נקודות, למשל 123.123.123.123.
   - אם אתה משתמש בשרת Proxy, השבת אותו זמנית כדי לטעון את דף האינטרנט כהלכה.
2. לחץ על **Bookmark Setup** (הגדרת סימניה) > **Add Bookmark** (הוסף סימנייה), ולאחר מכן הקלד שם ייחודי לתיקייה.
3. בחר סוג פרוטוקול כתובת ולאחר מכן בצע אחת מהפעולות הבאות:
   - עבור HTTP ו-HTTPS, הקלד את כתובת ה-URL שברצונך לסמן.
   - עבור HTTPS, הקפד להשתמש בשם המארח במקום בכתובת ה-IP. לדוגמה, הקלד **myWebsite.com/sample.pdf** במקום להקליד **sample.pdf/123.123.123.123**. ודא ששם המארח תואם גם לערך השם הנפוץ (CN) באישור השרת. לקבלת מידע נוסף על קבלת ערך ה-CN באישור השרת עיין בעזרה של דפדפן האינטרנט שלך.
   - עבור FTP, הקלד את כתובת ה-FTP. לדוגמה, **myServer/myDirectory**. הזן את יציאת ה-FTP. יציאה 21 היא יציאת ברירת המחדל לשליחת פקודות.

- עבור SMB, הקלד את כתובת תיקיית הרשת. לדוגמה, **myServer/myShare/myFile.pdf**. הקלד את שם תחום הרשת.
- במידת הצורך בחר את סוג האימות עבור FTP ו-SMB.

כדי להגביל את הגישה לסימנייה הזן קוד PIN.

הערה: היישום תומך בסוגי הקבצים הבאים: PDF, JPEG, TIFF ודפי אינטרנט מבוססי-HTML. סוגי קבצים אחרים, כגון DOCX ו-XLXS, נתמכים בחלק מדגמי המדפסות.

4 לחץ על **Save** (שמור).

הערה: לניהול סימניות לחץ על **Bookmark Setup** (הגדרת סימניות).

יצירת תיקיות

1 פתח את דפדפן האינטרנט ולאחר מכן הקלד את כתובת ה-IP של המדפסת בשדה הכתובת.

הערות:

- הצג את כתובת ה-IP של המדפסת במסך הבית של המדפסת. כתובת ה-IP מוצגת כארבע סדרות של מספרים המופרדים על-ידי נקודות, למשל 123.123.123.123.
- אם אתה משתמש בשרת Proxy, השבת אותו זמנית כדי לטעון את דף האינטרנט כהלכה.

2 לחץ על **Bookmark Setup** (הגדרת סימנייה) > **Add Folder** (הוספת תיקייה), ולאחר מכן הקלד שם ייחודי לתיקייה.

הערה: כדי להגביל את הגישה לתיקייה הזן קוד PIN.

3 לחץ על **Save** (שמור).

הערות:

- באפשרותך ליצור תיקיות או סימניות בתוך תיקייה. ליצירת סימנייה ראה "יצירת סימניות" בעמוד 20.
- לניהול תיקיות לחץ על **Bookmark Setup** (הגדרת סימניות).

ניהול אנשי קשר

הוספת אנשי קשר

1 פתח את דפדפן האינטרנט ולאחר מכן הקלד את כתובת ה-IP של המדפסת בשדה הכתובת.

הערות:

- הצג את כתובת ה-IP של המדפסת במסך הבית של המדפסת. כתובת ה-IP מוצגת כארבע סדרות של מספרים המופרדים על-ידי נקודות, למשל 123.123.123.123.
- אם אתה משתמש בשרת Proxy, השבת אותו זמנית כדי לטעון את דף האינטרנט כהלכה.

2 לחץ על **Address Book** (פנקס כתובות).

3 הוסף איש קשר במקטע Contacts (אנשי קשר).

הערה: תוכל להקצות את איש הקשר לקבוצה אחת או יותר.

4 במידת הצורך ציין שיטת כניסה כדי לאפשר גישה ליישום.

5 החל את השינויים.

הוספת קבוצות

1 פתח את דפדפן האינטרנט ולאחר מכן הקלד את כתובת ה-IP של המדפסת בשדה הכתובת.

הערות:

- הצג את כתובת ה-IP של המדפסת במסך הבית של המדפסת. כתובת ה-IP מוצגת כארבע סדרות של מספרים המופרדים על-ידי נקודות, למשל 123.123.123.123.
- אם אתה משתמש בשרת Proxy, השבת אותו זמנית כדי לטעון את דף האינטרנט כהלכה.

2 לחץ על **Address Book** (פנקס כתובות).

3 הוסף שם קבוצה במקטע Contact Groups (קבוצות אנשי קשר).

הערה: תוכל להקצות לקבוצה איש קשר אחד או יותר.

4 החל את השינויים.

עריכת אנשי קשר או קבוצות

1 פתח את דפדפן האינטרנט ולאחר מכן הקלד את כתובת ה-IP של המדפסת בשדה הכתובת.

הערות:

- הצג את כתובת ה-IP של המדפסת במסך הבית של המדפסת. כתובת ה-IP מוצגת כארבע סדרות של מספרים המופרדים על-ידי נקודות, למשל 123.123.123.123.
- אם אתה משתמש בשרת Proxy, השבת אותו זמנית כדי לטעון את דף האינטרנט כהלכה.

2 לחץ על **Address Book** (פנקס כתובות).

3 בצע אחת מהפעולות הבאות:

- במקטע Contacts (אנשי קשר), לחץ על שם של איש קשר ואז ערוך את המידע.
- במקטע Contact Groups (קבוצות אנשי קשר), לחץ על שם של קבוצה ואז ערוך את המידע.

4 החל את השינויים.

מחיקת אנשי קשר או קבוצות

1 פתח את דפדפן האינטרנט ולאחר מכן הקלד את כתובת ה-IP של המדפסת בשדה הכתובת.

הערות:

- הצג את כתובת ה-IP של המדפסת במסך הבית של המדפסת. כתובת ה-IP מוצגת כארבע סדרות של מספרים המופרדים על-ידי נקודות, למשל 123.123.123.123.
- אם אתה משתמש בשרת Proxy, השבת אותו זמנית כדי לטעון את דף האינטרנט כהלכה.

2 לחץ על **Address Book** (פנקס כתובות).

3 בצע אחת מהפעולות הבאות:

- במקטע Contacts (אנשי קשר), בחר איש קשר שברצונך למחוק.
- במקטע Contact Groups (קבוצות אנשי קשר), בחר שם של קבוצה שברצונך למחוק.

הגדרת תכונות הנגישות והשימוש בהן

הערה: לקבלת מידע נוסף על תכונות הנגישות של דגם המדפסת שלך עיין במדריך הנגישות בכתובת http://support.lexmark.com.

הפעלת מצב ההגדלה

1. בלוח הבקרה לחץ לחיצה ארוכה על המקש **5** עד שתשמע הודעה קולית.
2. בחר **Magnification mode** (מצב הגדלה).
3. בחר **OK** (אישור).

לקבלת מידע נוסף על ניווט במסך מגדיל, ראה "ניווט במסך באמצעות תנועות ידיים" בעמוד 23.

הפעלת הדרכה קולית

מלוח הבקרה

1. לחץ לחיצה ארוכה על המקש **5** עד שתשמע הודעה קולית.
2. בחר **OK** (אישור).

במקלדת

1. לחץ לחיצה ארוכה על המקש **5** עד שתשמע הודעה קולית.
2. הקש על **Tab** כדי להעביר את מקש המיקוד ללחצן האישור, ולאחר מכן הקש על **Enter**.

הערות:

- הנחיה קולית מופעלת גם בעת הכנסת האוזניות לשקע האוזניות.
- כדי לכוונן את עוצמת הקול, השתמש בלחצני עוצמת הקול שבחלקו התחתון של לוח הבקרה.

ניווט במסך באמצעות תנועות ידיים

הערות:

- תנועות הידיים רלוונטיות רק כאשר ההדרכה הקולית מופעלת.
- הפעל את מצב ההגדלה כדי להשתמש במחוות ההגדלה וההקטנה והצידוד ימינה/שמאלה.
- השתמש במקלדת פיסית לשם הקלדת תווים וכוונון הגדרות מסוימות.

תנועה	פונקציה
הקשה כפולה	בחירת אפשרות או פריט במסך.
הקשה משולשת	הגדלה או הקטנה של טקסט ותמונות.
הסטת האצבע ימינה או למטה	מעבר לפריט הבא במסך.
הסטת האצבע שמאלה או למעלה	מעבר לפריט הקודם במסך.

תנועה	פונקציה
צידוד ימינה/שמאלה	גישה לחלקים של התמונה שהוגדלה אשר חורגים מגבולות המסך. **הערה:** תנועה זו מחייבת שימוש בשתי אצבעות או גרירה על תמונה שגודלה שונה.
הסטת האצבע מעלה ואז שמאלה	יציאה מיישום וחזרה למסך הבית.
הסטת האצבע מטה ואז שמאלה	• לבטל משימה. • חזרה להגדרה הקודמת. • יציאה מהמסך שמופיע מבלי לשנות הגדרה או ערך כלשהם.
הסטת האצבע מעלה ואז מטה	חזרה על הדרכה קולית.

כוון קצב הדיבור של ההדרכה הקולית

1. במסך הבית, בחר **Settings** (הגדרות) > **Device** (התקן) > **Accessibility** (נגישות) > **Speech Rate** (קצב דיבור).
2. בחר את קצב הדיבור.

שימוש במקלדת בתצוגה

בצע אחת או יותר מהאפשרויות הבאות:

- גרור אצבע מעל המקש כדי לבחור את התו.
- הרם את האצבע כדי להזין או להקליד את התו בשדה.
- הקש **Backspace** כדי למחוק תווים.
- כדי לשמוע את התוכן בשדה הקלטה, הקש **Tab**, ולאחר מכן הקש **Shift + Tab**.

הפעלת סיסמאות קוליות או מספרי זיהוי אישיים קוליים

1. במסך הבית, בחר **Settings** (הגדרות) > **Device** (התקן) > **Accessibility** (נגישות) > **Speak Passwords/PINs** (סיסמאות/מספרי זיהוי אישיים קוליים).
2. הפוך את ההגדרה לזמינה.

טעינת נייר ומדיית הדפסה מיוחדת

הגדרת הגודל והסוג של מדיה מיוחדת

המגשים מזהים אוטומטית את הגודל של נייר רגיל. במקרה של מדיה מיוחדת, כגון תוויות, קרטון או מעטפות, בצע את הפעולות הבאות:

1. במסך הבית, נווט אל:

   Settings (הגדרות) > **Paper (נייר)** > **Tray Configuration (תצורת מגש)** > **Paper Size/Type (גודל/סוג נייר)** > בחר מקור נייר

2. הגדר את הגודל והסוג של המדיה המיוחדת.

הגדרת Universal Paper Size (גודל נייר אוניברסלי)

1. במסך הבית גע ב-**Settings** (הגדרות) > **Paper** (נייר) > **Media Configuration** (תצורת מדיה) > **Universal Setup** (הגדרה אוניברסלית).
2. קבע את תצורת ההגדרות.

טעינת מגשים

זהירות—סכנת נפילה: טען כל מגש בנפרד כדי להפחית את הסיכון לחוסר יציבות של הציוד. השאר את כל שאר המגשים במצב סגור עד שתצטרך לפתוח אותם.

1. הסר את המגש.

   הערה: כדי למנוע חסימות נייר, אל תסיר מגשים כשהמדפסת בפעולה.

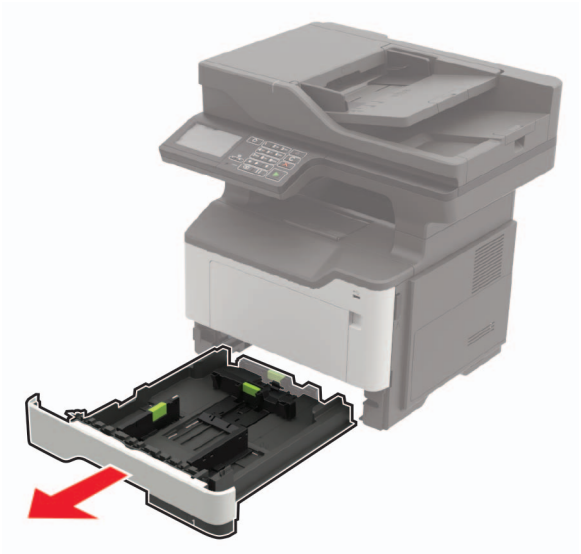

2 כוונן את מובילי הנייר כך שיתאימו לגודל הנייר שאתה טוען.

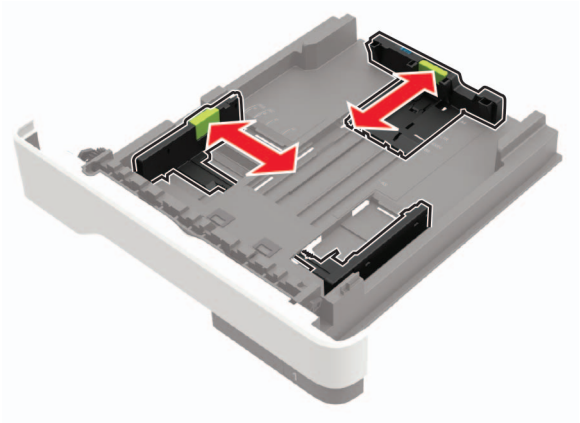

3 הגמש, אוורר ויישר את קצוות הנייר לפני הטעינה.

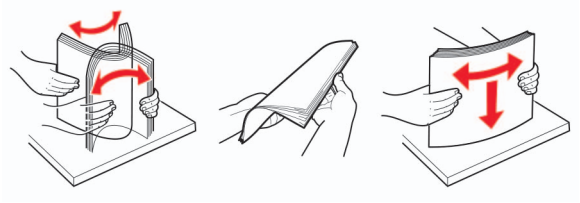

4 טען את ערימת הנייר כאשר הצד המיועד להדפסה פונה מטה, וודא שהמובילים הצדיים צמודים לנייר אך בעדינות.

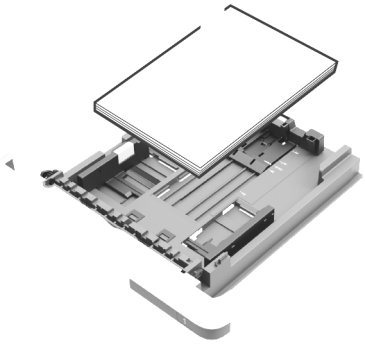

הערות:

- להדפסה חד-צדדית, טען נייר מכתבים עם הפנים כלפי מטה, כאשר הקצה העליון של הגיליון פונה לכיוון חלקו הקדמי של המגש.
- להדפסה דו-צדדית, טען נייר מכתבים עם הפנים כלפי מעלה, כאשר הקצה התחתון של הגיליון פונה לכיוון חלקו הקדמי של המגש.
- אל תחליק נייר לתוך המגש.
- למניעת חסימות נייר, ודא שגובה הערימה נמוך ממחוון המילוי המקסימלי של הנייר.

5 הכנס את המגש.

במידת הצורך הגדר את גודל וסוג הנייר בלוח הבקרה, כך שיתאימו לנייר שנטען.

טעינה במזין הרב-תכליתי

1 פתח את המזין הרב תכליתי.

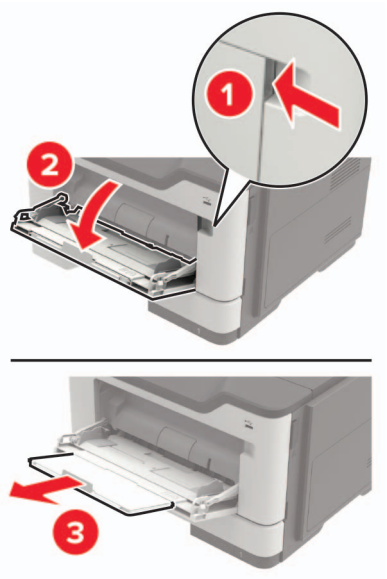

2 כוונן את מוביל הנייר כך שיתאימו לגודל הנייר שאתה טוען.

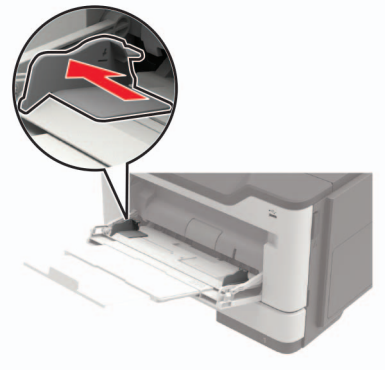

3 הגמש, אוורר ויישר את קצוות הנייר לפני הטעינה.

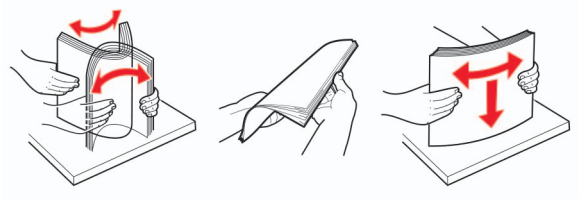

4 טען את הנייר כאשר הצד להדפסה פונה כלפי מעלה.

הערות:

- להדפסה חד-צדדית, טען נייר מכתבים עם הפנים כלפי מעלה, כ0אשר הקצה העליון של הגיליון פונה לכיוון חלקו הקדמי של המגש.
- להדפסה דו-צדדית, טען נייר מכתבים עם הפנים כלפי מטה, כאשר הקצה התחתון של הגיליון פונה לכיוון חלקו הקדמי של המגש.
- טען מעטפות עם הפנים כלפי מטה כאשר הדש מצד שמאל.

- טען מעטפות בתקן אירופאי כאשר צד הדש פונה כלפי מטה ונכנס ראשון למדפסת.

אזהרה—פוטנציאל לנזק: אל תשתמש במעטפות עם בולים, מהדקים, לחצנים, חלונות, רפידות מצופות או חלקים נדבקים מעצמם.

5 בלוח הבקרה של המדפסת, הגדר את סוג הנייר וגודל הנייר בתפריט Paper (נייר) בהתאם לנייר הטעון.

קישור בין מגשים

1 פתח את דפדפן האינטרנט ולאחר מכן הקלד את כתובת ה-IP של המדפסת בשדה הכתובת.

הערות:

- הצג את כתובת ה-IP של המדפסת במסך הבית של המדפסת. כתובת ה-IP מוצגת כארבע סדרות של מספרים המופרדים על-ידי נקודות, למשל 123.123.123.123.
- אם אתה משתמש בשרת Proxy, השבת אותו זמנית כדי לטעון את דף האינטרנט כהלכה.

2 לחץ על **Settings (הגדרות)** > **Paper (נייר)** > **Tray Configuration (תצורת מגש)**.

3 קבע את אותם גודל נייר וסוג נייר למגשים שאתה מקשר.

4 לשמור את ההגדרות.

5 לחץ על **Settings** (הגדרות) > **Device** (התקן) > **Maintenance** (תחזוקה) > **Configuration Menu** (תפריט תצורה) > **Tray Configuration** (תצורת מגש).

6 הגדר את האפשרות Tray Linking (קישור מגשים) כ-**Automatic** (אוטומטי).

7 לשמור את ההגדרות.

כדי לבטל קישור של מגשים, ודא שאין מגשים שלהם הגדרות גודל או סוג נייר זהות.

אזהרה—פוטנציאל לנזק: טמפרטורת ה- Fuser משתנה בהתאם לסוג הנייר שצוין. כדי להימנע מבעיות הדפסה, התאם את הגדרות סוג הנייר במדפסת לנייר שטעון במגש.

תומך נייר

גודלי נייר נתמכים

גודל נייר	מגש	רב-תכליתי מזין	דו-צדדי הדפסה	ADF	משטח הזכוכית של הסורק (MB2422, MX421, XM1242)	משטח הזכוכית של הסורק (MB2546, MX521, MX522, XM1246)
A4 210 x 297 מ"מ (8.3 x 11.7 אינץ')	✓	✓	✓	✓	✓	✓
A5 210 x 148 מ"מ (5.8 x 8.3 אינץ')	✓	✓	X	✓	✓	✓
A5 עם הזנת קצה ארוך[1] 148 x 210 מ"מ (5.8 x 8.3 אינץ')	✓	✓	X	✓	✓	✓
***A6** 105 x 148 מ"מ (4.1 x 5.8 אינץ')	✓	✓	X	✓	✓	✓
JIS B5 182 x 257 מ"מ (7.2 x 10.1 אינץ')	✓	✓	X	✓	✓	✓
Oficio (מקסיקו) 216 x 340 מ"מ (8.5 x 13.4 אינץ')	✓	✓	✓	✓	✓	✓
Hagaki 100 x 148 מ"מ (3.9 x 5.8 אינץ')	X	✓	X	X	✓	✓
כרטיס ביקור 50.8 x 88.9 מ"מ (2 x 3.5 אינץ')	X	X	X	X	✓	✓
Statement 140 x 216 מ"מ (5.5 x 8.5 אינץ')	✓	✓	X	✓	✓	✓
Executive 184 x 267 מ"מ (7.3 x 10.5 אינץ')	✓	✓	X	✓	✓	✓
1 גודל נייר זה אינו נתמך במגש האופציונלי. 2 מקור נייר זה תומך רק בנייר שגודלו עד 216 x 297 מ"מ (8.5 x 11.7 אינץ').						

גודל נייר	מגש	רב-תכליתי מזין	דו-צדדי הדפסה	ADF	משטח הזכוכית של הסורק (MB2422, MX421, XM1242)	משטח הזכוכית של הסורק (MB2546, MX521, MX522, XM1246)
Letter 216 x 279 מ"מ (8.5 x 11 אינץ')	√	√	√	√	√	√
Legal 216 x 356 מ"מ (8.5 x 14 אינץ')	√	√	√	√	X	√
Folio 216 x 330 מ"מ (8.5 x 13 אינץ')	√	√	√	√	X	√
Universal (אוניברסלי) 76.2 x 127 מ"מ עד 216 x 356 מ"מ (3 x 5 אינץ' עד 14 x 8.5 אינץ')	√	√	X	√	√[2]	√
Envelope (Monarch 7 3/4) 98 x 191 מ"מ (3.9 x 7.5 אינץ')	X	√	X	X	√	√
Envelope 9 98 x 225 מ"מ (3.9 x 8.9 אינץ')	X	√	X	X	√	√
Envelope 10 105 x 241 מ"מ (4.1 x 9.5 אינץ')	X	√	X	X	√	√
DL Envelope 110 x 220 מ"מ (4.3 x 8.7 אינץ')	X	√	X	X	√	√
C5 Envelope 162 x 229 מ"מ (6.4 x 9 אינץ')	X	√	X	X	√	√
B5 Envelope 176 x 250 מ"מ (6.9 x 9.8 אינץ')	X	√	X	X	√	√
אחר Envelope 76.2 x 127 מ"מ עד 216 x 356 מ"מ (3 x 5 אינץ' עד 14 x 8.5 אינץ')	X	√	X	X	√	√
1 גודל נייר זה אינו נתמך במגש האופציונלי. [2] מקור נייר זה תומך רק בנייר שגודלו עד 216 x 297 מ"מ (8.5 x 11.7 אינץ').						

סוגי נייר נתמכים

סוג נייר	מגש	מזין רב-תכליתי	הדפסה דו-צדדית	ADF	משטח הזכוכית של הסורק
נייר רגיל	√	√	√	√	√
Card stock (כרטיסים)	X	√	X	X	√
שקף	√	√	X	X	√
ממוחזר	√	√	√	√	√
Paper labels (מדבקות נייר)[1]	√	√	X	X	√
בונד[2]	√	√	√	√	√
Letterhead (נייר מכתבים)	√	√	√	√	√
Preprinted (נייר מודפס מראש)	√	√	√	√	√
Colored Paper (נייר צבעוני)	√	√	√	√	√
Light Paper (נייר קל)	√	√	√	√	√
נייר כבד[2]	√	√	√	√	√
מחוספס/כותנה	√	√	√	√	√
Envelope (מעטפה)	X	√	X	X	√
Rough Envelope (מעטפה גסה)	X	√	X	X	√

[1] מדבקות נייר צד אחד המיועדות למדפסות לייזר, נתמכות לשימוש מזדמן. מומלץ להדפיס 20 עמודים או פחות של מדבקות נייר בחודש. מדבקות ויניל, בית מרקחת ודו-צדדיות אינן נתמכות.

[2] נייר בונד ונייר כבד נתמכים במצב הדפסה משני צדי הדף אם משקלם עד 90 ג'/מ"ר (24 ליברות).

משקלי נייר נתמכים

	מגש	מזין רב-תכליתי	הדפסה דו-צדדית	ADF
משקל נייר	60-120 גרם/מ"ר (16-32 ליברות)	60-216 גרם/מ"ר (16-58 ליברות)	60-90 גרם/מ"ר (16-24 ליברות)	52-120 גרם/מ"ר (14-32 ליברות)

הדפסה

הדפסה ממחשב

הערה: עבור תוויות, ניירות בריסטול ומעטפות, הגדר את גודל וסוג הנייר במדפסת לפני הדפסת המסמך.

1. במסמך שאתה מנסה להדפיס, פתח את תיבת הדו-שיח Print (הדפסה).
2. כוונן את ההגדרות לפי הצורך.
3. הדפס את המסמך.

הדפסה מהתקן נייד

הדפסה מהתקן נייד באמצעות Lexmark Mobile Print

Lexmark™ Mobile Print מאפשר לך לשלוח מסמכים ותמונות ישירות למדפסת נתמכת של Lexmark.

1. פתח את המסמך ואז שלח אותו או שתף אותו עם Lexmark Mobile Print.

   הערה: ייתכן שחלק מהיישומים של צדדים שלישיים לא ייתמכו בתכונת השליחה או השיתוף. לקבלת מידע נוסף עיין בתיעוד הנלווה ליישום.

2. בחר מדפסת.
3. הדפס את המסמך.

הדפסה מהתקן נייד באמצעות Google Cloud Print

Google Cloud Print™ הוא פתרון הדפסה ניידת אשר מאפשר ליישומים זמינים בהתקנים ניידים להדפיס בכל מדפסת המוכנה לשימוש עם Google Cloud Print.

1. הפעל יישום זמין ממסך הבית של ההתקן הנייד.
2. הקש על **Print** (הדפסה) ואז בחר מדפסת.
3. הדפס את המסמך.

הדפסה מהתקן נייד באמצעות שירות ההדפסה Mopria

שירות ההדפסה ®Mopria הוא פתרון להדפסה ניידת עבור התקנים ניידים הפועלים עם מערכת Android™ מגרסה 4.4 ואילך. הוא מאפשר לך להדפיס ישירות בכל מדפסת בעלת אישור Mopria.

הערה: לפני ההדפסה ודא ששירות ההדפסה Mopria זמין.

1. הפעל יישום תואם ממסך הבית של ההתקן הנייד.
2. הקש על **Print** (הדפסה) ואז בחר את המדפסת.
3. שלח את משימת ההדפסה.

הדפסה מהתקן נייד באמצעות AirPrint

AirPrint הוא פתרון הדפסה ניידת אשר מאפשר לך להדפיס ישירות מהתקני Apple למדפסת בעלת אישור AirPrint.

הערה: יישום זה נתמך רק בחלק מהתקני Apple.

1. הפעל יישום תואם ממסך הבית של ההתקן הנייד.
2. בחר פריט להדפסה ואז הקש על סמל השיתוף.
3. הקש על **Print** (הדפסה) ואז בחר את המדפסת.
4. שלח את משימת ההדפסה.

הדפסה מכונן הבזק

תכונה זו זמינה רק בחלק מדגמי המדפסות.

1. הכנס את כונן ההבזק.

הערות:

- אם אתה מכניס את כונן ההבזק כשמופיעה הודעת שגיאה, המדפסת תתעלם מכונן ההבזק.
- אם תחבר כונן הבזק בעת שהמדפסת מעבדת משימות הדפסה אחרות, תופיע ההודעה **Busy** (עסוק) בצג.

2. בחר במסמך שברצונך להדפיס.

   קבע הגדרות הדפסה אחרות לפי הצורך.

3. הדפס את המסמך.

   כדי להדפיס מסמך אחר בחר באפשרות **USB Drive** (כונן USB).

אזהרה—פוטנציאל לנזק: למניעת אובדן נתונים או פגיעה בתפקוד המדפסת, אל תיגע בכונן ההבזק או במדפסת באזור המוצג כשמתבצעות פעילויות הדפסה, קריאה או כתיבה עם התקן הזיכרון.

כונני הבזק וסוגי קבצים נתמכים

כונני הבזק

- Lexar JumpDrive S70 (16GB ו-32GB)
- SanDisk Cruzer (16GB ו-32GB)
- PNY Attaché (16GB ו-32GB)

הערות:

- המדפסת תומכת בכונני הבזק USB מהירים עם תקן מהירות מלאה.
- יש להשתמש בכונני הבזק USB אשר תומכים במערכת קבצים מסוג FAT (File Allocation Tables).

סוגי קבצים

מסמכים

- PDF (גרסה 1.7 או גרסה קודמת)
- XPS
- תבנית של קובצי Microsoft (.doc, .docx, .xls, .xlsx, .ppt, .pptx)

תמונות:

- .dcx
- .gif
- .JPEG או .jpg
- .bmp
- .pcx
- .TIFF או .tif
- .png

הגדרת משימות חסויות

1 בלוח הבקרה, נווט אל:

Settings (הגדרות) > Security (אבטחה) > Confidential Print Setup (הגדרת הדפסה חסויה)

2 קבע את תצורת ההגדרות.

השתמש ב:	כדי
מקס קוד PIN שגוי	הגדרת מספר הפעמים שבהן ניתן להזין PIN לא חוקי. **הערה:** לאחר הגעה למגבלה, משימות ההדפסה עבור שם משתמש זה נמחקות.
Confidential Job Expiration (תפוגת משימה חסויה)	הגדרת מועד התפוגה למשימות הדפסה של מסמכים חסויים. **הערה:** משימות חסויות מוחזקות יישמרו במדפסת עד שישוחררו או יימחקו ידנית.
Repeat Job Expiration (תפוגת משימה חוזרת)	הגדרת מועד התפוגה למשימות הדפסה חוזרות. **הערה:** משימות מוחזקות חוזרות מאוחסנות בזיכרון המדפסת לצורך הדפסה מחדש.
Verify Job Expiration (אימות תפוגת משימה)	הגדרת מועד התפוגה שבו המדפסת תדפיס עותק לפני הדפסת שאר העותקים. **הערה:** משימות אימות מדפיסות עותק אחד כדי לבדוק אם הוא עומד בדרישות לפני הדפסת העותקים הנותרים.
Reserve Job Expiration (תפוגת משימה שמורה)	הגדרת מועד התפוגה שבו המדפסת תאחסן משימות הדפסה. **הערה:** משימות שמורות מופסקות נמחקות אוטומטית לאחר ההדפסה.
Require All Jobs to be Held (דרוש שמירה של כל המשימות)	הגדרת המדפסת לשמור את כל משימות ההדפסה.
Keep duplicate documents (שמור מסמכים כפולים)	הגדרת המדפסת להדפסת כל המסמכים שלהם אותו שם קובץ.

הדפסת משימות חסויות ומשימות מופסקות אחרות

למשתמשי Windows

1 כאשר מסמך פתוח, לחץ על **File (קובץ) > Print (הדפסה)**.

2 לחץ על **Properties (מאפיינים)**, **Preferences (העדפות)**, **Options (אפשרויות)**, או **Setup (הגדרות)**.

3 לחץ על **Print and Hold (הדפס והפסק)**.

4 בחר **Use Print and Hold** (שימוש בהדפסה והפסק), ואז הקצה שם משתמש.

5 בחר את סוג משימת ההדפסה (Confidential (חסויה), Repeat (חוזרת), Reserve (שמורה), או Verify (אימות)).

אם משימת ההדפסה חסויה, הזן קוד PIN בן ארבע ספרות.

6 לחץ על **אישור** או **הדפסה**.

7 ממסך הבית של המדפסת, שחרר את משימת ההדפסה.

- למשימות חסויות, עבור אל:

Held jobs (משימות מופסקות) > בחר את שם המשתמש שלך > **Confidential** (חסויה) > הזן את קוד ה-PIN > בחר את משימת ההדפסה > קבע את תצורת ההגדרות > **Print** (הדפסה)

- למשימות הדפסה אחרות, עבור אל:

Held jobs (משימות מופסקות) > בחר את שם המשתמש > בחר את משימת ההדפסה > קבע את תצורת ההגדרות > **Print** (הדפסה)

למשתמשי Macintosh

1 כשמסמך פתוח, בחר **File (קובץ)** > **Print (הדפסה)**.

במקרה הצורך, לחץ על משולש הגילוי כדי לראות אפשרויות נוספות.

2 בתפריט Print options (אפשרויות הדפסה) או Copies & Pages (עותקים ודפים), בחר באפשרות **Job Routing (ניתוב משימות)**.

3 בחר את סוג משימת ההדפסה (Confidential (חסויה), Repeat (חוזרת), Reserve (שמורה), או Verify (אימות)).

אם משימת ההדפסה חסויה, הקצה שם משתמש וקוד PIN בן ארבע ספרות.

4 לחץ על **אישור** או **הדפסה**.

5 ממסך הבית של המדפסת, שחרר את משימת ההדפסה.

- למשימות חסויות, עבור אל:

Held jobs (משימות מופסקות) > בחר את שם המשתמש שלך > **Confidential Jobs (משימות חסויות)** > הזן קוד PIN > בחר משימת הדפסה > ציין מספר העתקים > **Print (הדפס)**

- למשימות הדפסה אחרות, עבור אל:

Held jobs (משימות מופסקות) > בחר את שם המשתמש > בחר את משימת ההדפסה > קבע את תצורת ההגדרות > **Print** (הדפסה)

הדפסה מפרופיל Cloud Connector

1 במסך הבית גע באפשרות **Card Copy** (העתקת תעודה).

2 Select a cloud service provider, and then select a profile.

הערה: לקבלת מידע נוסף על יצירת פרופיל Cloud Connector ראה "יצירת פרופיל Cloud Connector" בעמוד 20.

3 בחר קובץ.

הערה: לא ניתן לבחור קובץ שאינו נתמך.

4 במידת הצורך שנה את ההגדרות.

5 גע באפשרות **Print (הדפסה)**.

הדפסת רשימת דוגמאות גופנים

1 במסך הבית, גע ב-**Settings** (הגדרות) > **Reports** (דוחות) > **Print** (הדפסה) > **Print Fonts** (גופני הדפסה).

2 גע ב- **PCL Fonts (גופני PCL)** או **PostScript Fonts (גופני PostScript)**.

הדפסת רשימת ספריות

במסך הבית, גע ב-**Settings** (הגדרות) > **Reports** (דוחות) > **Print** (הדפסה) > **Print Directory** (ספריית הדפסות).

ביטול משימת הדפסה

מלוח הבקרה של המדפסת

1 במסך הבית, גע באפשרות **Job Queue** (תור משימות).

הערה: באפשרותך גם לגשת להגדרה זו על-ידי נגיעה בחלק העליון של מסך הבית.

2 בחר משימה לביטול.

מהמחשב

1 בצע אחת מהפעולות הבאות, בהתאם למערכת ההפעלה:

- פתח את תיקיית המדפסות ולאחר מכן בחר את המדפסת שלך.
- מתוך System Preferences (העדפות מערכת) בתפריט Apple, נווט אל המדפסת שלך.

2 בחר משימה לביטול.

העתקה

שימוש במזין המסמכים האוטומטי ובזכוכית הסורק

מזין מסמכים אוטומטי (ADF)	משטח הזכוכית של הסורק
• השתמש במזין המסמכים האוטומטי עם מסמכים מרובי עמודים או דו-צדדיים. • טען את מסמך המקור עם הפנים כלפי מעלה. במקרה של מסמכים מרובי-עמודים, הקפד ליישר את הקצוות המובילים של הדפים לפני טעינתם. • הקפד לכוונן את המובילים שבמזין המסמכים האוטומטי בהתאם לגודל הנייר שאתה טוען.	• השתמש בזכוכית הסורק למסמכים בעלי עמוד בודד, עמודי ספר, פריטים קטנים (כמו גלויות או תמונות), שקפים, נייר צילום או מדיה דקה (כמו למשל גזירי עיתונות). • הנח את המסמך עם הפנים כלפי מטה בפינה עם החץ.

יצירת עותקים

1 טען מסמך מקור במגש מזין המסמכים האוטומטי (ADF) או על משטח הזכוכית של הסורק.

הערה: כדי למנוע חיתוך תמונה, ודא שגודל המסמך המקורי והפלט זהים.

2 בדף הבית, גע באפשרות **Copy** (העתקה) ואז ציין את מספר העותקים.

כוונן את הגדרות ההעתקה לפי הצורך.

3 העתק את המסמך.

הערה: כדי לבצע העתקה מהירה, לחץ בלוח הבקרה על .

העתקת תמונות

1 הנח תמונה על משטח הזכוכית של הסורק.

2 בלוח הבקרה, נווט אל:

Copy (העתקה) > **Settings** (הגדרות) > **Content** (תוכן) > **Content Type** (סוג תוכן) > **Photo** (תמונה)

3 בתפריט Content Source (מקור תוכן), בחר את ההגדרה שהכי מתאימה לתמונת המקור.

4 העתק את המסמך.

העתקה על נייר מכתבים

1 טען מסמך מקור במגש מזין המסמכים האוטומטי (ADF) או על משטח הזכוכית של הסורק.

2 בדף הבית גע ב-**Copy** (העתקה) > **Copy From** (העתק מ-) > ובחר את גודל המסמך המקורי.

3 גע ב-**Copy To** (העתק אל), ואז בחר את מקור הנייר שכולל את נייר המכתבים.

אם טענת את נייר המכתבים במזין הרב-תכליתי, אחר-כך נווט אל:

Copy To (העתק אל) > **Multipurpose Feeder** (מזין רב-תכליתי) > בחר גודל נייר > **Letterhead** (נייר מכתבים)

4 העתק את המסמך.

העתקה על שני צדי הנייר (דו-צדדית)

1 טען מסמך מקור במגש מזין המסמכים האוטומטי (ADF) או על משטח הזכוכית של הסורק.

2 במסך הבית גע באפשרויות **Copy** (העתקה) > **Settings** (הגדרות) > **Paper Setup** (הגדרות נייר).

3 התאם את ההגדרות.

4 העתק את המסמך.

הקטנה או הגדלה של עותקים

1 טען מסמך מקור במגש מזין המסמכים האוטומטי (ADF) או על משטח הזכוכית של הסורק.

2 בלוח הבקרה, נווט אל:

Copy (העתקה) > **Settings** (הגדרות) > **Scale** (קנה-מידה) > ציין ערך קנה-מידה

הערה: שינוי גודל המסמך המקורי או הפלט לאחר הגדרת קנה-המידה משחזר את ערך קנה המידה לאפשרות Auto (אוטומטי).

3 העתק את המסמך.

Collating copies (איסוף עותקים)

1 טען מסמך מקור במגש מזין המסמכים האוטומטי (ADF) או על משטח הזכוכית של הסורק.

2 בלוח הבקרה, נווט אל:

Copy (העתקה) > **Settings** (הגדרות) > **Collate** (איסוף) > **On (מופעל) [1,2,1,2,1,2]**

3 העתק את המסמך.

הוספת גיליונות הפרדה בין העתקים

1 טען מסמך מקור במגש מזין המסמכים האוטומטי (ADF) או על משטח הזכוכית של הסורק.

2 בלוח הבקרה, נווט אל:

Copy (העתקה) > **Settings** (הגדרות) > **Separator Sheets** (גיליונות הפרדה) > התאם את ההגדרות

3 העתק את המסמך.

העתקת מספר עמודים על גיליון יחיד

1 טען מסמך מקור במגש מזין המסמכים האוטומטי (ADF) או על משטח הזכוכית של הסורק.

2 בלוח הבקרה, נווט אל:

Copy (העתקה) > **Settings** (הגדרות) > **Pages per Side** (עמודים על כל צד) > התאם את ההגדרות

3 העתק את המסמך.

יצירת קיצור דרך להעתקה

הערה: ייתכן שיידרשו לך זכויות מנהל מערכת כדי ליצור קיצור דרך.

1 פתח את דפדפן האינטרנט ולאחר מכן הקלד את כתובת ה-IP של המדפסת בשדה הכתובת.

הערות:

- הצג את כתובת ה-IP של המדפסת במסך הבית. כתובת ה-IP מוצגת כארבע סדרות של מספרים המופרדים על-ידי נקודות, למשל 123.123.123.123.
- אם אתה משתמש בשרת Proxy, השבת אותו זמנית כדי לטעון את דף האינטרנט כהלכה.

2 לחץ על **Shortcuts** (קיצורי דרך) > **Add Shortcut** (הוסף קיצור דרך).

3 בתפריט Shortcut Type (סוג קיצור דרך), בחר **Copy** (העתקה) ואז קבע את תצורת ההגדרות.

4 החל את השינויים

שליחת דואר אלקטרוני

שימוש במזין המסמכים האוטומטי ובזכוכית הסורק

מזין מסמכים אוטומטי (ADF)	משטח הזכוכית של הסורק
• השתמש במזין המסמכים האוטומטי עם מסמכים מרובי עמודים או דו-צדדיים. • טען את מסמך המקור עם הפנים כלפי מעלה. במקרה של מסמכים מרובי-עמודים, הקפד ליישר את הקצוות המובילים של הדפים לפני טעינתם. • הקפד לכוונן את המובילים שבמזין המסמכים האוטומטי בהתאם לגודל הנייר שאתה טוען.	• השתמש בזכוכית הסורק למסמכים בעלי עמוד בודד, עמודי ספר, פריטים קטנים (כמו גלויות או תמונות), שקפים, נייר צילום או מדיה דקה (כמו למשל גזירי עיתונות). • הנח את המסמך עם הפנים כלפי מטה בפינה עם החץ.

הגדרת פונקציית הדואר האלקטרוני

1 פתח את דפדפן האינטרנט ולאחר מכן הקלד את כתובת ה-IP של המדפסת בשדה הכתובת.

הערות:

- הצג את כתובת ה-IP של המדפסת במסך הבית. כתובת ה-IP מוצגת כארבע סדרות של מספרים המופרדים על-ידי נקודות, למשל 123.123.123.123.
- אם אתה משתמש בשרת Proxy, השבת אותו זמנית כדי לטעון את דף האינטרנט כהלכה.

2 לחץ על **Settings (הגדרות)** > **E-mail (דוא"ל)** > **E-mail Setup (הגדרת דוא"ל)**.

3 קבע את תצורת ההגדרות.

4 החל את השינויים

קביעת הגדרות דואר אלקטרוני

1 פתח את דפדפן האינטרנט ולאחר מכן הקלד את כתובת ה-IP של המדפסת בשדה הכתובת.

הערות:

- הצג את כתובת ה-IP של המדפסת במסך הבית של המדפסת. כתובת ה-IP מוצגת כארבע סדרות של מספרים המופרדים על-ידי נקודות, למשל 123.123.123.123.
- אם אתה משתמש בשרת Proxy, השבת אותו זמנית כדי לטעון את דף האינטרנט כהלכה.

2 לחץ על **Settings** (הגדרות) > **E-mail** (דוא"ל).

3 הזן את המידע הדרוש.

4 החל את השינויים.

שליחת דוא"ל

באמצעות לוח הבקרה

1 טען מסמך מקור במגש מזין המסמכים האוטומטי (ADF) או על משטח הזכוכית של הסורק.

2 במסך הבית, גע ב- **E-mail (דואר אלקטרוני)**, ולאחר מכן הזן את המידע הדרוש.

הערה: תוכל גם להזין את פרטי הנמען באמצעות ספר הטלפונים או מספר קיצור הדרך.

3 במידת הצורך, קבע את הגדרות התצורה של סוג קובץ הפלט.

4 שלח את הדוא"ל.

באמצעות מספר קיצור הדרך

1 בלוח הבקרה לחץ על **#**, ולאחר מכן הזן את מספר קיצור הדרך באמצעות לוח המקשים.

2 שלח את הדוא"ל.

יצירת קיצור דרך לדואר אלקטרוני

הערה: ייתכן שיידרשו לך זכויות מנהל מערכת כדי ליצור קיצור דרך.

1 פתח את דפדפן האינטרנט ולאחר מכן הקלד את כתובת ה-IP של המדפסת בשדה הכתובת.

הערות:

- הצג את כתובת ה-IP של המדפסת במסך הבית. כתובת ה-IP מוצגת כארבע סדרות של מספרים המופרדים על-ידי נקודות, למשל 123.123.123.123.
- אם אתה משתמש בשרת Proxy, השבת אותו זמנית כדי לטעון את דף האינטרנט כהלכה.

2 לחץ על **Shortcuts** (קיצורי דרך) > **Add Shortcut** (הוסף קיצור דרך).

3 בתפריט Shortcut Type (סוג קיצור דרך), בחר **E-mail** (דוא"ל) ואז קבע את תצורת ההגדרות.

4 החל את השינויים

שיגור וקבלת פקס

הגדרת המדפסת כפקס

הערות:

- שיטות ההתחברות הבאות רלוונטיות לארצות או אזורים מסוימים בלבד.
- במהלך ההגדרה הראשונית של המדפסת, בטל את הבחירה בתכונת הפקס ובכל תכונה אחרת שבכוונתך להגדיר מאוחר יותר, ולאחר מכן בחר באפשרות **Continue (המשך)**.
- אם פונקציית הפקס זמינה ולא מוגדרת באופן מלא, נורית המחוון עשויה להבהב באדום.

אזהרה—פוטנציאל לנזק: למניעת איבוד נתונים או פגיעה בתפקוד המדפסת, אל תיגע בכבלים או במדפסת באזור המוצג במהלך פעולת שליחה או קבלה של פקס.

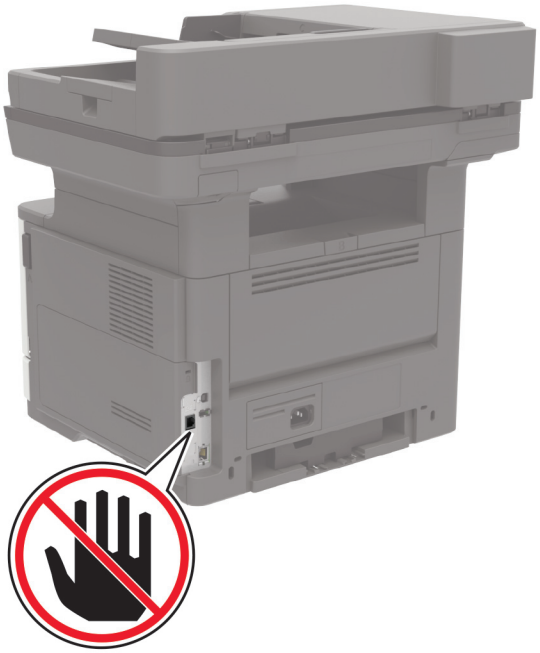

הגדרת פונקציית הפקס

1. במסך הבית, גע באפשרות **Settings** (הגדרות) > (התקן) **Device** > **Preferences** (העדפות) > **Run Initial Setup** (הפעלת הגדרה ראשונית).
2. כבה את המדפסת, המתן כ-10 שניות ולאחר מכן הדלק אותה שוב.
3. במסך Before You Begin (לפני שתתחיל), בחר **Change the Settings and Continue with the Wizard** (שנה את ההגדרות והמשך עם האשף).
4. במסך Fax/Email Server Setup (הגדרת שרת פקס/דוא"ל), הזן את המידע הדרוש.
5. סיים את ההגדרה.

הגדרת פקס באמצעות קו טלפון רגיל

זהירות—סכנת שוק: למניעת סכנת התחשמלות, אל תגדיר מוצר זה ואל תטפל בחיבורי חשמל או כבלים, כגון כבל החשמל, תכונת הפקס או הטלפון, בעת סופת ברקים.

זהירות—סכנת שוק: כדי להימנע מסכנת התחשמלות, אל תשתמש בתכונת הפקס במהלך סופת ברקים.

זהירות—פוטנציאל לפציעה: כדי להפחית את הסיכון לשרפה, השתמש רק בכבל תקשורת (RJ-11) מסוג 26 AWG ומעלה בעת חיבור מוצר זה לרשת הטלפון הממותגת הציבורית. עבור משתמשים באוסטרליה, הכבל חייב להיות באישור רשות התקשורת והמדיה האוסטרלית.

הגדרה 1: המדפסת מחוברת לקו פקס ייעודי

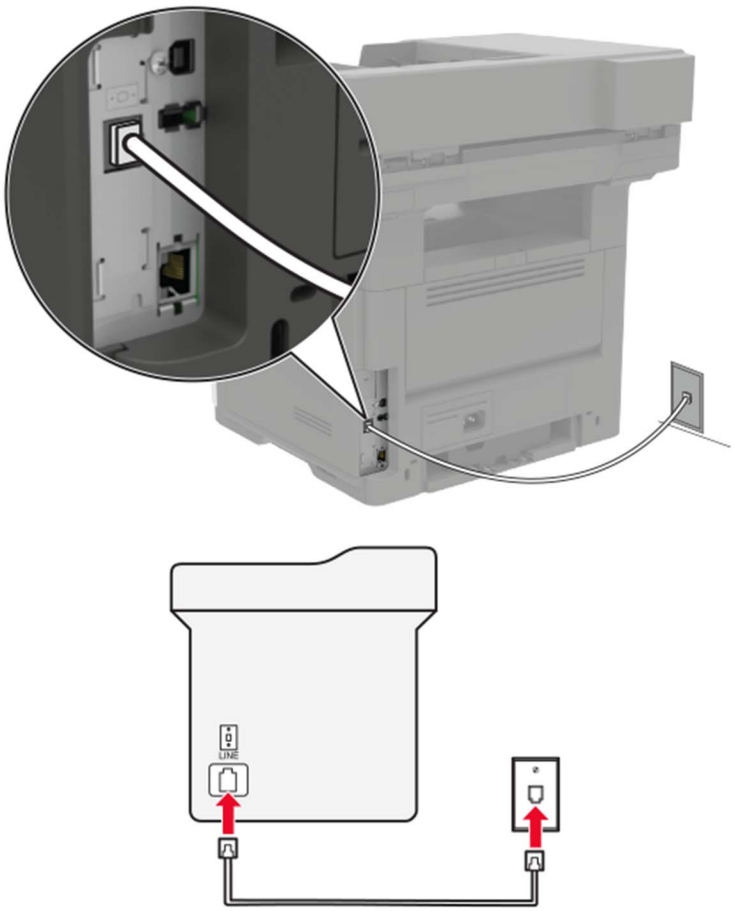

1. חבר קצה אחד של כבל הטלפון ליציאת הקו של המדפסת.
2. חבר את הקצה השני של הכבל לשקע טלפון אנלוגי פעיל בקיר.

הערות:

- ניתן להגדיר את המדפסת לקבלת הפקסים אוטומטית (מענה אוטומטי מופעל) או ידנית (מענה אוטומטי מכובה).
- אם ברצונך לקבל פקסים אוטומטית, הגדר מענה של המדפסת לאחר מספר נבחר של צלצולים.

הגדרה 2: המדפסת חולקת את הקו עם משיבון

הערה: אם אתה רשום לשירות צלצול מובחן, ודא שאתה מגדיר את דפוס הצלצול הנכון עבור המדפסת. אם לא תעשה זאת, המדפסת לא תקבל את הפקסים גם אם הגדרת אותה לקבלת פקסים אוטומטית.

מחוברת לשקעי טלפון נפרדים בקיר

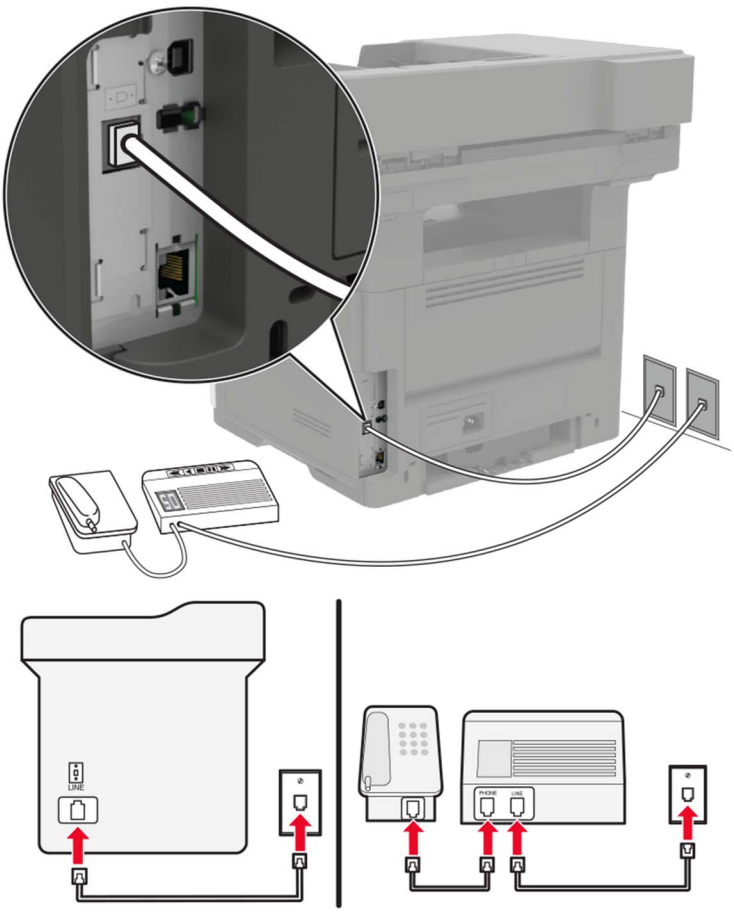

1. חבר קצה אחד של כבל הטלפון ליציאת הקו של המדפסת.
2. חבר את הקצה השני של הכבל לשקע טלפון אנלוגי פעיל בקיר.

הערות:

- אם יש לך רק מספר טלפון אחד בקו, הגדר את המדפסת לקבלת הודעות פקס באופן אוטומטי.
- הגדר את המדפסת לענות לשיחות שני צלצולים אחרי המשיבון. לדוגמה, אם תגדיר את המשיבון למענה לשיחות לאחר ארבעה צלצולים, הגדר את המדפסת למענה לשיחות לאחר שישה צלצולים.

הגדרת פקס בארצות או באזורים בעלי שקעי ותקעי טלפון שונים

זהירות—סכנת שוק: למניעת סכנת התחשמלות, אל תגדיר מוצר זה ואל תטפל בחיבורי חשמל או כבלים, כגון כבל החשמל, תכונת הפקס או הטלפון, בעת סופת ברקים.

זהירות—סכנת שוק: כדי להימנע מסכנת התחשמלות, אל תשתמש בתכונת הפקס במהלך סופת ברקים.

זהירות—פוטנציאל לפציעה: כדי להפחית את הסיכון לשרפה, השתמש רק בכבל תקשורת (RJ-11) מסוג 26 AWG ומעלה בעת חיבור מוצר זה לרשת הטלפון הממותגת הציבורית. עבור משתמשים באוסטרליה, הכבל חייב להיות באישור רשות התקשורת והמדיה האוסטרלית.

שקע הקיר הסטנדרטי שמשמש ברוב המדינות או האזורים הוא RJ11. אם השקע בקיר או הציוד במתקן שלך אינו תואם לסוג זה של חיבור, השתמש במתאם טלפון. ייתכן שהמתאם המתאים למדינה או לאזור שלך לא ייכלל עם המדפסת ושתצטרך לרכוש אותו בנפרד.

עשוי להיות מחבר מתאם המתוקן ביציאת הטלפון של המדפסת. אל תוציא את תקע המתאם מיציאת הטלפון של המדפסת אם אתה מתחבר למערכת טלפון בחיבור טורי או בחיבור קסקדה.

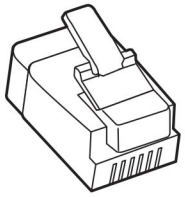

שם רכיב	מק"ט
תקע מתאם של Lexmark	40X8519

חיבור המדפסת לשקע בקיר שאינו מסוג RJ11

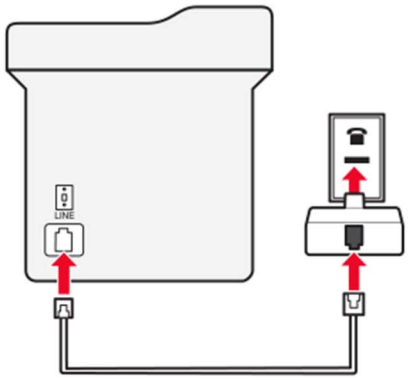

1. חבר קצה אחד של כבל הטלפון ליציאת הקו של המדפסת.
2. חבר את הקצה השני של הכבל למתאם RJ11 ולאחר מכן חבר את המתאם לשקע שבקיר.
3. אם ברצונך לחבר התקן אחר עם מחבר שאינו מסוג RJ11 לאותו שקע בקיר, חבר אותו ישירות למתאם הטלפון.

חיבור המדפסת לשקע בקיר בגרמניה

בגרמניה, לשקע בקיר יש שני סוגי יציאות. יציאות N מיועדות למכשירי פקס, מודמים ומשיבונים. יציאת F מיועדת לטלפונים. חבר את המדפסת לאחת מיציאות ה-N.

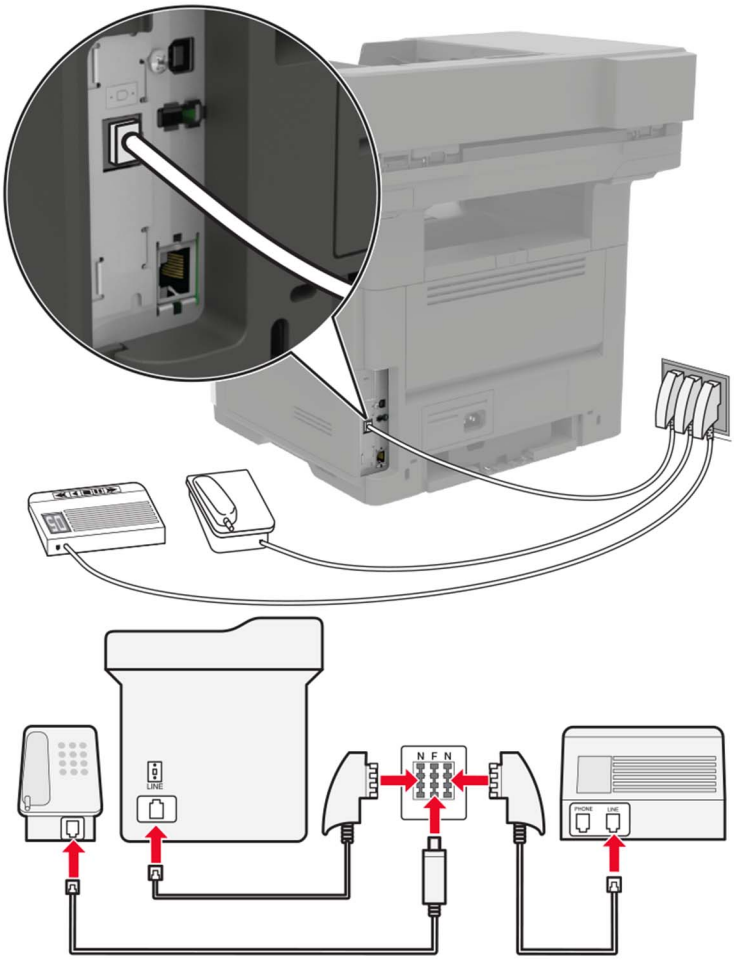

1. חבר קצה אחד של כבל הטלפון ליציאת הקו של המדפסת.
2. חבר את הקצה השני של הכבל למתאם RJ11 ולאחר מכן חבר את המתאם ליציאת N.
3. אם ברצונך לחבר טלפון ומשיבון לאותו שקע בקיר, חבר את ההתקנים כפי שמוצג.

חיבור לשירות צלצול מובחן

עם שירות צלצול מובחן יכולים להיות לך כמה מספרי טלפון בקו טלפון אחד. לכל אחד ממספרי הטלפון מוקצית תבנית צלצול שונה.

1. במסך הבית גע ב-**Settings** (הגדרות) > **Fax** (פקס) > **Analog Fax Setup** (הגדרת פקס אנלוגי) > **Fax Receive Settings** (הגדרות קבלת פקס) > **Admin Controls** (בקרות מנהל מערכת) > **Answer On** (מענה ב:).
2. בחר את תבנית הצלצול.
3. החל את השינויים

הגדרת התאריך והשעה של הפקס

1 במסך הבית, גע באפשרות **Settings** (הגדרות) > **Device** (התקן) > **Preferences** (העדפות) > **Date and Time** (תאריך ושעה) > **Configure** (הגדרה).

2 קבע את תצורת ההגדרות.

הגדרת שעון קיץ

1 במסך הבית, גע באפשרות **Settings** (הגדרות) > **Device** (התקן) > **Preferences** (העדפות) > **Date and Time** (תאריך ושעה) > **Configure** (הגדרה).

2 בתפריט Time Zone (אזור זמן), בחר **Custom** (התאמה אישית).

3 קבע את תצורת ההגדרות.

שימוש במזין המסמכים האוטומטי ובזכוכית הסורק

מזין מסמכים אוטומטי (ADF)	משטח הזכוכית של הסורק
• השתמש במזין המסמכים האוטומטי עם מסמכים מרובי עמודים או דו-צדדיים. • טען את מסמך המקור עם הפנים כלפי מעלה. במקרה של מסמכים מרובי-עמודים, הקפד ליישר את הקצוות המובילים של הדפים לפני טעינתם. • הקפד לכוונן את המובילים שבמזין המסמכים האוטומטי בהתאם לגודל הנייר שאתה טוען.	• השתמש בזכוכית הסורק למסמכים בעלי עמוד בודד, עמודי ספר, פריטים קטנים (כמו גלויות או תמונות), שקפים, נייר צילום או מדיה דקה (כמו למשל גזירי עיתונות). • הנח את המסמך עם הפנים כלפי מטה בפינה עם החץ.

שיגור פקס

באמצעות לוח הבקרה

1 טען מסמך מקור במגש מזין המסמכים האוטומטי (ADF) או על משטח הזכוכית של הסורק.

2 במסך הבית, גע באפשרות **Fax** (פקס) ולאחר מכן הזן את המידע הדרוש.

3 קבע הגדרות פקס אחרות לפי הצורך.

4 שגר את משימת הפקס.

באמצעות מחשב

הערה: ודא שמנהל ההתקן האוניברסלי של הפקס מותקן.

למשתמשי Windows

1. כאשר מסמך פתוח, לחץ על **File (קובץ)** > **Print (הדפסה)**.
2. בחר את המדפסת ולאחר מכן לחץ על **Properties** (מאפיינים), **Preferences** (העדפות), **Options** (אפשרויות) או **Setup** (הגדרה).
3. לחץ על **Fax (פקס)** > **Enable fax (אפשר פקס)**, ולאחר מכן והזן את המספר של הנמען.
4. קבע הגדרות פקס אחרות לפי הצורך.
5. שגר את משימת הפקס.

למשתמשי Macintosh

1. כשמסמך פתוח, בחר **File (קובץ)** > **Print (הדפסה)**.
2. בחר את המדפסת והזן את מספרו של הנמען.
3. קבע הגדרות פקס אחרות לפי הצורך.
4. שגר את משימת הפקס.

תזמון פקס

1. טען מסמך מקור במגש מזין המסמכים האוטומטי (ADF) או על משטח הזכוכית של הסורק.
2. במסך הבית, נווט אל:
   Fax (פקס) > **To (אל)** > הזן את מספר הפקס > **Done (בוצע)**
3. גע ב-**Send Time** (שעת שליחה), קבע את תצורת ההגדרות, ואז גע באפשרות **Done** (בוצע).
4. שגר את הפקס.

יצירת קיצור דרך ליעד פקס

הערה: ייתכן שיידרשו לך זכויות מנהל מערכת כדי ליצור קיצור דרך.

1. פתח את דפדפן האינטרנט ולאחר מכן הקלד את כתובת ה-IP של המדפסת בשדה הכתובת.

   הערות:

   - הצג את כתובת ה-IP של המדפסת במסך הבית. כתובת ה-IP מוצגת כארבע סדרות של מספרים המופרדים על-ידי נקודות, למשל 123.123.123.123.
   - אם אתה משתמש בשרת Proxy, השבת אותו זמנית כדי לטעון את דף האינטרנט כהלכה.
2. לחץ על **Shortcuts** (קיצורי דרך) > **Add Shortcut** (הוסף קיצור דרך).
3. בתפריט Shortcut Type (סוג קיצור דרך), בחר **Fax** (פקס) ואז קבע את תצורת ההגדרות.
4. החל את השינויים

שינוי רזולוציית הפקס

1 טען מסמך מקור במגש מזין המסמכים האוטומטי (ADF) או על משטח הזכוכית של הסורק.

2 במסך הבית, גע באפשרות **Fax** (פקס) ולאחר מכן הזן את המידע הדרוש.

3 בחר הגדרה בתפריט Resolution (רזולוציה).

4 שגר את המסמך.

כוונון כהות הפקס

1 טען מסמך מקור במגש מזין המסמכים האוטומטי (ADF) או על משטח הזכוכית של הסורק.

2 במסך הבית, גע באפשרות **Fax** (פקס) ולאחר מכן הזן את המידע הדרוש.

3 כוונן את הגדרת הכהות.

4 שגר את משימת הפקס.

הצגת יומן פקס

1 פתח את דפדפן האינטרנט ולאחר מכן הקלד את כתובת ה-IP של המדפסת בשדה הכתובת.

הערות:

- הצג את כתובת ה-IP של המדפסת במסך הבית של המדפסת. כתובת ה-IP מוצגת כארבע סדרות של מספרים המופרדים על-ידי נקודות, למשל 123.123.123.123.
- אם אתה משתמש בשרת Proxy, השבת אותו זמנית כדי לטעון את דף האינטרנט כהלכה.

2 לחץ על **Settings** (הגדרות) > **Reports** (דוחות) > **Fax** (פקס).

3 לחץ על **Fax Job Log** (יומן משימת פקס) או **Fax Call Log** (יומן שיחות פקס).

חסימת פקס "זבל"

1 במסך הבית גע ב-**Settings** (הגדרות) > **Fax** (פקס) > **Analog Fax Setup** (הגדרת פקס אנלוגי) > **Fax Receive Settings** (הגדרות קבלת פקס) > **Admin Controls** (בקרות מנהל מערכת) > **Block No Name Fax** (חסימת פקסים ללא שם).

2 החל את השינויים.

החזקת פקסים

1 במסך הבית גע ב-**Settings** (הגדרות) > **Fax** (פקס) > **Analog Fax Setup** (הגדרת פקס אנלוגי) > **Fax Receive Settings** (הגדרות קבלת פקס) > **Holding Faxes** (החזקת פקסים).

2 בחר מצב.

העברת פקס

1. במסך הבית גע ב-**Settings**(הגדרות) > **Fax** (פקס) > **Analog Fax Setup** (הגדרת פקס אנלוגי) > **Fax Receive Settings** (הגדרות קבלת פקס) > **Admin Controls** (בקרות מנהל מערכת).
2. קבע את תצורת ההגדרות Fax Forwarding (העברת פקס), Forward To (העברה אל) ו-Forward to Shortcut (העברה לקיצור דרך).
3. החל את השינויים.

סריקה

שימוש במזין המסמכים האוטומטי ובזכוכית הסורק

מזין מסמכים אוטומטי (ADF)	משטח הזכוכית של הסורק
• השתמש במזין המסמכים האוטומטי עם מסמכים מרובי עמודים או דו-צדדיים. • טען את מסמך המקור עם הפנים כלפי מעלה. במקרה של מסמכים מרובי-עמודים, הקפד ליישר את הקצוות המובילים של הדפים לפני טעינתם. • הקפד לכוונן את המובילים שבמזין המסמכים האוטומטי בהתאם לגודל הנייר שאתה טוען.	• השתמש בזכוכית הסורק למסמכים בעלי עמוד בודד, עמודי ספר, פריטים קטנים (כמו גלויות או תמונות), שקפים, נייר צילום או מדיה דקה (כמו למשל גזירי עיתונות). • הנח את המסמך עם הפנים כלפי מטה בפינה עם החץ.

סריקה לשרת FTP

1. טען את מסמך המקור ב-ADF או על משטח הזכוכית של הסורק.
2. במסך הבית, גע ב-**FTP** ולאחר מכן הזן את המידע הדרוש.
3. קבע הגדרות FTP אחרות לפי הצורך.
4. שלח את משימת ה-FTP.

יצירת קיצור דרך ל-FTP

1. במסך הבית, גע באפשרות **FTP**.
2. הזן את כתובת שרת ה-FTP ואז גע ב-☆.
3. הזן שם קיצור דרך.
4. החל את השינויים.

סריקה לכונן הבזק

1 טען מסמך מקור במגש מזין המסמכים האוטומטי (ADF) או על משטח הזכוכית של הסורק.

2 הכנס את כונן ההבזק.

3 בחר באפשרות **Scan to USB** (סרוק לכונן USB) והתאם את ההגדרות לפי הצורך.

הערה: אם מסך כונן ה-USB לא מופיע, בחר באפשרות **USB Drive** (כונן USB) בלוח הבקרה.

4 סרוק את המסמך.

אזהרה—פוטנציאל לנזק: למניעת אובדן נתונים או פגיעה בתפקוד המדפסת, אל תיגע בכונן ההבזק או במדפסת באזור המוצג כשמתבצעות פעילויות הדפסה, קריאה או כתיבה עם התקן הזיכרון.

שליחת מסמכים סרוקים למחשב

1 טען מסמך מקור במגש מזין המסמכים האוטומטי (ADF) או על משטח הזכוכית של הסורק.

2 במסך הבית, גע באפשרויות **Scan Profiles** (סריקת פרופילים) > **Scan To Computer** (סריקה למחשב).

3 בחר את פרופיל הסריקה שבו תרצה לשמור את המסמך.

סריקה לפרופיל Cloud Connector

1 טען את המסמך במגש מזין המסמכים האוטומטי (ADF) או על משטח הזכוכית של הסורק.

2 במסך הבית גע באפשרות **Card Copy** (העתקת תעודה).

3 בחר ספק שירות ענן ואז בחר פרופיל.

הערה: לקבלת מידע נוסף על יצירת פרופיל Cloud Connector ראה "יצירת פרופיל Cloud Connector" בעמוד 20.

4 במידת הצורך בחר תיקייה.

5 גע באפשרות **Scan** (סריקה).

6 במידת הצורך, שנה את הגדרות Sharepoint.

7 גע באפשרות **Scan** (סריקה).

הבנת תפריטי המדפסת

Menu Map (מפת תפריטים)

Device (התקן)	• Preferences (העדפות) • לוח הפעלה מרוחק • Notifications (הודעות) • Power Management (ניהול צריכת חשמל) • Information Sent to Lexmark (מידע שנשלח אל Lexmark)	• Accessibility (נגישות) • Restore Factory Defaults (שחזור ברירות המחדל של היצרן) • Maintenance (תחזוקה) • סמלים גלויים במסך הבית • About This Printer (אודות מדפסת זו)
Print (הדפס)	• Layout (פריסה) • Setup (הגדרה) • Quality (איכות) • Job Accounting (דוח משימות) • XPS	• PDF • PostScript • PCL • HTML • Image (תמונה)
Paper (נייר)	• Tray Configuration (תצורת מגש)	• Media Configuration (תצורת מדיה)
Copy (העתקה)	Copy Defaults (ברירות מחדל להעתקה)	
Fax (פקס)	• מצב פקס • הגדרת פקס אנלוגי	• הגדרת שרת פקס
E-mail (דואר אלקטרוני)	• E-mail Setup (הגדרת דואר אלקטרוני) • E-mail Defaults (ברירות מחדל של דוא"ל)	• Web Link Setup (הגדרת קישור אינטרנט)
FTP	FTP Defaults (ברירות מחדל של FTP)	
Network/Ports (רשת/יציאות)	• Network Overview (סקירת רשת) • Wireless (אלחוטי) • Ethernet • TCP/IP • SNMP • IPSec	• 802.1x • תצורת LPD • HTTP/FTP Settings (הגדרות HTTP/FTP) • ThinPrint • USB • Google Cloud Print
Security (אבטחה)	• Login Methods (שיטות כניסה) • Schedule USB Devices (תזמון התקני USB) • Security Audit Log (יומן ביקורת אבטחה) • Login Restrictions (מגבלות כניסה) • Confidential Print Setup (הגדרת הדפסה חסויה)	• Disk Encryption (הצפנת דיסק) • Erase Temporary Data Files (מחק מסמכי נתונים זמניים) • Solutions LDAP Settings (הגדרות LDAP של פתרונות) • Mobile Services Management (ניהול שירותים ניידים) • שונות
Reports (דוחות)	• Menu Settings Page (דף הגדרות תפריט) • Device (התקן) • Print (הדפס)	• קיצורי דרך • Fax (פקס) • Network (רשת)

עזרה	• Print All Guides (הדפסת כל המדריכים) • Connection Guide (מדריך התחברות) • Copy Guide (מדריך העתקה) • E-mail Guide (מדריך דוא"ל) • מדריך פקס • מדריך FTP	• מדריך מידע • Media Guide (מדריך למדיה) • מדריך איכות מונו • Moving Guide (מדריך העברה) • Print Quality Guide (מדריך איכות הדפסה) • מדריך לחומרים מתכלים
פתרון בעיות	• Print Quality Test Pages (דפי בדיקת איכות הדפסה)	• ניקוי הסורק

Device (התקן)

Preferences (העדפות)

פריט בתפריט	תיאור
Display Language (שפת תצוגה) [רשימת שפות]	להגדיר את השפה של הטקסט שמופיע בתצוגה.
מדינה/אזור [רשימת ארצות או אזורים]	זהה את המדינה או האזור שבהם המדפסת שלך הוגדרה לפעול.
Run initial setup (הפעל הגדרה ראשונית) On (מופעל) Off (כבוי)*	מפעיל את האשף ההגדרה.
Keyboard (מקלדת) Keyboard Type (סוג מקלדת) [רשימת שפות]	בחר שפה כסוג מקלדת. **הערות:** • ייתכן שכל ערכי סוג המקלדת לא יופיעו, או שתידרש חומרה מיוחדת כדי שיופיעו. • פריט תפריט זה מופיע רק בחלק מדגמי המדפסת.
Displayed Information (מידע מוצג) [*IP Address] Display Text 1 (טקסט תצוגה 1 [כתובת IP]) [*Date/Time] Display Text 2 (טקסט תצוגה 2 [תאריך/שעה]) Custom Text 1 (טקסט מותאם אישית 1) Custom Text 2 (טקסט מותאם אישית 1)	ציון המידע שיופיע במסך הבית. **הערה:** טקסט תצוגה 1 וטקסט תצוגה 2 יופיעו רק בחלק מדגמי המדפסות.
Date and Time (תאריך ושעה) Configure (הגדרת תצורה) תאריך ושעה נוכחיים הגדרה ידנית של תאריך ושעה Date Format [MM-DD-YYYY*] (תבנית תאריך [*MM-DD-YYYY]) Time Format [12 hour A.M./P.M.*] (תבנית שעה [12 שעות A.M./P.M.*]) Time Zone [GMT*] (אזור זמן [GMT])	הגדרת התאריך והשעה במדפסת.
הערה: כוכבית (*) לצד ערך מציינת את הגדרת ברירת המחדל של היצרן.	

פריט בתפריט	תיאור
Date and Time (תאריך ושעה) Network Time Protocol On] Enable NTP*] (איפשור NTP [דולק]) NTP Server (שרת NTP) איפשור אימות	קביעת ההגדרות של Network Time Protocol (NTP). **הערות:** • איפשור אימות מופיע רק בחלק מדגמי המדפסות. • כאשר איפשור האימות מוגדר כמפתח MD5, מזהה המפתח והסיסמה מופיעים.
Paper Sizes (גודלי נייר) U.S.* Metric (מטרי)	הגדרת יחידת המידה של גודלי נייר. **הערה:** הארץ או האזור שנבחרו באשף ההגדרה הראשונית קובעים את הגדרת גודל הנייר הראשונית.
Screen Brightness (בהירות מסך) 20-100% (100*)	התאמת הבהירות של התצוגה. **הערה:** פריט תפריט זה מופיע רק בחלק מדגמי המדפסת.
Flash Drive Access (גישה לכונן הבזק) Enabled (זמין)* Disabled (מנוטרל)	מתן אפשרות גישה לכונן ההבזק.
Allow Background Removal (אפשר הסרת רקע) On (פועל)* Off (כבוי)	מציין אם הסרת רקע תתאפשר.
Allow Custom Job Scans (התר סריקת משימות מותאמות אישית) On (פועל)* Off (כבוי)	סריקת מספר משימות לקובץ יחיד.
One Page Flatbed Scanning (סריקת עמוד אחד במשטח סריקה) On (מופעל) Off (כבוי)*	מגדיר את ההעתקות מזכוכית הסורק לדף אחד בכל פעם.
Audio Feedback (משוב קולי) Button Feedback (משוב לחצן) On (פועל)* Off (כבוי)	איפשור משוב קולי בעת לחיצות על לחצנים, אינטראקציות עם לוח, הנחיות הקשורות לטעינת נייר, והודעות שגיאה. **הערה:** פריט תפריט זה מופיע רק בחלק מדגמי המדפסת.
Audio Feedback (משוב קולי) Volume (עוצמת שמע) 1-10 (5*)	כוונון עוצמת השמע של רמקולי המדפסת. **הערות:** • השינויים בעוצמת השמע מוחלים אחרי שפעילות המשתמש הנוכחית מסתיימת. • פריט תפריט זה מופיע רק בחלק מדגמי המדפסת.
Screen Timeout (פסק זמן של המסך) 10-300 (60*)	קבע את זמן הפעולה במצב סרק, בשניות, שיחלוף לפני שבתצוגה יופיע מסך הבית, או לפני שהמדפסת תנתק את חשבון המשתמש באופן אוטומטי.
הערה: כוכבית (*) לצד ערך מציינת את הגדרת ברירת המחדל של היצרן.	

לוח הפעלה מרוחק

פריט בתפריט	תיאור
External VNC Connection (חיבור VNC חיצוני) Don't Allow (אל תאפשר)* Allow (אפשר)	חיבור לקוח מחשוב רשת וירטואלי (VNC) חיצוני כדי להפעיל את לוח הבקרה המרוחק.
סוג אימות None (ללא)* Standard Authentication (אימות רגיל)	הגדרת סוג האימות בעת גישה לשרת לקוח של VNC.
VNC Password (סיסמת VNC)	ציון הסיסמה להתחברות אל לקוח ה-VNC. **הערה:** פריט תפריט זה מופיע רק כאשר סוג האימות מוגדר כאימות רגיל.
הערה: כוכבית (*) לצד ערך מציינת את הגדרת ברירת המחדל של היצרן.	

Notifications (הודעות)

פריט בתפריט	תיאור
נורית שגיאה Off (כבוי) On (מופעל)*	הגדרה שנורית החיווי תידלק כאשר מתרחשת שגיאת מדפסת.
ADF Loaded Beep (צפצוף טעינת מזין מסמכים אוטומטי) Off (כבוי) On (מופעל)*	אפשור השמעת צליל בעת טעינת נייר במזין המסמכים האוטומטי.
Alarm Control (בקרת התראות) Off (כבוי) Single (יחיד)* Continuous (מתמשך)	קבע את מספר הפעמים שבהן תושמע ההתראה כאשר המדפסת מצריכה התערבות של המשתמש.
Supplies (חומרים מתכלים) Show Supply Estimates (הצג הערכות חומרים מתכלים) Show estimates (הצג הערכות)* Do not show estimates (אל תציג הערכות)	הצגת מצב החומרים מתכלים המשוער.
Supplies (חומרים מתכלים) Display Estimates (הצג הערכות) עמודים* Percent (אחוזים)	הגדרת היחידה שבה תשתמש המדפסת כדי להעריך את השימוש בחומרים מתכלים ולהפעיל הודעות מותאמות אישית כשנדרשת התערבות של המשתמש. **הערה:** פריט תפריט זה מופיע רק בשרת האינטרנט המובנה.
Supplies (חומרים מתכלים) Cartridge Alarm (התראת מחסנית) Off (כבוי)* Single (יחיד) Continuous (מתמשך)	קבע את מספר הפעמים שבהן תושמע ההתראה כאשר מחסנית הטונר עומדת להתרוקן.
Supplies (חומרים מתכלים) Custom Supply Notifications (התראות על חומרים מתכלים בהתאמה אישית)	קביעת ההגדרות למצב שבו המדפסת מחייבת את התערבות המשתמש. **הערה:** פריט תפריט זה מופיע רק בשרת האינטרנט המובנה.
הערה: כוכבית (*) לצד ערך מציינת את הגדרת ברירת המחדל של היצרן.	

פריט בתפריט	תיאור
E-mail Alerts Setup (הגדרת התראות דוא"ל)	הגדרת המדפסת לשלוח התראות דוא"ל לרשימת אנשי קשר כאשר המדפסת מצריכה התערבות של המשתמש.
Error Prevention (מניעת שגיאה) Jam Assist (סיוע בחסימה) Off (כבוי) On (מופעל)*	הגדרת המדפסת להסיר אוטומטית עמודים ריקים או עמודים עם הדפסות חלקיות לאחר ניקוי חסימה.
Error Prevention (מניעת שגיאה) Auto Continue (המשך אוטומטי) Disabled (מנוטרל) 5–255 (5*)	אפשר למדפסת להמשיך לעבד או להדפיס משימה באופן אוטומטי לאחר ניקוי מצבי נוכחות מסוימים.
Error Prevention (מניעת שגיאה) Auto Reboot (אתחול מחדש אוטומטי) Auto Reboot (אתחול מחדש אוטומטי) Reboot when idle (אתחול מחדש במצב סרק) Reboot always (אתחול מחדש תמיד)* Reboot never (אתחול מחדש לעולם לא)	הגדרת המדפסת לביצוע אתחול מחדש כאשר מתרחשת שגיאה.
Error Prevention (מניעת שגיאה) Auto Reboot (אתחול מחדש אוטומטי) Max Auto Reboots (מקסימום אתחולים מחדש אוטומטיים) 1–20 (2*)	הגדר את מספר האתחולים מחדש האוטומטיים שהמדפסת יכולה לבצע.
Error Prevention (מניעת שגיאה) Auto Reboot (אתחול מחדש אוטומטי) Auto Reboot Window (חלון אתחול מחדש אוטומטי) 1–525600 (720*)	קבע את מספר השניות שיחלפו לפני שהמדפסת תבצע אתחול מחדש אוטומטי.
Error Prevention (מניעת שגיאה) Auto Reboot (אתחול מחדש אוטומטי) Auto Reboot Counter (מונה אתחול מחדש אוטומטי)	הצג מידע לקריאה בלבד על מונה האתחול מחדש.
Error Prevention (מניעת שגיאה) Auto Reboot (אתחול מחדש אוטומטי) Reset Auto Reboot Counter (איפוס מונה אתחול מחדש אוטומטי) ביטול Continue (המשך)	איפוס הערכים של Auto Reboot Counter (מונה אתחול מחדש אוטומטי).
Error Prevention (מניעת שגיאה) Display Short Paper Error (הצגת שגיאת נייר קצר) On (מופעל) Auto-clear (ניקוי אוטומטי)*	הגדרת המדפסת להציג הודעה כאשר מתרחשת שגיאת נייר קצר. **הערה:** נייר קצר מתייחס לגודל הנייר שנטען.
Error Prevention (מניעת שגיאה) Page Protect (הגנת עמוד) Off (כבוי)* On (מופעל)	הגדרת המדפסת לעבד את העמוד כולו בזיכרון לפני הדפסתו.
הערה: כוכבית (*) לצד ערך מציינת את הגדרת ברירת המחדל של היצרן.	

פריט בתפריט	תיאור
Jam Content Recovery (התאוששות מחסימת תוכן) Jam Recovery (התאוששות מחסימה) Off (כבוי) On (מופעל) Auto (אוטומטי)*	קביעה שהמדפסת תדפיס מחדש עמודים שנתקעו.
Jam Content Recovery (התאוששות מחסימת תוכן) Scanner Jam Recovery (התאוששות מחסימת סורק) Job level (רמת משימה) Page level (רמת עמוד)*	ציין כיצד להפעיל מחדש משימת סריקה לאחר פתרון בעיה של חסימת נייר.
הערה: כוכבית (*) לצד ערך מציינת את הגדרת ברירת המחדל של היצרן.	

Power Management (ניהול צריכת חשמל)

פריט בתפריט	תיאור
Sleep Mode Profile (פרופיל מצב שינה) Print with Display Off (הדפסה עם תצוגה כבויה) Display on when printing (תצוגה דלוקה בזמן הדפסה) Allow printing with display off (אפשור הדפסה כשהתצוגה כבויה)*	אפשור הדפסה כשהתצוגה כבויה.
Timeouts (פסקי זמן) Sleep Mode (מצב שינה) 1-120 דקות (15*)	להגדיר את משך הזמן שהמדפסת תפעל במצב סרק לפני שתתחיל לפעול במצב שינה.
Timeouts (פסקי זמן) Hibernate Timeout (פסק זמן של מנוחה) Disabled (מנוטרל) 1 שעה 2 שעות 3 שעות 6 שעות 1 יום 2 ימים 3 ימים* 1 שבוע 2 שבועות 1 month (חודש אחד)	להגדיר את משך הזמן שיחלוף עד שהמדפסת תיכנס למצב מנוחה.
Timeouts (פסקי זמן) Hibernate Timeout on Connection (פסק זמן למצב מנוחה עם חיבור) Hibernate (מנוחה) Do Not Hibernate (ללא מצב מנוחה)*	העברת המדפסת למצב מנוחה גם אם קיים חיבור פעיל ל-Ethernet.
Eco-Mode (מצב חיסכון) Off (כבוי)* Energy (אנרגיה) Energy/Paper (אנרגיה/נייר) Paper (נייר)	ממזער את השימוש באנרגיה, נייר או מדיה מיוחדת. **הערה:** Setting Eco-Mode to Energy or Paper may affect printer performance, but not print quality.
הערה: כוכבית (*) לצד ערך מציינת את הגדרת ברירת המחדל של היצרן.	

פריט בתפריט	תיאור
מצבי צריכת חשמל מתוזמנים Schedules (לוחות זמנים)	קביעת הזמן שבו המדפסת תיכנס למצב שינה או מנוחה. **הערה:** פריט תפריט זה מופיע רק בחלק מדגמי המדפסת.
הערה: כוכבית (*) לצד ערך מציינת את הגדרת ברירת המחדל של היצרן.	

Information Sent to Lexmark (מידע שנשלח אל Lexmark)

פריט בתפריט	תיאור
Information Sent to Lexmark (מידע שנשלח אל Lexmark) שמור Supplies and Page Usage (Anonymous) (שימוש בחומרים מתכלים ובעמודים (אנונימי) Device Performance (Anonymous) (ביצועי התקן (אנונימי) None of the Above (אף אחת מהאפשרויות שלעיל)*	שלח מידע על השימוש במדפסת וביצועיה אל Lexmark. **הערה:** Information Send Time (שעת שליחת המידע) מופיע רק כשאתה בוחר אחת מההגדרות תחת Information Sent to Lexmark (מידע שנשלח אל Lexmark), למעט None of the Above (אף אחת מהאפשרויות שלעיל).
Information Send Time (שעת שליחת המידע) Start Time (שעת התחלה) Stop Time (שעת סיום)	
הערה: כוכבית (*) לצד ערך מציינת את הגדרת ברירת המחדל של היצרן.	

Accessibility (נגישות)

הערה: תפריט זה מופיע רק בחלק מדגמי המדפסת.

פריט בתפריט	תיאור
Duplicate Key Strike Interval (מרווח זמן בין הקשות כפולות על מקשים) 0-5 (0*)	מגדיר את מרווח הזמן, בשניות, שבו המדפסת תתעלם מהקשות כפולות על מקשים במקלדת המחוברת.
Key Repeat Initial Delay (עיכוב התחלתי של חזרה על מקשים) 0.25-5 (1*)	מגדיר את משך העיכוב ההתחלתי, בשניות, שיחלוף לפני שהקשה כפולה על מקשים תיחשב כהקשה חוזרת. **הערה:** פריט תפריט זה מופיע רק כאשר מקלדת מחוברת למדפסת.
Key Repeat Rate (קצב חזרה על מקשים) 0.5-30 (30*)	מגדיר את מספר הלחיצות בשנייה להקשה חוזרת. **הערה:** פריט תפריט זה מופיע רק כאשר מקלדת מחוברת למדפסת.
Prolong Screen Timeout (הארכת פסק זמן של המסך) Off (כבוי)* On (מופעל)	מאפשר למשתמש להישאר באותו מיקום ולאפס את שעון העצר של פסק הזמן של המסך כשפעילותו מסתיימת במקום לחזור למסך הבית.
Headphone Volume (עוצמת אוזניות) 1-10 (5*)	התאמת עוצמת הקול של האוזניות. **הערה:** פריט תפריט זה מופיע רק כאשר אוזניות מחוברות למדפסת.
הערה: כוכבית (*) לצד ערך מציינת את הגדרת ברירת המחדל של היצרן.	

פריט בתפריט	תיאור
Enable Voice Guidance When Headphone Is Attached (אפשר הנחיה קולית כשמחוברות אוזניות) Off (כבוי)* On (מופעל)	מאפשר הנחיה קולית כשמחוברות אוזניות למדפסת.
Speak Passwords/PINs (אמירת סיסמאות/קודי PIN) Off (כבוי)* On (מופעל)	מגדיר את המדפסת להקריא בקול סיסמאות או קודי זיהוי אישיים. **הערה:** פריט תפריט זה מופיע רק כאשר אוזניות או רמקול מחוברים למדפסת.
Speech Rate (קצב דיבור) Very Slow (מאוד איטי) Slow (איטי) Normal* (רגיל) Fast (מהיר) Brže (מהיר יותר) Very Fast (מהיר מאוד) Rapid (מהיר) Very Rapid (מהיר מאוד) Fastest (הכי מהיר)	הגדרת קצב הדיבור של ההדרכה הקולית. **הערה:** פריט תפריט זה מופיע רק כאשר אוזניות או רמקול מחוברים למדפסת.
הערה: כוכבית (*) לצד ערך מציינת את הגדרת ברירת המחדל של היצרן.	

Restore Factory Defaults (שחזור ברירות המחדל של היצרן)

פריט בתפריט	תיאור
Restore Settings (שחזור הגדרות) Restore all settings (שחזור כל ההגדרות) Restore printer settings (שחזור הגדרות המדפסת) Restore network settings (שחזור הגדרות הרשת) Restore fax settings (שחזור הגדרות פקס) Restore app settings (שחזור הגדרות יישום)	שחזור הגדרות ברירת מחדל של היצרן. **הערה:** ערך ברירת המחדל הוא הערך שנבחר במהלך ההגדרה הראשונית.

Maintenance (תחזוקה)

תפריט Configuration (תצורה)

פריט בתפריט	תיאור
תצורת USB USB PnP 1. 2	שינוי מצב מנהל התקן ה-USB של המדפסת כדי לשפר את התאימות שלו למחשב אישי.
תצורת USB USB Scan to Local (סריקת USB למקומי) On (פועל)* Off (כבוי)	קובע אם מנהל התקן USB נספר כהתקן USB פשוט (ממשק יחיד) או כהתקן USB מורכב (מספר ממשקים).
הערה: כוכבית (*) לצד ערך מציינת את הגדרת ברירת המחדל של היצרן.	

פריט בתפריט	תיאור
תצורת USB מהירות USB Full (מלא) Auto (אוטומטי)*	הגדרה שיציאת ה-USB תפעל במהירות מלאה והשבתת יכולות המהירות הגבוהה שלה.
Tray Configuration (תצורת מגש) Tray Linking (קישור מגשים) אוטומטית* Off (כבוי)	הגדרת המדפסת לקשר את המגשים שהגדרות סוג הנייר וגודל הנייר שלהם זהות.
Tray Configuration (תצורת מגש) הצגת הודעת הכנסת מגש Off (כבוי) רק לגדלים לא ידועים* תמיד	הצגת ההודעה **Tray Insert** (הכנסת מגש).
Tray Configuration (תצורת מגש) A5 Loading (טעינת A5) קצה קצר* Long Edge (לאורך)	ציון כיוון העמוד כאשר טוענים נייר בגודל A5.
Tray Configuration (תצורת מגש) Paper Prompts (הנחיות נייר) Auto (אוטומטי)* Multipurpose Feeder (מזין רב-תכליתי) Manual Paper (הזנת נייר ידנית) Envelope Prompts (הנחיות מעטפה) Auto (אוטומטי)* Multipurpose Feeder (מזין רב-תכליתי) Manual Envelope (הזנת מעטפה ידנית)	הגדרת מקור הנייר שהמשתמש ימלא כאשר מופיעה הנחיה לטעון נייר או מעטפה. **הערה:** כדי שתופיע האפשרות Multipurpose Feeder (מזין רב-תכליתי), בחר באפשרות Cassette (מגירה) עבור Configure MP (הגדרת מזין רב-תכליתי) בתפריט Paper (נייר).
Tray Configuration (תצורת מגש) Action for Prompts (פעולה להנחיות) Prompt user (הנחה את המשתמש)* Continue (המשך) Use Current (השתמש בנוכחי)	הגדרת המדפסת לזהות הנחיות החלפה הקשורות לנייר או למעטפה.
Reports (דוחות) Menu Settings Page (דף הגדרות תפריט) Event Log (יומן אירועים) Event Log Summary (סיכום יומן אירועים)	הדפסת דוחות על הגדרות התפריט של המדפסת, מצבה ויומני אירועים.
Supply Usage And Counters (שימוש בחומרים מתכלים ומונים) Clear Supply Usage History (ניקוי היסטוריית השימוש בחומרים מתכלים) Reset Black Cartridge Counter (איפוס מונה מחסנית שחורה) Reset Black Imaging Unit Counter (איפוס מונה יחידת הדמיה שחורה) Reset Maintenance Counter (איפוס מונה תחזוקה)	איפוס מונה דפי החומרים המתכלים או הצגת כלל הדפים שהודפסו.
הערה: כוכבית (*) לצד ערך מציינת את הגדרת ברירת המחדל של היצרן.	

פריט בתפריט	תיאור
Printer Emulations (אמולציות המדפסת) PPDS Emulation (אמולציית PPDS) Off (כבוי)* On (מופעל)	הגדרת המדפסת לזיהוי זרם נתונים PPDS ולשימוש בו.
Fax Configuration (צורת פקס) Fax Low Power Support (תמיכה בצריכת חשמל מצומצמת של פקס) Disable Sleep (השבתת מצב שינה) Permit Sleep (אפשור מצב שינה) Auto (אוטומטי)*	הגדרת שבב הפקס לכניסה למצב צריכת חשמל מצומצמת בכל פעם שהמדפסת קובעת זאת.
Print Configuration (תצורת הדפסה) Font Sharpening (חידוד גופן) 0–150(24*)	הגדרת ערך גודל נקודה של טקסט שמתחתיו משתמשים במסכים בעלי תדר גבוה בעת הדפסת נתוני גופן. לדוגמה, אם הערך הוא 24, כל הגופנים שגודלם 24 נקודות ומטה ישתמשו במסכים בתדר גבוה.
Print Configuration (תצורת הדפסה) Print Density (צפיפות הדפסה) 1-5 (3*) Copy Density (צפיפות העתקה) 1-5 (3*)	כוונון צפיפות הטונר בעת הדפסה או העתקה של מסמכים.
Device Operations (תפעול ההתקן) Quiet Mode (מצב שקט) Off (כבוי)* On (מופעל)	הגדרת המדפסת לפעולה במצב שקט.
Device Operations (תפעול ההתקן) Panel Menus (תפריטי לוח) Enable (מופעל)* Disable (מנוטרל)	מאפשר גישה לתפריטי לוח הבקרה.
Device Operations (תפעול ההתקן) Safe Mode (מצב בטוח) Off (כבוי)* On (מופעל)	הגדרת המדפסת לפעול במצב מיוחד, שבו היא מנסה להמשיך ולהציע את מידת הפונקציונליות המרבית האפשרית, למרות הבעיות שידוע עליהן. לדוגמה, כאשר האפשרות מוגדרת כפעילה, ומנוע ההדפסה הדו-צדדית אינו פעיל, המדפסת מבצעת הדפסה חד-צדדית גם כשהמשימה מוגדרת להדפסה דו-צדדית.
Device Operations (תפעול ההתקן) Minimum Copy Memory (זיכרון העתקה מינימלי) 20MB* 30MB 50MB 80MB 100MB	הגדרת הקצאת הזיכרון לאחסון משימות הדפסה. **הערה:** הערכים מופיעים רק אם כמות ה-DRAM המותקנת היא לפחות פי 2 מכמות הערך.
Device Operations (תפעול ההתקן) Clear Custom Status (ניקוי מצב מותאם אישית)	מחיקת מחרוזות שהוגדרו על-ידי המשתמש עבור הודעות מותאמות אישית שנקבעו כברירת מחדל או חלופיות.

הערה: כוכבית (*) לצד ערך מציינת את הגדרת ברירת המחדל של היצרן.

פריט בתפריט	תיאור
Device Operations (תפעול ההתקן) Clear all remotely-installed messages (ניקוי כל ההודעות בהתקנה מרחוק)	מחיקת ההודעות שהותקנו מרחוק.
Device Operations (תפעול ההתקן) Automatically Display Error Screens (הצגה אוטומטית של מסכי שגיאה) On (פועל)* Off (כבוי)	הצגת הודעות שגיאה קיימות בצג אחרי שאין פעילות במסך הבית של המדפסת למשך פרק זמן השווה להגדרת הזמן הקצוב של המסך.
Device Operations (תפעול ההתקן) Honor orientation on fast path copy (שמירה על הכיוון בהעתקה מהירה) Off (כבוי)* On (מופעל)	מתן אפשרות למדפסת להשתמש בהגדרת הכיוון שבתפריט ההעתקה בעת שליחת משימות העתקה מהירות.
Scanner Configuration (תצורת חיישן) רישום ידני של הסורק Front ADF Registration (רישום מזין מסמכים אוטומטי קדמי) Rear ADF Registration (רישום מזין מסמכים אוטומטי אחורי) Flatbed Registration (רישום משטח סריקה)	רישום ידני של משטח הסריקה ומזין המסמכים האוטומטי לאחר החלפת מזין המסמכים האוטומטי, זכוכית הסורק או לוח הבקר.
Scanner Configuration (תצורת חיישן) Edge Erase (מחיקת קצוות) ADF Edge Erase (מחיקת קצוות מזין המסמכים האוטומטי) 0-6 (3*) Flatbed Edge Erase (מחיקת קצוות משטח הסריקה) 0-6 (3*)	הגדרת הגודל, במילימטרים, של האזור שאינו מיועד להדפסה סביב משימת ההדפסה במזין המסמכים האוטומטי או במשטח הסריקה.
Scanner Configuration (תצורת חיישן) Disable Scanner (הפיכת סורק ללא זמין) Enabled (זמין)* Disabled (מנוטרל) ADF Disabled (מזין מסמכים אוטומטי לא זמין)	ביטול זמינות הסורק אם אינו פועל כהלכה.
Scanner Configuration (תצורת חיישן) רישום ידני של הסורק הדפס בדיקה מהירה	הדפסת עמוד בדיקה שמציג את הגדרות השוליים של הסורק.
Scanner Configuration (תצורת חיישן) סדר בתים ב-Tiff CPU Endianness (סדר בתים ב-CPU)* Little Endian (סדר בתים קטן) Big Endian (סדר בתים גדול)	קביעת סדר הבייטים של פלט סריקה בתבנית TIFF.
Scanner Configuration (תצורת חיישן) Exact Tiff Rows Per Strip (שורות Tiff מדויקות בכל רצועה) On (פועל)* Off (כבוי)	הגדרת ערך התגית RowsPerStrip של פלט סריקה בתבנית TIFF.
הערה: כוכבית (*) לצד ערך מציינת את הגדרת ברירת המחדל של היצרן.	

מחיקת פריטים שאינם בשימוש

פריט בתפריט	תיאור
מחיקת פריטים שאינם בשימוש Memory Last Sanitized (ניקוי זיכרון אחרון) Hard Disk Last Sanitized (ניקוי אחרון של הדיסק הקשיח)	הצגת מידע על הזמן שבו הזיכרון או הדיסק הקשיח של המדפסת נוקו בפעם האחרונה. **הערה:** מועד הניקוי האחרון של הדיסק הקשיח מופיע רק במדפסות שמותקן בהן דיסק קשיח.
מחיקת פריטים שאינם בשימוש Sanitize all information on nonvolatile memory (ניקוי כל המידע בזיכרון שאינו נדיף) Sanitize all information on hard disk (ניקוי כל המידע בדיסק הקשיח) Erase all printer and network settings (מחיקת כל הגדרות המדפסת והרשת)	ניקוי כל ההגדרות והיישומים שמאוחסנים בכונן הקשיח או בזיכרון של המדפסת. **הערה:** אפשרות ניקוי כל המידע בדיסק הקשיח מופיעה רק במדפסות שמותקן בהן דיסק קשיח.

סמלים גלויים במסך הבית

Menu (תפריט)	תיאור
סמלים גלויים במסך הבית Copy (העתקה) E-mail (דואר אלקטרוני) Fax (פקס) מצב/חומרים מכלים Job Queue (תור משימות) Change Language (החלפת שפה) Address Book (פנקס כתובות) Bookmarks (סימניות) Held Jobs (משימות מופסקות) USB FTP Scan Profiles (פרופילי סריקה) App Profiles (הוספת פרופילים) מרכז הסריקה	ציון הסמלים שיופיעו במסך הבית. **הערה:** הסמליים עשויים להשתנות בהתאם להגדרות ההתאמה האישית של מסך הבית, ההגדרה המנהלתית ופתרונות מוטמעים פעילים.

About this Printer (אודות מדפסת זו)

פריט בתפריט	תיאור
Asset Tag (תגית הנכס)	הצגת המספר הסידורי של המדפסת.
Printer's Location (מיקום המדפסת)	זיהוי מיקום המדפסת. האורך המרבי הוא 63 תווים.
פנה אל	התאמה אישית של שם המדפסת. האורך המרבי הוא 63 תווים.
Export Configuration File to USB (ייצוא קובץ הגדרות תצורה ל-USB)	Export configuration files to a flash drive (ייצוא קובצי הגדרת תצורה לכונן הבזק).
Export Compressed Logs to USB (ייצוא קובצי יומן דחוסים ל-USB)	ייצוא קובצי יומן דחוסים לכונן הבזק.

Print (הדפס)

Layout (פריסה)

פריט בתפריט	תיאור
צדדים 1-Sided (חד-צדדי)* 2-Sided (דו-צדדי)	ציון אם ההדפסות יבוצעו על צד אחד של הדף או משני צדיו.
Flip Style (סגנון היפוך) Long Edge (קצה ארוך)* Short Edge (לרוחב)	קובע איזה צד של הנייר (הארוך או הקצר) ייכרך בעת הדפסה דו-צדדית. **הערה:** בתלות באפשרות הנבחרת, המדפסת מסיטה אוטומטית את כל המידע המודפס על הדף כדי שהעבודה תיכרך כראוי.
Blank Pages (עמודים ריקים) Print (הדפס) אל תדפיס*	הדפסת עמודים ריקים שכלולים במשימת הדפסה.
Collate (איסוף) מכובה [1,1,1,2,2,2]* מופעל [1,2,1,2,1,2]	סידור העמודים של משימת הדפסה בערימה באופן רציף, במיוחד בעת הדפסת מספר עותקים של המשימה.
Separator Sheets (גיליונות מפרידים) None (ללא)* Between Copies (בין עותקים) Between Jobs (בין משימות) Between Pages (בין דפים)	הוספת גיליונות הפרדה ריקים בעת ההדפסה.
Separator Sheet Source (מקור הגיליונות המפרידים) x] Tray] (מגש [1] ([x*) Multipurpose Feeder (מזין רב-תכליתי)	מציין את מקור הנייר של גיליונות ההפרדה. **הערה:** המזין הרב-תכליתי זמין רק בחלק מדגמי המדפסות.
עמודים לגיליון Off (כבוי)* 2) 2 pages per side עמודים בכל צד) 3) 2 pages per side עמודים בכל צד) 4) 2 pages per side עמודים בכל צד) 6) 2 pages per side עמודים בכל צד) 9) 2 pages per side עמודים בכל צד) 12) 2 pages per side עמודים בכל צד) 16) 2 pages per side עמודים בכל צד)	הדפסת תמונות עמודים מרובים על צד אחד גיליון נייר.
Pages per Side Ordering (סידור עמודים בצד) Horizontal (אופקי)* Reverse Horizontal (מסובב אופקית) Vertical (אנכי) Reverse Vertical (מסובב אנכית)	הגדרת המיקום של מספר תמונות עמודים כאשר משתמשים ב-Pages per Side (עמודים בכל צד) **הערה:** המיקום תלוי במספר תמונות העמודים ובכיוונן בעמוד.
Pages per Side Orientation (כיוון עמודים בכל צד) Auto (אוטומטי)* לרוחב לאורך	הגדרת כיוון ההדפסה של מסמך מרובה עמודים כאשר משתמשים ב-Pages per Side (עמודים בכל צד).
הערה: כוכבית (*) לצד ערך מציינת את הגדרת ברירת המחדל של היצרן.	

פריט בתפריט	תיאור
Pages per Side Border (גבול עמודים בכל צד) None (ללא)* Solid (אחיד)	הדפסת מסגרת על כל תמונת עמוד כאשר משתמשים ב-Pages per Side (עמודים בכל צד).
Copies (עותקים) 1-9999 (1*)	ציון מספר ההעתקים עבור כל משימת הדפסה.
Print Area (אזור המיועד להדפסה) Normal* (רגיל) Fit to Page (התאם לדף) Whole Page (עמוד שלם)	הגדרת האזור המיועד להדפסה על גיליון נייר.
הערה: כוכבית (*) לצד ערך מציינת את הגדרת ברירת המחדל של היצרן.	

Setup (הגדרה)

פריט בתפריט	תיאור
Printer Language (שפת מדפסת) PCL Emulation (אמולציית PCL) PS Emulation (אמולציית PCL)*	מגדיר את שפת המדפסת. **הערה:** הגדרת ברירת המחדל של שפת המדפסת אינה מונעת תוכנה מלשלוח עבודות הדפסה שמשתמשות בשפת מדפסת אחרת.
Job Waiting (משימה ממתינה) Off (כבוי)* On (מופעל)	שימור משימות הדפסה המצריכות חומרים מתכלים, כדי שתתאפשר הדפסה של המשימות שאינן צריכות את החומרים המתכלים החסרים. **הערה:** פריט זה בתפריט מופיע רק כאשר מותקן דיסק קשיח במדפסת.
Job Hold Timeout (פסק זמן להפסקת משימה) 0-255 (30*)	מגדיר את משך הזמן, בשניות, שהמדפסת תמתין עד להתערבות של המשתמש לפני שתפסיק משימות שמצריכות משאבים שאינם זמינים ותמשיך להדפיס משימות אחרות באותו תור הדפסה. **הערה:** פריט זה בתפריט מופיע רק כאשר מותקן דיסק קשיח במדפסת.
Download Target (יעד להורדה) RAM* Disk (כונן)	מציין היכן לשמור את כל המשאבים הקבועים, כגון גופנים ופקודות מאקרו, שהורדו למדפסת. **הערה:** פריט זה בתפריט מופיע רק כאשר מותקן דיסק קשיח במדפסת.
Resource Save (חיסכון במשאבים) Off (כבוי)* On (מופעל)	קובע מה המדפסת עושה עם משאבים שהורדו, כגון גופנים ופקודות מאקרו, כאשר היא מקבלת משימה שמצריכה יותר מהזיכרון הזמין. **הערות:** • כשהאפשרות המוגדרת היא Off (כבוי), המדפסת שומרת משאבים שהורדו רק עד שהזיכרון נדרש למשהו אחר. המשאבים המשויכים לשפת מדפסת שאינה פעילה נמחקים. • כשהאפשרות המוגדרת היא On (מופעל), המדפסת שומרת את כל המשאבים הקבועים שהורדו בכל המעברים בין שפות. בעת הצורך המדפסת מציגה הודעות שהזיכרון מלא במקום למחוק משאבים קבועים.
Print All Order (סדר הדפס הכל) Alphabetically (אלפביתי)* Newest First (החדש ביותר ראשון) Oldest First (הישן ביותר ראשון)	קובע את הסדר שבו משימות מופסקות ומשימות סודיות מודפסות כאשר נבחרת האפשרות Print All (הדפס הכל). **הערה:** פריט זה בתפריט מופיע רק כאשר מותקן דיסק קשיח במדפסת.
הערה: כוכבית (*) לצד ערך מציינת את הגדרת ברירת המחדל של היצרן.	

Quality (איכות)

פריט בתפריט	תיאור
Print Resolution (רזולוציית הדפסה) 600 dpi* 1200 Image Q 2400 Image Q 1200 dpi 300 dpi	הגדרת רזולוציית הטקסט והתמונות בפלט המודפס. **הערה:** הרזולוציה נקבעת כנקודות לאינץ' או כאיכות תמונה.
Pixel Boost (דחיפת פיקסלים) Off (כבוי)* גופנים Horizontally (אופקי) Vertically (אנכי) שני הכיוונים	איפשור הדפסה של יותר פיקסלים באשכולות להשגת בהירות, לשיפור הטקסט והתמונות.
Toner Darkness (כהות הטונר) 1-10 (8*)	קביעת הבהירות או הכהות של תמונות טקסט.
Halftone (חצי טון) Normal* (רגיל) Detail (פירוט)	לשפר את הפלט המודפס כך שיכלול קווים רכים יותר עם קצוות חדים יותר.
Brightness (בהירות) -6 עד 6 (0*)	כוונון בהירות הפלט המודפס.
Contrast (ניגודיות) 0 עד 5 (0*)	כוונון ניגודיות הפלט המודפס.
Gray Correction (תיקון אפור) Off (כבוי) Auto (אוטומטי)*	כוונון של שיפור הניגודיות המוחל על תמונות.
הערה: כוכבית (*) לצד ערך מציינת את הגדרת ברירת המחדל של היצרן.	

Job Accounting (דוח משימות)

הערה: תפריט מופיע רק כאשר מותקן כונן קשיח במדפסת.

פריט בתפריט	תיאור
Job Accounting (דוח משימות) Off (כבוי)* On (מופעל)	הגדרה אם המדפסת תיצור יומן של משימות ההדפסה המתקבלות.
Accounting Log Frequency (תדירות יומן דוח) מדי יום מדי שבוע מדי חודש*	ציון התדירות שבה המדפסת תיצור קובץ יומן.
הערה: כוכבית (*) לצד ערך מציינת את הגדרת ברירת המחדל של היצרן.	

פריט בתפריט	תיאור
Log Action at End of Frequency (פעולת יומן בסוף תדירות) None (ללא)* E-mail Current Log (שלח יומן נוכחי בדואר אלקטרוני) E-mail & Delete Current Log (שלח יומן נוכחי בדואר אלקטרוני ומחק) Post Current Log (שלח יומן נוכחי) Post & Delete Current Log (שלח יומן נוכחי ומחק)	ציון האופן שבו המדפסת תגיב כאשר סף התכיפות פוקע. **הערה:** הערך שהוגדר תחת Accounting Log Frequency (תדירות יומן דוח) קובע מתי פעולה זו מופעלת.
Log Near Full Level (רמת יומן כמעט מלאה) Off (כבוי)* On (מופעל)	מציין את הגודל המקסימלי של קובץ יומן לפני שהמדפסת מבצעת את Log Action at Near Full (פעולת יומן כמעט מלאה).
Log Action at Near Full (פעולת יומן כמעט מלאה) None (ללא)* E-mail Current Log (שלח יומן נוכחי בדואר אלקטרוני) E-mail & Delete Current Log (שלח יומן נוכחי בדואר אלקטרוני ומחק) E-mail & Delete Oldest Log (שלח את היומן הישן ביותר בדואר אלקטרוני ומחק) Post Current Log (שלח יומן נוכחי) Post & Delete Current Log (שלח יומן נוכחי ומחק) Post & Delete Oldest Log (שלח את היומן הישן ביותר ומחק) Delete Current Log (מחק יומן נוכחי) Delete Oldest Log (מחק את היומן הישן ביותר) Delete All But Current (מחק את כל היומנים מלבד הנוכחי) Delete All Logs (מחק את כל היומנים)	הגדרת אופן התגובה של המדפסת כאשר הכונן הקשיח כמעט מלא. **הערה:** הערך שהוגדר ברמת Log Near Full (יומן כמעט מלא) קובע מתי מופעלת הפעולה.
Log Action at Near Full (פעולת יומן כמעט מלאה) None (ללא)* E-mail & Delete Current Log (שלח יומן נוכחי בדואר אלקטרוני ומחק) E-mail & Delete Oldest Log (שלח את היומן הישן ביותר בדואר אלקטרוני ומחק) Post & Delete Current Log (שלח יומן נוכחי ומחק) Post & Delete Oldest Log (שלח את היומן הישן ביותר ומחק) Delete Current Log (מחק יומן נוכחי) Delete Oldest Log (מחק את היומן הישן ביותר) Delete All But Current (מחק את כל היומנים מלבד הנוכחי) Delete All Logs (מחק את כל היומנים)	הגדרת אופן התגובה של המדפסת כאשר השימוש בכונן מגיע למגבלה המקסימלית (100MB).
URL to Post Log (URL לשליחת יומן)	הגדרת המקום שבו המדפסת תציג יומני דוחות עבודה.
E-mail Address to Send Logs (כתובת דוא"ל לשליחת יומנים)	מציין את כתובת הדוא"ל שאליה המדפסת שולחת יומני דוחות עבודה.
Log File Prefix (קידומת קובץ יומן)	הגדרת התחילית לשם קובץ היומן. **הערה:** שם המארח הנוכחי המוגדר בתפריט TCP/IP משמש כברירת המחדל לקידומת קובץ יומן.
הערה: כוכבית (*) לצד ערך מציינת את הגדרת ברירת המחדל של היצרן.	

XPS

פריט בתפריט	תיאור
הדפסת דפי שגיאה Off (כבוי)* On (מופעל)	הדפסת עמוד בדיקה שכולל מידע על שגיאות, כולל שגיאות XML markup.
Minimum Line Width (רוחב שורה מינימלי) 1-30 (2*)	הגדרת רוחב הקו המינימלי של כל משימה המודפסת ברזולוציה של 1200 dpi.
הערה: כוכבית (*) לצד ערך מציינת את הגדרת ברירת המחדל של היצרן.	

PDF

פריט בתפריט	תיאור
Scale to Fit (התאם לגודל) Off (כבוי)* On (מופעל)	שינוי גודלו של התוכן בעמוד בהתאם לגודל הנייר.
Annotations (ביאורים) אל תדפיס* Print (הדפס)	ציון אם יודפסו ביאורים במסמך ה-PDF.
הערה: כוכבית (*) לצד ערך מציינת את הגדרת ברירת המחדל של היצרן.	

PostScript

פריט בתפריט	תיאור
Print PS Error (הדפס שגיאת PS) On (מופעל) Off (כבוי)*	הדפסת עמוד בדיקה שמכיל את שגיאת ה-PostScript.
Minimum Line Width (רוחב שורה מינימלי) 1-30 (2*)	הגדרת רוחב הקו המינימלי של כל משימה המודפסת ברזולוציה של 1200 dpi.
מצב אתחול נעילת PS On (מופעל) Off (כבוי)*	נטרל את קובץ SysStart.
Font Priority (קדימות גופן) Resident (קבוע בזיכרון)* Flash/Disk (הבזק/כונן)	קבע את סדר החיפוש אחר גופנים. **הערות:** • האפשרות Resident (קבוע בזיכרון) קובעת שהמדפסת תחפש את הגופן המבוקש בזיכרונה לפני שתחפש בזיכרון ההבזק. • האפשרות Flash/Disk (הבזק/כונן) קובעת שהמדפסת תחפש את הגופן המבוקש בזיכרון ההבזק לפני שתחפש בזיכרון המדפסת. • פריט תפריט זה מופיע רק כאשר מותקן כרטיס הבזק.
Wait Timeout (פסק זמן להמתנה) Disabled (מנוטרל) 15-65535 (40*)	הגדרת משך הזמן שהמדפסת תמתין לנתונים נוספים לפני ביטול משימת הדפסה.
הערה: כוכבית (*) לצד ערך מציינת את הגדרת ברירת המחדל של היצרן.	

PCL

פריט בתפריט	תיאור
Font Source (מקור גופנים) Resident (קבוע בזיכרון)* Disk (כונן) Download (הורדה) Flash (זיכרון הבזק) All (הכל)	בחירת המקור המכיל את בחירת הגופן שייקבע כברירת מחדל. **הערות:** • האפשרויות Flash (זיכרון הבזק) ו-Disk (כונן) מופיעות רק בחלק מדגמי המדפסת. • כדי שיופיעו האפשרויות Flash (זיכרון הבזק) ו-Disk (כונן), ודא שהן אינן מוגנות מפני קריאה וכתיבה.
Font Name (שם גופן) [רשימת הגופנים הזמינים]	בחירת גופן מתוך מקור הגופנים שצוין.
Symbol Set (ערכת סמלים) [רשימת ערכת הסמלים הזמינים]	ציין את ערכת הסמלים לכל שם גופן. **הערה:** ערכת סמלים היא אוסף של תווים אלפביתיים ומספריים, סימני פיסוק וסמלים מיוחדים. ערכות סמלים תומכות בשפות השונות או בתוכניות מסוימות, כמו למשל סמלים מתמטיים לטקסט מדעי.
Pitch (פסיעת גופן) 0.08-100 (10*)	מציין את רוחב הגופן בגופנים מדורגים ברוחב קבוע. **הערה:** ההגדרה Pitch (פסיעת גופן) מתייחסת למספר התווים בגופן ברוחב קבוע, שניתן להכניס באינץ' הדפסה אופקי.
כיוון הדפסה הדפסה לאורך* לרוחב	ציין את כיוון ההצבה של טקסט וגרפיקה על הדף.
Lines per Page (שורות לעמוד) 1-255	ציין את מספר שורות הטקסט בכל עמוד המודפס באמצעות זרם הנתונים של PCL®. **הערות:** • פריט תפריט זה מפעיל הסטה אנכית, אשר גורמת להדפסה של מספר השורות המבוקש בין שולי העמוד שנקבעו כברירת מחדל. • בארה"ב, 60 היא הגדרת ברירת המחדל של היצרן. ברירת המחדל הבינלאומית של היצרן היא 64.
רוחב שורה מינימלי PCL5 1-30 (2*)	הגדרת רוחב הקו המינימלי ההתחלתי. **הערות:** • משימות המודפסות ברזולוציה של 1200 dpi משתמשות בערך ישירות. • משימות המודפסות ב-4800CQ משתמשות בחצי מהערך.
רוחב שורה מינימלי PCLXL 1-30 (2*)	
A4 Width (רוחב A4) 198 מ"מ* 203 מ"מ	הגדרת רוחב העמוד הלוגי על נייר בגודל A4. **הערה:** עמוד לוגי הוא שטח העמוד הפיזי שעליו מודפסים נתונים.
Auto CR after LF (CR אוטומטי אחרי LF) Off (כבוי)* On (מופעל)	הגדרת המדפסת לבצע מעבר לשורה חדשה (CR) אחרי פקודת בקרת הזנת שורה (LF). **הערה:** מעבר לשורה חדשה הוא מנגנון המורה למדפסת להעביר את הסמן למיקום הראשון באותה שורה.
Auto LF after CR (LF אוטומטי אחרי CR) Off (כבוי)* On (מופעל)	הגדרת המדפסת לבצע הזנת שורה (LF) אחרי פקודת בקרת מעבר לשורה חדשה (CR).
הערה: כוכבית (*) לצד ערך מציינת את הגדרת ברירת המחדל של היצרן.	

פריט בתפריט	תיאור
Tray Renumber (מספור המגשים מחדש) Assign MP Feeder (הקצאת מזין רב-תכליתי) Off (כבוי)* None (ללא) 0–201 Assign Tray [x] (הקצה מגש [x]) Off (כבוי)* None (ללא) 0–201 Assign Manual Paper (הקצה נייר ידני) Off (כבוי)* None (ללא) 0–201 Assign Manual Envelope (הקצה מעטפה-ידני) Off (כבוי)* None (ללא) 0–201	הגדרת המדפסת כך שתפעל מול מנהלי הדפסה או יישומים שמשתמשים בהקצאות מקור הנייר.
Tray Renumber (מספור המגשים מחדש) View Factory Defaults (ראה את ערכי ברירת המחדל של היצרן) Restore Defaults (שחזר ערכי ברירת מחדל)	הצגת הגדרת ברירת המחדל של היצרן שהוקצתה לכל אחד ממקורות הנייר.
Tray Renumber (מספור המגשים מחדש) Restore Defaults (שחזר ערכי ברירת מחדל)	החזרת כל ההקצאות לערכי ברירת המחדל של היצרן.
Print Timeout (פסק זמן בהדפסה) Disabled (מנוטרל) 1-255 (90*)	הגדרת המדפסת כך שתסיים משימת הדפסה כעבור פרק זמן מסוים של מצב סרק, המוגדר בשניות.
הערה: כוכבית (*) לצד ערך מציינת את הגדרת ברירת המחדל של היצרן.	

HTML

פריט בתפריט	תיאור
Font Name (שם גופן) [רשימת גופנים] (Times*)	הגדרת הגופן שישמש עבור מסמכי HTML.
Font Size (גודל גופן) 1-255 (12*)	הגדרת גודל הגופן שישמש עבור מסמכי HTML.
Scale (קנה מידה) 1–400% (100*)	שינוי קנה מידה של מסמכי HTML.
כיוון הדפסה הדפסה לאורך* לרוחב	הגדרת כיוון הדף במסמכי HTML.
Margin Size (גודל שוליים) 8-255 מ"מ (19*)	הגדרת גודל שולי הדף במסמכי HTML.
הערה: כוכבית (*) לצד ערך מציינת את הגדרת ברירת המחדל של היצרן.	

פריט בתפריט	תיאור
Backgrounds (רקע) Do Not Print (אל תדפיס) Print (הדפס)*	הדפסת מידע או גרפיקה ברקע במסמכי HTML.
הערה: כוכבית (*) לצד ערך מציינת את הגדרת ברירת המחדל של היצרן.	

Image (תמונה)

פריט בתפריט	תיאור
Auto Fit (התאמה אוטומטית) On (מופעל) Off (כבוי)*	בחירת ההגדרה הטובה ביותר הזמינה של גודל וכיוון נייר עבור תמונה. **הערה:** כשהאפשרות המוגדרת היא On (פועל), פריט תפריט זה מחליף את הגדרות קנה המידה והכיוון של תמונה.
Invert (הפוך) Off (כבוי)* On (מופעל)	הופך דו-טוניות של תמונות שחור/לבן. **הערה:** פריט תפריט זה אינו רלוונטי לתבניות התמונות GIF או JPEG.
Scaling (קנה מידה) Anchor Top Left (עגן לפינה שמאלית עליונה) Best Fit (התאמה מיטבית)* Anchor Center (עגן למרכז) Fit Height/Width (התאם גובה/רוחב) Fit Height (התאם גובה) Fit Width (התאם רוחב)	כוונון התמונה כך שתיכנס לאזור הניתן להדפסה. **הערה:** כאשר הערך בהגדרה Auto Fit (התאמה אוטומטית) הוא On (פועל), הערך ב- Scaling (קנה מידה) הופך באופן אוטומטי ל- Best Fit (התאמה מיטבית).
כיוון הדפסה הדפסה לאורך* לרוחב היפוך לאורך היפוך לרוחב	ציין את כיוון ההצבה של טקסט וגרפיקה על הדף.
הערה: כוכבית (*) לצד ערך מציינת את הגדרת ברירת המחדל של היצרן.	

Paper (נייר)

Tray Configuration (תצורת מגש)

פריט בתפריט	תיאור
Default Source (מקור ברירת מחדל) [x] Tray (מגש [1] ([x]*) Multipurpose Feeder (מזין רב-תכליתי) Manual Paper (הזנת נייר ידנית) Manual Envelope (הזנת מעטפה ידנית)	הגדרת מקור הנייר עבור כל משימות ההדפסה. **הערה:** הכיתוב Multipurpose Feeder (מזין רב-תכליתי) מופיע רק כאשר האפשרות Configure MP (הגדרת מזין רב תכליתי) היא Cassette (מגירה).
הערה: כוכבית (*) לצד ערך מציינת את הגדרת ברירת המחדל של היצרן.	

פריט בתפריט	תיאור
Paper Size/Type (גודל/סוג נייר) Tray (מגש) [x] Multipurpose Feeder (מזין רב-תכליתי) Manual Paper (הזנת נייר ידנית) Manual Envelope (הזנת מעטפה ידנית)	ציון גודל הנייר או סוג הנייר שנטענו בכל מקור נייר.
Configure MP (הגדרת MP) Cassette*(מחסנית) Manual (ידני) ראשון	קביעה מתי המדפסת תאסוף את הנייר שנטען במזין הרב תכליתי. **הערות:** • כשהאפשרות המוגדרת היא Cassette (מגירה), המדפסת מתייחסת למזין הרב תכליתי כאל מגש. • כשהאפשרות המוגדרת היא Manual (ידני), המדפסת מתייחסת למזין הרב תכליתי כאן מזין ידני. • כשהאפשרות המוגדרת היא First (ראשון), המדפסת אוספת את הנייר מהמזין הרב תכליתי עד שהוא מתרוקן, ללא תלות במקור הנייר הנדרש או בגודל הנייר.
Substitute Size (גודל חלופי) Off (כבוי) Statement/A5 Letter/A4 All Listed* (כל המפורטים)	הגדרת המדפסת להחליף גודל נייר שצוין במקרה שהגודל המבוקש אינו טעון במקור נייר כלשהו. **הערות:** • האפשרות Off מנחה את המשתמש לטעון את גודל הנייר הנדרש. • האפשרות Statement/A5 מדפיסה מסמך בגודל A5 על נייר statement בעת טעינת statement, ומשימות בגודל statement על נייר בגודל A5 בעת טעינת A5. • האפשרות Letter/A4 מדפיסה מסמך בגודל A4 על נייר letter בעת טעינת letter, ומשימות בגודל letter על נייר בגודל A4 בעת טעינת letter. • האפשרות All Listed (כל המפורטים) מחליפה את Letter/A4.
הערה: כוכבית (*) לצד ערך מציינת את הגדרת ברירת המחדל של היצרן.	

Media Configuration (תצורת מדיה)

Universal Setup (הגדרה אוניברסלית)

פריט בתפריט	תיאור
יחידות מידה אינצ'ים מילימטרים	הגדרת יחידת המידה של הנייר האוניברסלי. **הערה:** בארה"ב, יחידות אינץ' הן הגדרת ברירת המחדל של היצרן. מילימטרים הם הגדרת ברירת המחדל הבינלאומית של היצרן.
רוחב בהדפסה לאורך 3 עד 14.17 אינץ' (8.50*) 76 עד 359.91 מ"מ (216*)	קבע את אורך ההדפסה לאורך של הנייר האוניברסלי.
גובה בהדפסה לאורך 3 עד 14.17 אינץ' (14*) 76 עד 359.91 מ"מ (356*)	קבע את גובה ההדפסה לאורך של המדיה האוניברסלית.
כיוון הזנה קצה קצר* Long Edge (לאורך)	הגדרת המדפסת לאסוף את הנייר מכיוון הצד הקצר או הארוך. **הערה:** Long Edge (לאורך) מוצג רק אם הקצה הארוך ביותר קצר מהרוחב המרבי הנתמך.
הערה: כוכבית (*) לצד ערך מציינת את הגדרת ברירת המחדל של היצרן.	

Custom Scan Sizes (גודלי סריקה מותאמים אישית)

פריט בתפריט	תיאור
Custom Scan Size (גודל סריקה מותאם אישית) [x] Scan Size Name (שם גודל סריקה) Width (רוחב) 1-8.50 אינץ' (8.50*) 25-216 מ"מ (216*) Height (גובה) 1–14 אינץ'(14*) 25-356 מ"מ (297*) כיוון הדפסה הדפסה לאורך* לרוחב 2 scans per side (2 סריקות לכל צד) Off (כבוי)* On (מופעל)	Assign a scan size name and configure the scan settings.

סוגי מדיה

פריט בתפריט	תיאור
Plain (רגיל) Card Stock (כרטיסים) שקף ממוחזר Labels (מדבקות) Bond Envelope (מעטפה) Rough Envelope (מעטפה גסה) Letterhead (נייר מכתבים) Preprinted (נייר מודפס מראש) Colored Paper (נייר צבעוני) Light (קל) Heavy (כבד) מחוספס/כותנה Custom Type [x] (סוג מותאם אישית)	ציון המרקם והמשקל של הנייר הטעון. בחר מבין האפשרויות הבאות: Paper Texture (מרקם הנייר) Smooth (חלק) Normal* (רגיל) Rough (גס) Paper Weight (משקל נייר) Light (קל) Normal* (רגיל) Heavy (כבד)
הערה: כוכבית (*) לצד ערך מציינת את הגדרת ברירת המחדל של היצרן.	

Copy (העתקה)

Copy Defaults (ברירות מחדל להעתקה)

פריט בתפריט	תיאור
Content Type (סוג תוכן) Text (טקסט) Text/Photo (טקסט/תצלום)* Photo (תצלום) Graphics (גרפיקה)	שיפור תוצאת הפלט בהתאם לתוכן המסמך המקורי.
Content Source (מקור התוכן) Black and White Laser* (לייזר שחור ולבן) Color Laser (לייזר צבע) Inkjet (הזרקת דיו) Photo/Film (תצלום/סרט) Magazine (כתב-עת) Newspaper (עיתון) Press (עיתונות) Other (אחר)	שיפור תוצאת הפלט בהתאם לאפיון המקור של המסמך המקורי.
צדדים 1 sided to 1 sided (חד-צדדי לחד-צדדי)* 1 sided to 2 sided (חד-צדדי לדו-צדדי) 2 sided to 1 sided (דו-צדדי לחד-צדדי) 2 sided to 2 sided (דו-צדדי לחד-צדדי)	ציון אופן פעילות הסריקה על-פי מסמך המקור.
Separator Sheets (גיליונות מפרידים) None (ללא)* Between Copies (בין עותקים) Between Jobs (בין משימות) Between Pages (בין דפים)	מציין אם להוסיף גיליונות הפרדה ריקים בעת ההדפסה.
Separator Sheet Source (מקור הגיליונות המפרידים) Tray [x] (מגש [1] ([x*) Multipurpose Feeder (מזין רב-תכליתי)	מציין את מקור הנייר של גיליונות ההפרדה.
עמודים לגיליון Off (כבוי)* 2 Portrait pages (2 עמודים לאורך) 4 Portrait pages (4 עמודים לאורך) 2 Landscape pages (2 עמודים לרוחב) 4 Landscape pages (4 עמודים לרוחב)	ציון מספר התמונות לעמוד שיודפסו על צד אחד של גיליון נייר.
Print Page Borders (הדפסת גבולות עמוד) Off (כבוי)* On (מופעל)	הוספת גבול סביב כל אחת מהתמונות בעת הדפסת מספר עמודים על עמוד יחיד.
Collate (איסוף) מכובה [1,1,1,2,2,2] מופעל [1,2,1,2,1,2]*	הדפסת מספר עותקים ברצף.
הערה: כוכבית (*) לצד ערך מציינת את הגדרת ברירת המחדל של היצרן.	

פריט בתפריט	תיאור
Size ”Copy from“ (גודל "העתקה מ-") [רשימת גודלי נייר]	הגדרת גודל הנייר של מסמך המקור. **הערות:** • בארה"ב, Letter היא הגדרת ברירת המחדל של היצרן. האפשרות A4 היא הגדרת ברירת המחדל של היצרן עבור רחבי העולם. • פריט תפריט זה עשוי להשתנות בהתאם לדגם המדפסת.
Source ”Copy to“ (מקור "העתקה אל") x] Tray] (מגש [1] ([x*) Multipurpose Feeder (מזין רב-תכליתי) התאמת גודל אוטומטית	ציון מקור הנייר עבור משימת ההעתקה.
Darkness (כהות) 4- עד 4 (0*)	כוונון הכהות של התמונה הסרוקה.
Number of Copies (מספר העתקים) 1-9999 (1*)	ציון מספר ההעתקים.
Header/Footer (כותרת עליונה/תחתונה) שמאל למעלה מרכז למעלה ימין למעלה שמאל למטה מרכז למטה ימין למטה	החלת כותרת עליונה או תחתונה בפלט המודפס.
שכבת הודעה Confidential (סודי) Copy (העתקה) Draft (טיוטה) Urgent (דחוף) Custom (מותאם אישית) Off (כבוי)*	לציין את שכבת הטקסט שתודפס על כל עמוד של משימת ההעתקה.
Custom Overlay (שכבה מותאמת אישית)	הקלדת טקסט שכבה מותאם אישית.
הערה: כוכבית (*) לצד ערך מציינת את הגדרת ברירת המחדל של היצרן.	

Advanced Imaging (הדמיה מתקדמת)

פריט בתפריט	תיאור
Color Dropout (השמטת צבע) None (ללא)* Red (אדום) Green (ירוק) Blue (כחול) **Default Red Threshold (סף ברירת מחדל אדום)** 0-255 (128*) **Default Green Threshold (סף ברירת מחדל ירוק)** 0-255 (128*) **Default Blue Threshold (סף ברירת מחדל כחול)** 0-255 (128*)	ציון הצבע שיש להשמיט במהלך סריקה וכוונון הגדרת ההשמטה עבור צבע זה.
Contrast (ניגודיות) מיטבי לתוכן* 0 1 2 3 4 5	מציין את הניגודיות של הפלט.
Background Removal (הסרת רקע) Background Detection (זיהוי רקע) Level (רמה)	מתאים את כמות הרקע הנראה בתמונה הסרוקה.
Auto Center (מרכוז אוטומטי) Off (כבוי)* On (מופעל)	יישור התוכן באמצע העמוד.
Mirror Image (תמונת ראי) Off (כבוי)* On (מופעל)	יוצר תמונת ראי של מסמך המקור.
Negative Image (תמונת תשליל) Off (כבוי)* On (מופעל)	יוצר תמונת תשליל של מסמך המקור.
Shadow Detail (פרט הצללה) 4- עד 4 (0*)	מתאים את כמות פרטי הצל הנראית בתמונה נסרקת.
Scan Edge to Edge (סריקה מקצה לקצה) Off (כבוי)* On (מופעל)	אפשר סריקה מקצה-לקצה של מסמך המקור.
Sharpness (חדות) 1-5 (3*)	התאמת החדות של תמונה שנסרקת.
הערה: כוכבית (*) לצד ערך מציינת את הגדרת ברירת המחדל של היצרן.	

פקדי ניהול

פריט בתפריט	תיאור
Transparency Separators (מפרידי שקפים) Off (כבוי) On (פועל)*	הוספת גיליון ריק בין שקפים.
Allow priority copies (אפשר עדיפות להעתקות) Off (כבוי) On (פועל)*	הפסקה של משימת הדפסה כדי להעתיק עמוד או מסמך.
סריקת עבודה מותאמת אישית Off (כבוי)* On (מופעל)	הפעלת סריקה של משימות בהתאמה אישית כברירת מחדל.
Allow Save as Shortcut (אפשר שמירה כקיצור דרך) Off (כבוי) On (פועל)*	שמירת הגדרות העתקה מותאמות אישית כקיצורי דרך.
Sample Copy (העתק לדוגמה)	הדפס העתק לדוגמה.
הערה: כוכבית (*) לצד ערך מציינת את הגדרת ברירת המחדל של היצרן.	

Fax (פקס)

מצב פקס

פריט בתפריט	תיאור
מצב פקס Analog (אנלוגי)* Fax Server (שרת פקס) Disabled (מנוטרל)	בחירת מצב פקס.
הערה: כוכבית (*) לצד ערך מציינת את הגדרת ברירת המחדל של היצרן.	

הגדרת פקס אנלוגי

הגדרות פקס כלליות

פריט בתפריט	תיאור
Fax Name (שם פקס)	זיהוי מכשיר הפקס שלך.
Fax Number (מספר פקס)	זיהוי מספר הפקס שלך.
Fax ID (מזהה פקס) Fax Name (שם פקס) Fax Number (מספר פקס)*	יידוע נמעני הפקס על שם הפקס או מספר הפקס שלך.
הערה: כוכבית (*) לצד ערך מציינת את הגדרת ברירת המחדל של היצרן.	

פריט בתפריט	תיאור
Enable Manual Fax (אפשר פקס ידני) Off (כבוי)* On (מופעל)	הגדרת המדפסת למצב פקס בצורה ידנית. **הערות:** • פריט תפריט זה לא יופיע אם Fax Transport (העברת פקס) מוגדרת כ-T.38 או G711. • פריט תפריט זה מצריך מפצל קו ושפופרת טלפון. • השתמש בקו טלפון רגיל למענה על משימת פקס נכנסת ולחיוג של מספר פקס. • כדי לעבור ישירות אל פונקציית הפקס הידני, גע במקשים **#** ו-**0** במקלדת.
Memory Use (שימוש בזיכרון) All receive (רק קבלה) Mostly receive (בעיקר קבלה) Equal (שווה)* Mostly send (בעיקר שיגור) All send (רק שיגור)	הגדרת כמות זיכרון הטלפון הפנימי המוקצה לשימוש בפקס. **הערה:** פריט תפריט זה מונע מצבים של חוצץ זיכרון וכשלי פקס.
Cancel Faxes (ביטול פקסים) Allow (אפשר)* Don't Allow (אל תאפשר)	ביטול פקסים יוצאים לפני שידורם, או ביטול פקסים נכנסים לפני סיום הדפסתם.
Caller ID (שיחה מזוהה) Off (כבוי) On (פועל)* Alternate (חלופית)	הצגת מספר הטלפון של האדם ששולח את הפקס.
Fax Number Masking (מיסוך מספר פקס) Off (כבוי)* משמאל מימין	ציון התבנית למיסוך מספר פקס יוצא.
Digits to mask (ספרות למיסוך) 0-58 (0*)	מציין את מספר הספרות שיש למסך במספר פקס יוצא.
אפשור איתור בחיבור קווי Off (כבוי) On (פועל)*	קביעה אם קו טלפון מסוים מחובר למדפסת. **הערות:** • הזיהוי מתבצע בעת הדלקת המדפסת ולפני כל שיחה. • פריט תפריט זה לא יופיע אם Fax Transport (העברת פקס) מוגדרת כ-T.38.
אפשור זיהוי קו בשקע שגוי Off (כבוי)* On (מופעל)	קביעה אם קו טלפון מסוים מחובר ליציאה הנכונה במדפסת. **הערות:** • הזיהוי מתבצע בעת הדלקת המדפסת ולפני כל שיחה. • פריט תפריט זה לא יופיע אם Fax Transport (העברת פקס) מוגדרת כ-T.38.
אפשור תמיכה בשלוחה בשימוש Off (כבוי) On (פועל)*	קביעה אם קו טלפון מסוים נמצא בשימושו של התקן אחר, כגון טלפון אחר, באותו קו. **הערות:** • פריט תפריט זה נתון תחת פיקוח רציף לאחר הדלקת המדפסת. • פריט תפריט זה לא יופיע אם Fax Transport (העברת פקס) מוגדרת כ-T.38.
Optimize Fax Compatibility (אופטימיזציית תאימות פקס)	הגדרת פונקציונליות הפקס של המדפסת לתאימות אופטימלית למכשירי הפקס האחרים.
הערה: כוכבית (*) לצד ערך מציינת את הגדרת ברירת המחדל של היצרן.	

Fax Send Settings (הגדרות שליחת פקס)

פריט בתפריט	תיאור
Resolution (רזולוציה) רגילה* Fine (טובה) עדינה מאד עדינה במיוחד	הגדרת הרזולוציה של התמונה הסרוקה. **הערה:** רזולוציה גבוהה יותר מאריכה את זמן שידור הפקס ומצריכה יותר זיכרון.
גודל מקור [רשימת גודלי נייר]	ציון גודל הנייר של מסמך המקור. **הערה:** Mixed Sizes is the U.S. (גדלים מעורבים בארה"ב) הגדרת ברירת המחדל של היצרן. האפשרות A4 היא הגדרת ברירת המחדל של היצרן עבור רחבי העולם.
כיוון הדפסה הדפסה לאורך* לרוחב	מציין את כיוון מסמך המקור.
צדדים Off (כבוי)* Long Edge (לאורך) Short Edge (לרוחב)	ציון כיוון הנייר של הטקסט והגרפיקה בעת סריקת מסמך דו-צדדי.
Content Type (סוג תוכן) Text (טקסט)* Text/Photo (טקסט/תצלום) Photo (תצלום) Graphics (גרפיקה)	שיפור תוצאת הפלט בהתאם לתוכן המסמך המקורי.
Content Source (מקור התוכן) Black and White Laser* (לייזר שחור ולבן) Color Laser (לייזר צבע) Inkjet (הזרקת דיו) Photo/Film (תצלום/סרט) Magazine (כתב-עת) Newspaper (עיתון) Press (עיתונות) Other (אחר)	שיפור תוצאת הפלט בהתאם לאפיון המקור של המסמך המקורי.
Darkness (כהות) 4- עד 4 (0*)	כוונון הכהות של התמונה הסרוקה.
Behind a PABX (מאחורי PABX) Off (כבוי)* On (מופעל)	קביעה שהמדפסת תחייג למספר פקס מבלי להמתין לזיהוי צליל החיוג. **הערה:** מרכזת פרטית אוטומטית (Private Automated Branch Exchange, PABX) היא רשת טלפוניה המאפשרת למספר גישה יחיד להציע מספר קווים למתקשרים חיצוניים.
Dial Mode (מצב חיוג) Tone (צלילים)* Pulse (מתקפים)	ציון מצב החיוג עבור פקסים נכנסים או יוצאים.
הערה: כוכבית (*) לצד ערך מציינת את הגדרת ברירת המחדל של היצרן.	

Advanced Imaging (הדמיה מתקדמת)

פריט בתפריט	תיאור
Color Balance (איזון צבע) 4- עד 4 (0*)	התאמת כמות הטונר שתהיה בשימוש עבור כל אחד מהצבעים.
Color Dropout (השמטת צבע) None (ללא)* Red (אדום) Green (ירוק) Blue (כחול) **Default Red Threshold (סף ברירת מחדל אדום)** 0-255 (128*) **Default Green Threshold (סף ברירת מחדל ירוק)** 0-255 (128*) **Default Blue Threshold (סף ברירת מחדל כחול)** 0-255 (128*)	ציון הצבע שיש להשמיט במהלך סריקה וכוונון הגדרת ההשמטה עבור צבע זה.
Contrast (ניגודיות) מיטבי לתוכן* 0 1 2 3 4 5	מציין את הניגודיות של הפלט.
Background Removal (הסרת רקע) Background Detection (זיהוי רקע) Content-based* (מבוסס-תוכן) Fixed (קבוע) Level (רמה) 4- עד 4 (0*)	מתאים את כמות הרקע הנראה בתמונה הסרוקה. **הערה:** אם ברצונך להסיר את צבע הרקע מהמסמך המקורי, הגדר את זיהוי הרקע כמבוסס-תוכן. אם ברצונך להסיר רעש של תמונה מתצלום, הגדר את זיהוי הרקע כקבוע.
Mirror Image (תמונת ראי) Off (כבוי)* On (מופעל)	יוצר תמונת ראי של מסמך המקור.
Negative Image (תמונת תשליל) Off (כבוי)* On (מופעל)	יוצר תמונת תשליל של מסמך המקור.
Shadow Detail (פרט הצללה) 4- עד 4 (0*)	מתאים את כמות פרטי הצל הנראית בתמונה נסרקת.
Scan Edge to Edge (סריקה מקצה לקצה) Off (כבוי)* On (מופעל)	אפשר סריקה מקצה-לקצה של מסמך המקור.
Sharpness (חדות) 1-5 (3*)	קובע את החדות של תמונה שנסרקת.
הערה: כוכבית (*) לצד ערך מציינת את הגדרת ברירת המחדל של היצרן.	

פריט בתפריט	תיאור
Temperature (טמפרטורה) 4- עד 4 (0*)	מציין אם להפיק פלט בגוון קריר יותר או חמים יותר.
הערה: כוכבית (*) לצד ערך מציינת את הגדרת ברירת המחדל של היצרן.	

פקדי ניהול

פריט בתפריט	תיאור
Automatic Redial (חיוג חוזר אוטומטי) 0-9 (5*)	כוונן מספר ניסיונות החיוג החוזר על-פי רמות הפעילות של מכשירי הפקס הנמענים.
Redial Frequency (תדירות חיוג חוזר) 1–200 דקות (3*)	הארכת משך הזמן בין ניסיונות החיוג החוזר כדי להעלות את הסיכוי לשליחת הפקס בהצלחה.
Enable ECM (אפשר ECM) Off (כבוי) On (פועל)*	הפעלת מצב תיקון שגיאות (Error Correction Mode, ECM) עבור משימות פקס. **הערה:** ECM מזהה ומתקן שגיאות בתהליך שידור הפקס, אשר נגרמות כתוצאה מרעש בקו הטלפון ועוצמת אות ירודה.
Enable Fax Scans (אפשר סריקות פקס) Off (כבוי) On (פועל)*	שיגור בפקס של מסמכים שנסרקים במדפסת.
Driver to Fax (מנהל התקן לפקס) Off (כבוי) On (פועל)*	מאפשר למנהל התקן המדפסת לשלוח פקס.
Allow Save as Shortcut (אפשר שמירה כקיצור דרך) Off (כבוי) On (פועל)*	שמירת מספרי פקס כקיצורי דרך במדפסת.
Max Speed (מהירות מרבית) 33600. 14400 9600 4800 2400	הגדרת המהירות המרבית לשליחת פקס.
סריקת עבודה מותאמת אישית Off (כבוי)* On (מופעל)	הפעלת סריקה של משימות בהתאמה אישית כברירת מחדל. **הערה:** פריט זה בתפריט מופיע רק כשמותקן דיסק קשיח.
Scan Preview (הצגה לפני סריקה) Off (כבוי)* On (מופעל)	הצגת תצוגה מקדימה של הסריקה בתצוגה. **הערה:** פריט זה בתפריט מופיע רק כשמותקן דיסק קשיח.
Enable Color Fax Scans (אפשר סריקות פקס צבעוני) Off by default (כבוי כברירת מחדל)* On by default (פועל כברירת מחדל) Never use (אל תשתמש לעולם) Always use (השתמש תמיד)	אפשור סריקות צבע בפקס.
הערה: כוכבית (*) לצד ערך מציינת את הגדרת ברירת המחדל של היצרן.	

פריט בתפריט	תיאור
Auto Convert Color Faxes to Mono Faxes (המרה אוטומטית מפקסים צבעוניים לפקסים בשחור-לבן) Off (כבוי) On (פועל)*	המרת כל הפקסים הצבעוניים היוצאים לשחור ולבן.
Confirm Fax Number (אישור מספר פקס) Off (כבוי)* On (מופעל)	בקשה שהמשתמש יאשר את מספר הפקס.
Dial Prefix (קידומת חיוג)	הגדרת קידומת חיוג.
כללי קידומת חיוג כלל קידומת [x]	יוצר כלל לקידומת חיוג.
הערה: כוכבית (*) לצד ערך מציינת את הגדרת ברירת המחדל של היצרן.	

Fax Receive Settings (הגדרות קבלת פקס)

פריט בתפריט	תיאור
משימת פקס ממתינה None (ללא)* Toner (טונר) Toner and Supplies (טונר וחומרים מתכלים)	מסיר עבודות פקס שמבקשות מקורות ספציפיים שאינם זמינים מתור ההדפסה.
Rings to Answer (צלצולים עד למענה) 1-25 (3*)	הגדרת מספר הצלצולים עד למענה לפקס נכנס.
Auto Reduction (הקטנה אוטומטית) On (פועל)* Off (כבוי)	שינוי גודלו של הפקס הנכנס בהתאם לגודל העמוד.
Paper Source (מקור נייר) Tray (מגש) [x] MP Feeder (מזין רב-תכליתי) Auto (אוטומטי)*	הגדרת מקור הנייר להדפסת פקס נכנס.
צדדים On (מופעל) Off (כבוי)*	הדפסה על שני צדי הנייר.
Separator Sheets (גיליונות מפרידים) Off (כבוי)* Before Job (לפני משימה) After Job (אחרי משימה)	מציין אם להוסיף גיליונות הפרדה ריקים בעת ההדפסה.
Separator Sheet Source (מקור הגיליונות המפרידים) Tray [x] (מגש [1]) ([x*) MP Feeder (מזין רב-תכליתי)	מציין את מקור הנייר של גיליונות ההפרדה.
Output Bin (סל פלט) Standard Bin (סל סטנדרטי)* סל [x]	ציון סל הפלט עבור פקסים שמתקבלים.
הערה: כוכבית (*) לצד ערך מציינת את הגדרת ברירת המחדל של היצרן.	

פריט בתפריט	תיאור
Fax Footer (כותרת תחתונה של פקס) On (מופעל) Off (כבוי)*	מדפיס את פרטי השיגור בחלקו התחתון של כל עמוד פקס מתוך הפקס שהתקבל.
Fax Footer Time Stamp (חותמת שעה בכותרת תחתונה של פקס) Receive (קבל)* Print (הדפסה)	מדפיס את חותמת השעה בחלקו התחתון של כל עמוד פקס מתוך הפקס שהתקבל.
הפסקת פקסים מצב פקס מופסק Off (כבוי)* Always On (מופעל תמיד) Manual (ידני) Scheduled (מתוזמן)	עצירת הדפסת פקסים שהתקבלו עד שישוחררו.
הערה: כוכבית (*) לצד ערך מציינת את הגדרת ברירת המחדל של היצרן.	

פקדי ניהול

פריט בתפריט	תיאור
Enable Fax Receive (אפשר קבלת פקס) On (פועל)* Off (כבוי)	הגדרת המדפסת לקבלת פקסים.
Enable Caller ID (אפשר שיחה מזוהה) Off (כבוי) On (פועל)*	הצגת המספר ששולח את הפקס הנכנס.
Block No Name Fax (חסימת פקסים ללא שם) On (מופעל) Off (כבוי)*	חסימת פקסים נכנסים הנשלחים מהתקנים ללא ציון מזהה תחנה או מזהה פקס.
רשימת פקסים אסורים Add Banned Fax (הוספת פקס אסור)	ציון מספרי הטלפון שברצונך לחסום.
Answer On (מענה ב:) All Rings (כל הצלצולים)* Single Ring Only (צלצול יחיד בלבד) Double Ring Only (צלצול כפול בלבד) Triple Ring Only (צלצול משולש בלבד) Single or Double Rings Only (צלצול יחיד או כפול בלבד) Single or Triple Rings Only (צלצול יחיד או משולש בלבד) Double or Triple Rings Only (צלצול כפול או משולש בלבד)	הגדרת תבנית צלצול מובחנת עבור פקסים נכנסים.
Auto Answer (מענה אוטומטי) On (פועל)* Off (כבוי)	הגדרת המדפסת לקבלת פקסים אוטומטית.
הערה: כוכבית (*) לצד ערך מציינת את הגדרת ברירת המחדל של היצרן.	

פריט בתפריט	תיאור
Manual Answer Code (קוד מענה ידני) 0-9 (9*)	הזן ידנית קוד בלוח מקשי הספרות של הטלפון כדי להתחיל לקבל פקס. **הערות:** • פריט תפריט זה מופיע רק כאשר קו הטלפון משותף למדפסת ולמכשיר טלפון. • פריט תפריט זה מופיע רק כשאתה מגדיר את המדפסת לקבלת פקסים באופן ידני.
Fax Forwarding (העברת פקס) Print (הדפס) Print and Forward (הדפסה והעברה) Forward (העברה)*	האופן שבו יועבר פקס שהתקבל.
Forward to (העברה אל) x] Destination] (יעד [x]) סוג Shortcut Number (מספר קיצור דרך)	ציין לאן יועבר פקס שיתקבל.
Confirmation E-mail (אישור בדואר אלקטרוני)	שליחת דוא"ל אישור כאשר העברת פקס הצליחה. **הערה:** הדוא"ל נשלח רק בעת העברה ל-FTP או ליעדי שיתוף ברשת.
Max Speed (מהירות מרבית) 33600. 14400 9600 4800 2400	הגדרת המהירות המרבית לשידור פקס.
הערה: כוכבית (*) לצד ערך מציינת את הגדרת ברירת המחדל של היצרן.	

Fax Cover Page (עמוד שער של פקס)ד

פריט בתפריט	תיאור
Fax Cover Page (עמוד שער של פקס) Off by Default (כבוי כברירת מחדל)* On by default (פועל כברירת מחדל) אל תשתמש לעולם השתמש תמיד	קביעת ההגדרות עבור עמוד השער של הפקס.
הכללת שדה 'אל' Off (כבוי)* On (מופעל)	
הכללת שדה 'מאת' Off (כבוי)* On (מופעל)	
מתוך	
Include Message Field (הכללת שדה הודעה) Off (כבוי)* On (מופעל)	
Message (ההודעה):	
Include Logo (הכללת לוגו) Off (כבוי)* On (מופעל)	
כלילת כותרת תחתונה [x] Off (כבוי)* On (מופעל)	
כותרת תחתונה [x]	
הערה: כוכבית (*) לצד ערך מציינת את הגדרת ברירת המחדל של היצרן.	

Fax Log Settings (הגדרות יומן פקס)

פריט בתפריט	תיאור
Transmission Log Frequency (תדירות יומן שידור) Always (תמיד)* Never (אף פעם) Only for Error (רק בשגיאה)	ציון התדירות שבה המדפסת תיצור יומן שידור.
Transmission Log Action (פעולת יומן שידור) Print (הדפס) Off (כבוי) On (פועל)* E-mail (דואר אלקטרוני) Off (כבוי)* On (מופעל)	הדפסה או שליחה בדוא"ל של יומן עבור שידור פקס שהצליח או שגיאת שידור.
הערה: כוכבית (*) לצד ערך מציינת את הגדרת ברירת המחדל של היצרן.	

פריט בתפריט	תיאור
Receive Error Log (יומן שגיאות קבלה) Print Never (אל תדפיס אף פעם)* Print on Error (הדפס כשיש שגיאה)	הדפסת יומן עבור כשלים בקבלת פקס.
Auto Print Logs (הדפסה אוטומטית של יומנים) On (פועל)* Off (כבוי)	הדפסת כל פעילות הפקס.
Log Paper Source (מקור נייר ליומן) [x] Tray (מגש [1] ([x*) Multipurpose Feeder (מזין רב-תכליתי)	ציון מקור הנייר שמשמש להדפסת יומנים.
Logs Display (תצוגת יומנים) Remote Fax Name (שם פקס מרוחק)* Dialed Number (מספר שחוייג)	זיהוי השולח לפי שם או מספר הפקס הרחוק.
Enable Job Log (אפשר יומן משימות) On (פועל)* Off (כבוי)	הצגת סיכום של כל משימות הפקס.
Enable Call Log (אפשר יומן שיחות) On (פועל)* Off (כבוי)	הצגת סיכום היסטוריית החיוגים של הפקס.
Log Output Bin (סל פלט ליומן) Standard Bin (סל סטנדרטי)* סל [x]	ציון סל הפלט עבור היומנים המודפסים.
הערה: כוכבית (*) לצד ערך מציינת את הגדרת ברירת המחדל של היצרן.	

Speaker Settings (הגדרות רמקול)

פריט בתפריט	תיאור
Speaker Mode (מצב רמקול) Always Off (כבוי תמיד) Always On (מופעל תמיד) On until Connected (מופעל עד חיבור)*	הגדרת מצב הרמקול של הפקס.
Speaker Volume (עוצמת רמקול) נמוכה* High (גבוה)	כוונון עוצמת הרמקול של הפקס.
Ringer Volume (עוצמת צלצול) Off (כבוי) On (פועל)*	הפיכת עוצמת הצלצול לזמינה.
הערה: כוכבית (*) לצד ערך מציינת את הגדרת ברירת המחדל של היצרן.	

הגדרת שרת פקס

הגדרות פקס כלליות

פריט בתפריט	תיאור
To Format (תבנית אל)	ציין נמען פקס. **הערה:** אם ברצונך להשתמש במספר הפקס, הקלד את סימן המספר (#) לפני מספר.
Reply Address (כתובת לתשובה)	ציין כתובת לתשובה למשלוח פקס.
Subject (נושא)	ציין את נושא הפקס וההודעה.
Message (ההודעה)	
Enable Analog Receive (אפשר קבלה אנלוגית) Off (כבוי)* On (מופעל)	הגדרת המדפסת לקבלת פקסים אנלוגיים.
הערה: כוכבית (*) לצד ערך מציינת את הגדרת ברירת המחדל של היצרן.	

הגדרות דוא"ל שרת פקס

פריט בתפריט	תיאור
Primary SMTP Gateway (שער SMTP ראשי)	הקלדת כתובת ה-IP או שם המארח של שרת ה-Simple Mail Transfer Protocol (SMTP) לשליחת דוא"ל.
Primary SMTP Gateway Port (יציאת שער SMTP ראשי) 1-65535 (25*)	הזנת מספר היציאה של שרת ה-SMTP הראשי.
Secondary SMTP Gateway (שער SMTP משני)	הקלדת כתובת ה-IP או שם המארח של שרת ה-SMTP המשני או המשמש כגיבוי.
Secondary SMTP Gateway Port (יציאת שער SMTP משני) 1-65535 (25*)	הזנת מספר יציאת השרת של שרת ה-SMTP המשני או המשמש כגיבוי.
SMTP Timeout (פסק זמן SMTP) 5-30 (30*)	הגדר את הזמן שיחלוף לפני שהמדפסת תפסיק את פעולתה כאשר שרת ה-SMTP לא מגיב.
Reply Address (כתובת לתשובה)	ציין כתובת לתשובה למשלוח פקס.
Always use SMTP default Reply Address (השתמש תמיד בכתובת לתשובה שנקבעה כברירת מחדל ב-SMTP) Off (כבוי) On (פועל)*	ציון הכתובת לתשובה של SMTP לצורך משלוח פקס.
שימוש ב- SSL/TLS Disabled (מבוטל) * משא ומתן נדרש	ציין אם לשלוח פקס באמצעות קישור מוצפן.
Require Trusted Certificate (דרוש אישור מהימן) Off (כבוי) On (פועל)*	ציין אישור מהימן בעת גישה לשרת ה-SMTP.
הערה: כוכבית (*) לצד ערך מציינת את הגדרת ברירת המחדל של היצרן.	

פריט בתפריט	תיאור
אימות שרת SMTP No authentication required (לא נדרש אימות)* Login / Plain (כניסה/רגיל) NTLM CRAM-MD5 Digest-MD5 Kerberos 5	הגדרת סוג האימות לגישה לשרת ה-SMTP.
דוא"ל המופעל על-ידי ההתקן None (ללא)* השתמש באישורי SMTP של ההתקן	ציין אם האישורים נדרשים עבור דוא"ל שמופעל על-ידי ההתקן.
דוא"ל המופעל על-ידי המשתמש None (ללא)* השתמש באישורי SMTP של ההתקן השתמש במזהה ובסיסמת משתמש להפעלה השתמש בכתובת דוא"ל ובסיסמה להפעלה בקש מהמשתמש	ציין אם האישורים נדרשים עבור דוא"ל שמופעל על-ידי המשתמש.
Use Active Directory Device Credentials (השתמש באישורי התקן של Active Directory) Off (כבוי) On (פועל)*	אפשר התחברות לשרת ה-SMTP באמצעות הרשאות משתמשים ויעדים קבוצתיים.
Device Userid	ציין את מזהה המשתמש והסיסמה לצורך התחברות לשרת ה-SMTP.
Device Password	
Kerberos 5 REALM	ציין את התחום עבור פרוטוקול האימות של Kerberos 5.
NTLM Domain	ציין את שם התחום עבור פרוטוקול האבטחה NTLM.
Disable "SMTP server not set up" error (השבתת שגיאת "שרת SMTP לא הוגדר") Off (כבוי)* On (מופעל)	מסתיר את הודעת השגיאה "שרת SMTP לא הוגדר".
הערה: כוכבית (*) לצד ערך מציינת את הגדרת ברירת המחדל של היצרן.	

הגדרות סריקה של שרת פקס

פריט בתפריט	תיאור
Image Format (תבנית תמונה) TIFF (.tif) PDF (.pdf)* XPS (.xps) TXT (.txt) RTF (.rtf) DOCX (.docx)	ציון תבנית הקובץ עבור התמונה הסרוקה.
הערה: כוכבית (*) לצד ערך מציינת את הגדרת ברירת המחדל של היצרן.	

פריט בתפריט	תיאור
Content Type (סוג תוכן) Text (טקסט) Text/Photo (טקסט/תצלום)* Photo (תצלום) Graphics (גרפיקה)	שיפור תוצאת הפלט בהתאם לתוכן המסמך המקורי.
Content Source (מקור התוכן) לייזר שחור ולבן Color Laser (לייזר צבע)* Inkjet (הזרקת דיו) Photo/Film (תצלום/סרט) Magazine (כתב-עת) Newspaper (עיתון) Press (עיתונות) Other (אחר)	שיפור תוצאת הפלט בהתאם לאפיון המקור של המסמך המקורי.
Fax Resolution (רזולוציית פקס) רגילה* Fine (טובה) עדינה מאד עדינה במיוחד	הגדרת רזולוציית הפקס.
Darkness (כהות) 1–9 (5*)	הגדרת כהות הפלט.
כיוון הדפסה הדפסה לאורך* לרוחב	ציין את כיוון ההצבה של טקסט וגרפיקה על הדף.
גודל מקור [רשימת גודלי נייר]	הגדרת גודל הנייר של מסמך המקור. **הערות:** • Mixed Sizes is the U.S. (גדלים מעורבים בארה"ב) הגדרת ברירת המחדל של היצרן. האפשרות A4 היא הגדרת ברירת המחדל של היצרן עבור רחבי העולם. • הגדרה זו עשויה להשתנות בהתאם לדגם המדפסת.
שימוש ב-TIFF מרובה עמודים Off (כבוי) On (פועל)*	בחירה בין קובצי TIFF של עמוד יחיד וקובצי TIFF של עמודים מרובים.
הערה: כוכבית (*) לצד ערך מציינת את הגדרת ברירת המחדל של היצרן.	

E-mail (דוא"ל)

E-mail Setup (הגדרת דואר אלקטרוני)

פריט בתפריט	תיאור
Primary SMTP Gateway (שער SMTP ראשי)	הקלדת כתובת ה-IP או שם המארח של שרת SMTP לשליחת דוא"ל.
הערה: כוכבית (*) לצד ערך מציינת את הגדרת ברירת המחדל של היצרן.	

פריט בתפריט	תיאור
Primary SMTP Gateway Port (יציאת שער SMTP ראשי) 1-65535 (25*)	הזנת מספר היציאה של שרת ה-SMTP הראשי.
Secondary SMTP Gateway (שער SMTP משני)	הקלדת כתובת ה-IP או שם המארח של שרת ה-SMTP המשני או המשמש כגיבוי.
Secondary SMTP Gateway Port (יציאת שער SMTP משני) 1-65535 (25*)	הזנת מספר יציאת השרת של שרת ה-SMTP המשני או המשמש כגיבוי.
SMTP Timeout (פסק זמן SMTP) 5-30 שניות (30*)	הגדר את הזמן שיחלוף לפני שהמדפסת תפסיק את פעולתה כאשר שרת ה-SMTP לא מגיב.
Reply Address (כתובת לתשובה)	ציין כתובת לתשובה בדוא"ל.
Always use SMTP default Reply Address (השתמש תמיד בכתובת לתשובה שנקבעה כברירת מחדל ב-SMTP) On (פועל)* Off (כבוי)	השתמש תמיד בכתובת לתשובה שנקבעה כברירת מחדל בשרת SMTP.
שימוש ב- SSL/TLS Disabled (מבוטל) * משא ומתן נדרש	ציין אם לשלוח דוא"ל באמצעות קישור מוצפן.
Require Trusted Certificate (דרוש אישור מהימן) Off (כבוי) On (פועל)*	דרוש אישור מהימן בעת גישה לשרת ה-SMTP.
אימות שרת SMTP No authentication required (לא נדרש אימות)* Login / Plain (כניסה/רגיל) NTLM CRAM-MD5 Digest-MD5 Kerberos 5	הגדרת סוג האימות לגישה לשרת ה-SMTP.
דוא"ל המופעל על-ידי ההתקן None (ללא)* השתמש באישורי SMTP של ההתקן	ציין אם האישורים נדרשים עבור דוא"ל שמופעל על-ידי ההתקן.
דוא"ל המופעל על-ידי המשתמש None (ללא)* השתמש באישורי SMTP של ההתקן השתמש במזהה ובסיסמת משתמש להפעלה השתמש בכתובת דוא"ל ובסיסמה להפעלה בקש מהמשתמש	ציין אם האישורים נדרשים עבור דוא"ל שמופעל על-ידי המשתמש.
Use Active Directory Device Credentials (השתמש באישורי התקן של Active Directory) Off (כבוי) On (פועל)*	אפשר התחברות לשרת ה-SMTP באמצעות הרשאות משתמשים והקצאות קבוצתיות.
Device Userid	ציין את מזהה המשתמש והסיסמה לצורך התחברות לשרת ה-SMTP.
Device Password	
הערה: כוכבית (*) לצד ערך מציינת את הגדרת ברירת המחדל של היצרן.	

פריט בתפריט	תיאור
Kerberos 5 REALM	ציין את התחום עבור פרוטוקול האימות של Kerberos 5.
NTLM Domain	ציין את שם התחום עבור פרוטוקול האבטחה NTLM.
Disable "SMTP server not set up" error (השבתת שגיאת "שרת SMTP לא הוגדר") Off (כבוי)* On (מופעל)	מסתיר את הודעת השגיאה "שרת SMTP לא הוגדר".
הערה: כוכבית (*) לצד ערך מציינת את הגדרת ברירת המחדל של היצרן.	

E-mail Defaults (ברירות מחדל של דוא"ל)

פריט בתפריט	תיאור
Subject (נושא)	ציין את נושא הדוא"ל וההודעה.
Message (ההודעה)	
File Name (שם קובץ)	מציין שם לתמונה הסרוקה.
תבנית PDF (.pdf)* TIFF (.tif) JPEG (.jpg) XPS (.xps) TXT (.txt) RTF (.rtf) DOCX (.docx)	ציון תבנית הקובץ עבור התמונה הסרוקה.
Global OCR Settings Recognized Languages (שפות מזוהות) Auto Rotate (סיבוב אוטומטי) Despeckle (ניקוי כתמים) Auto Contrast Enhance (שיפור ניגודיות אוטומטי)	קביעת ההגדרות לזיהוי תווים אופטי (OCR). **הערה:** פריט תפריט זה יוצג רק אם רכשת והתקנת פתרון OCR כלשהו.
הערה: כוכבית (*) לצד ערך מציינת את הגדרת ברירת המחדל של היצרן.	

פריט בתפריט	תיאור
הגדרות PDF גרסת PDF 1.3 1.4 1.5. 1.6 1.7 Archival Version (גרסה ארכיונית) A-1a* A-1b Highly Compressed (רמת דחיסה גבוהה) Off (כבוי)* On (מופעל) Secure (מאובטח) Off (כבוי)* On (מופעל) Searchable (ניתן לחיפוש) Off (כבוי)* On (מופעל) ארכיוני (PDF/A) Off (כבוי)* On (מופעל)	הגדרת תבנית ה-PDF של התמונה הנסרקת.
Content Type (סוג תוכן) Text (טקסט) Text/Photo (טקסט/תצלום)* Photo (תצלום) Graphics (גרפיקה)	שיפור תוצאת הפלט בהתאם לתוכן המסמך המקורי.
Content Source (מקור התוכן) Black and White Laser* (לייזר שחור ולבן) Color Laser (לייזר צבע) Inkjet (הזרקת דיו) Photo/Film (תצלום/סרט) Magazine (כתב-עת) Newspaper (עיתון) Press (עיתונות) Other (אחר)	שיפור תוצאת הפלט בהתאם למסמך המקורי.
Color (צבע) שחור-לבן אפור Color (צבע)* Auto (אוטומטי)	ציון הצבע בעת סריקת תמונה.
הערה: כוכבית (*) לצד ערך מציינת את הגדרת ברירת המחדל של היצרן.	

פריט בתפריט	תיאור
Resolution (רזולוציה) 75 dpi *150 dpi 200 dpi 300 dpi 400 dpi 600 dpi	הגדרת הרזולוציה של התמונה הסרוקה.
Darkness (כהות) -4 עד 4 (0*)	כוונון הכהות של התמונה הסרוקה.
כיוון הדפסה הדפסה לאורך* לרוחב	ציין את כיוון ההצבה של טקסט וגרפיקה על הדף.
גודל מקור [רשימת גודלי נייר]	הגדרת גודל הנייר של מסמך המקור. **הערה:** הגדרת ברירת המחדל של היצרן היא גדלים מעורבים.
צדדים Off (כבוי)* Long Edge (לאורך) Short Edge (לרוחב)	ציון כיוון הנייר של הטקסט והגרפיקה בעת סריקת מסמך דו-צדדי.
הערה: כוכבית (*) לצד ערך מציינת את הגדרת ברירת המחדל של היצרן.	

Advanced Imaging (הדמיה מתקדמת)

פריט בתפריט	תיאור
Color Balance (איזון צבע) ציאן או אדום -4 עד 4 (0*) מגנטה עד ירוק -4 עד 4 (0*) צהוב עד כחול -4 עד 4 (0*)	כוונון עוצמת הצבע במהלך סריקה.
Color Dropout (השמטת צבע) Color Dropout (השמטת צבע) None (ללא)* Red (אדום) Green (ירוק) Blue (כחול) Default Red Threshold (סף ברירת מחדל אדום) 0-255 (128*) Default Green Threshold (סף ברירת מחדל ירוק) 0-255 (128*) Default Blue Threshold (סף ברירת מחדל כחול) 0-255 (128*)	ציון הצבע שיש להשמיט במהלך סריקה וכוונון הגדרת ההשמטה עבור צבע זה.
הערה: כוכבית (*) לצד ערך מציינת את הגדרת ברירת המחדל של היצרן.	

פריט בתפריט	תיאור
Auto Color Detect (זיהוי צבע אוטומטי) Color Sensitivity (רגישות צבע) 1-9 (5*) Area Sensitivity (רגישות אזור) 1-9 (5*) עומק סיבית דוא"ל סיבית 1* סיבית 8	הגדרת כמות הצבע שהמדפסת מזהה מהמסמך המקורי. **הערה:** פריט תפריט זה מופיע רק כאשר האפשרות Color (צבע) מוגדרת כ-Auto (אוטומטי).
איכות JPEG Best for content (מיטבי לתוכן)* 5-95	הגדרת האיכות של תמונה נסרקת בתבנית JPEG. **הערות:** • 5 מקטין את גודל הקובץ, אך מפחית את איכות התמונה. • 95 מספק את איכות התמונה הטובה ביותר, אך יוצר קובץ גדול.
Contrast (ניגודיות) Best for content (מיטבי לתוכן)* 0 1 2 3 4 5	מציין את הניגודיות של הפלט.
Background Removal (הסרת רקע) Background Detection (זיהוי רקע) Content-based* (מבוסס-תוכן) Fixed (קבוע) Level (רמה) 4- עד 4 (0*)	מתאים את כמות הרקע הנראה בתמונה הסרוקה. **הערה:** אם ברצונך להסיר את צבע הרקע מהמסמך המקורי, הגדר את זיהוי הרקע כמבוסס-תוכן. אם ברצונך להסיר רעש של תמונה מתצלום, הגדר את זיהוי הרקע כקבוע.
Mirror Image (תמונת ראי) Off (כבוי)* On (מופעל)	יוצר תמונת ראי של מסמך המקור.
Negative Image (תמונת תשליל) Off (כבוי)* On (מופעל)	יוצר תמונת תשליל של מסמך המקור.
Shadow Detail (פרט הצללה) 4- עד 4 (0*)	מתאים את כמות פרטי הצל הנראית בתמונה נסרקת.
Scan Edge to Edge (סריקה מקצה לקצה) Off (כבוי)* On (מופעל)	אפשר סריקה מקצה-לקצה של מסמך המקור.
Sharpness (חדות) 1-5 (3*)	התאמת החדות של תמונה שנסרקת.
Temperature (טמפרטורה) 4- עד 4 (0*)	מציין אם להפיק פלט בגוון קריר יותר או חמים יותר.
הערה: כוכבית (*) לצד ערך מציינת את הגדרת ברירת המחדל של היצרן.	

פריט בתפריט	תיאור
Blank Pages (עמודים ריקים) Blank Page Removal (הסרת דף ריק) Blank Page Sensitivity (רגישות דף ריק)	מציין אם לכלול דפים ריקים.
הערה: כוכבית (*) לצד ערך מציינת את הגדרת ברירת המחדל של היצרן.	

פקדי ניהול

פריט בתפריט	תיאור
Max E-mail size (גודל דוא"ל מקסימלי) 0-65535 (0*)	הגדרת גודל הקובץ המותר עבור כל דוא"ל.
הודעת שגיאת גודל	ציין הודעת שגיאה שהמדפסת שולחת כאשר הודעת דוא"ל חורגת מגודל הקובץ המותר לה. **הערה:** ניתן להזין עד 1024 תווים.
Limit Destinations (מגבלות יעד)	הגבל שליחת דוא"ל רק לרשימה מוגדרת של שמות תחומים. **הערה:** השתמש בפסיק להפרדה בין התחומים.
שלח לי העתק Never appears (לא מופיע לעולם)* On by default (פועל כברירת מחדל) Off by default (כבוי כברירת מחדל) Always On (מופעל תמיד)	שליחת עותק של הדוא"ל לעצמך.
Limit E-mail Recipients (הגבלת נמעני דוא"ל) Off (כבוי)* On (מופעל)	הגבלת מספר נמעני הדוא"ל.
שימוש ב-cc:/bcc: Off (כבוי)* On (מופעל)	אפשר שליחת עותק ועותק מוסתר בדוא"ל.
שימוש ב-TIFF מרובה עמודים On (פועל)* Off (כבוי)	בחירה בין קובצי TIFF של עמוד יחיד וקובצי TIFF של עמודים מרובים.
דחיסת TIFF LZW* JPEG	הגדרת אפשרות דחיסה עבור קובצי TIFF.
Text Default (ברירת מחדל לטקסט) 5-95 (75*)	הגדרת איכות הטקסט על תמונה שנסרקת.
Text/Photo Default (ברירת מחדל לטקסט/תצלום) 5-95 (75*)	הגדרת איכות הטקסט או הצילום על תמונה שנסרקת.
Photo Default (ברירת מחדל לתצלום) 5-95 (50*)	הגדרת איכות צילום על תמונה שנסרקת.
Transmission Log (יומן שיגור) Print log (הדפס יומן)* Do Not Print Log (אל תדפיס יומן) Print only for error (הדפס רק עבור שגיאה)	הדפסת יומן עבור שידור דוא"ל שהצליח.
הערה: כוכבית (*) לצד ערך מציינת את הגדרת ברירת המחדל של היצרן.	

פריט בתפריט	תיאור
Log Paper Source (מקור נייר ליומן) x] Tray] (מגש [1]) ([x*) Multipurpose Feeder (מזין רב-תכליתי)	ציון מקור הנייר שמשמש להדפסת יומנים.
סריקת עבודה מותאמת אישית Off (כבוי)* On (מופעל)	הפעלת סריקה של משימות בהתאמה אישית כברירת מחדל. **הערה:** פריט זה בתפריט מופיע רק כשמותקן דיסק קשיח.
Scan Preview (הצגה לפני סריקה) Off (כבוי) On (פועל)*	הצגת התצוגה המקדימה של הסריקה בתצוגה. **הערה:** פריט זה בתפריט מופיע רק כאשר מותקן דיסק קשיח במדפסת.
Allow Save as Shortcut (אפשר שמירה כקיצור דרך) Off (כבוי) On (פועל)*	שומר כתובות דוא"ל כקיצורי דרך. **הערה:** כשההגדרה היא למצב Off (כבוי), הלחצן Save As Shortcut (שמירה כקיצור דרך) אינו מופיע במסך יעד הדוא"ל.
E-mail Images Sent As (תמונות דוא"ל נשלחות בתור) Attachment (קובץ מצורף)* Web Link (קישור אינטרנט)	ציין כיצד לשלוח את התמונות בדוא"ל.
Reset E-mail Information After Sending (איפוס פרטי דוא"ל לאחר שליחה) Off (כבוי) On (פועל)*	שחזור פרטי ברירת המחדל של הדוא"ל לאחר שליחת דוא"ל.
הערה: כוכבית (*) לצד ערך מציינת את הגדרת ברירת המחדל של היצרן.	

Web Link Setup (הגדרת קישור אינטרנט)

פריט בתפריט	תיאור
שרת	הגדרת המדפסת לשליחת דוא"ל כקישור אינטרנט.
כניסה	
סיסמה	
נתיב	
File Name (שם קובץ)	
Web Link (קישור אינטרנט)	

FTP

FTP Defaults (ברירות מחדל של FTP)

פריט בתפריט	תיאור
תבנית PDF (.pdf)* TIFF (.tif) JPEG (.jpg) XPS (.xps) TXT (.txt) RTF (.rtf) DOCX (.docx)	ציון תבנית הקובץ עבור התמונה הסרוקה. **הערה:** פריטי התפריט עשויים להשתנות בהתאם לדגם המדפסת.
Global OCR Settings Recognized Languages (שפות מזוהות) Auto Rotate (סיבוב אוטומטי) Despeckle (ניקוי כתמים) Auto Contrast Enhance (שיפור ניגודיות אוטומטי)	קביעת ההגדרות לזיהוי תווים אופטי (OCR). **הערה:** תפריט זה יוצג רק אם רכשת והתקנת פתרון OCR כלשהו.
הגדרות PDF גרסת PDF 1.3 1.4 1.5. 1.6 1.7 Archival Version (גרסה ארכיונית) A-1a* A-1b Highly Compressed (רמת דחיסה גבוהה) Off (כבוי)* On (מופעל) Secure (מאובטח) Off (כבוי)* On (מופעל) Searchable (ניתן לחיפוש) Off (כבוי)* On (מופעל) ארכיוני (PDF/A) Off (כבוי)* On (מופעל)	הגדרת תבנית ה-PDF עבור התמונה הנסרקת.
Content Type (סוג תוכן) Text (טקסט) Text/Photo (טקסט/תצלום)* Graphics (גרפיקה) Photo (תצלום)	שיפור תוצאת הפלט בהתאם לתוכן המסמך המקורי.
הערה: כוכבית (*) לצד ערך מציינת את הגדרת ברירת המחדל של היצרן.	

פריט בתפריט	תיאור
Content Source (מקור התוכן) לייזר שחור ולבן Color Laser (לייזר צבע)* Inkjet (הזרקת דיו) Photo/Film (תצלום/סרט) Magazine (כתב-עת) Newspaper (עיתון) Press (עיתונות) Other (אחר)	שיפור תוצאת הפלט בהתאם לאפיון המקור של המסמך המקורי.
Color (צבע) שחור-לבן אפור Color (צבע)* Auto (אוטומטי)	ציון הצבע בעת סריקת תמונה.
Resolution (רזולוציה) 75 dpi 150 dpi* 200 dpi 300 dpi 400 dpi 600 dpi	הגדרת הרזולוציה של התמונה הסרוקה.
Darkness (כהות) 4- עד 4 (0*)	כוונון הכהות של התמונה הסרוקה.
כיוון הדפסה הדפסה לאורך* לרוחב	ציין את כיוון ההצבה של טקסט וגרפיקה על הדף.
גודל מקור [רשימת גודלי נייר]	הגדרת גודל הנייר של מסמך המקור. **הערות:** • בארה"ב, Letter היא הגדרת ברירת המחדל של היצרן. האפשרות A4 היא הגדרת ברירת המחדל של היצרן עבור רחבי העולם. • פריטי התפריט עשויים להשתנות בהתאם לדגם המדפסת.
צדדים Off (כבוי)* Long Edge (לאורך) Short Edge (לרוחב)	ציון כיוון הנייר של הטקסט והגרפיקה בעת סריקת מסמך דו-צדדי.
File Name (שם קובץ)	מציין את שם התמונה הסרוקה.
הערה: כוכבית (*) לצד ערך מציינת את הגדרת ברירת המחדל של היצרן.	

Advanced Imaging (הדמיה מתקדמת)

פריט בתפריט	תיאור
Color Balance (איזון צבע) ציאן עד אדום 4- עד 4 (0*) מגנטה עד ירוק 4- עד 4 (0*) צהוב עד כחול 4- עד 4 (0*)	כוונון עוצמת הצבע במהלך סריקה.
Color Dropout (השמטת צבע) Color Dropout (השמטת צבע) None (ללא)* Red (אדום) Green (ירוק) Blue (כחול) Default Red Threshold (סף ברירת מחדל אדום) 0-255 (128*) Default Green Threshold (סף ברירת מחדל ירוק) 0-255 (128*) Default Blue Threshold (סף ברירת מחדל כחול) 0-255 (128*)	ציון הצבע שיש להשמיט במהלך סריקה וכוונון הגדרת ההשמטה עבור צבע זה.
Auto Color Detect (זיהוי צבע אוטומטי) Color Sensitivity (רגישות צבע) 1-9 (5*) Area Sensitivity (רגישות אזור) 1-9 (5*) עומק סיבית ל- FTP סיבית 1* סיבית 8	הגדרת כמות הצבע שהמדפסת מזהה מהמסמך המקורי. **הערה:** פריט תפריט זה מופיע רק כאשר האפשרות Color (צבע) מוגדרת כ-Auto (אוטומטי).
איכות JPEG Best for content (מיטבי לתוכן)* 5-95	הגדרת האיכות של תמונה בתבנית JPEG. **הערות:** • 5 מקטין את גודל הקובץ, אך מפחית את איכות התמונה. • 90 מספק את איכות התמונה הטובה ביותר, אך יוצר קובץ גדול.
Contrast (ניגודיות) Best for content (מיטבי לתוכן)* 0 1 2 3 4 5	מציין את הניגודיות של הפלט.
הערה: כוכבית (*) לצד ערך מציינת את הגדרת ברירת המחדל של היצרן.	

פריט בתפריט	תיאור
Background Removal (הסרת רקע) Background Detection (זיהוי רקע) Content-based* (מבוסס-תוכן) Fixed (קבוע) Level (רמה) 4- עד 4 (0*)	מתאים את כמות הרקע הנראה בתמונה הסרוקה. **הערה:** אם ברצונך להסיר את צבע הרקע מהמסמך המקורי, הגדר את זיהוי הרקע כמבוסס-תוכן. אם ברצונך להסיר רעש של תמונה מתצלום, הגדר את זיהוי הרקע כקבוע.
Mirror Image (תמונת ראי) Off (כבוי)* On (מופעל)	יוצר תמונת ראי של מסמך המקור.
Negative Image (תמונת תשליל) Off (כבוי)* On (מופעל)	יוצר תמונת תשליל של מסמך המקור.
Shadow Detail (פרט הצללה) 4- עד 4 (0*)	מתאים את כמות פרטי הצל הנראית בתמונה נסרקת.
Scan Edge to Edge (סריקה מקצה לקצה) Off (כבוי)* On (מופעל)	אפשר סריקה מקצה-לקצה של מסמך המקור.
Sharpness (חדות) 1-5 (3*)	התאמת החדות של תמונה שנסרקת.
Temperature (טמפרטורה) 4- עד 4 (0*)	מציין אם להפיק פלט בגוון קריר יותר או חמים יותר.
Blank Pages (עמודים ריקים) Blank Page Removal (הסרת דף ריק) Blank Page Sensitivity (רגישות דף ריק)	מציין אם לכלול דפים ריקים.
הערה: כוכבית (*) לצד ערך מציינת את הגדרת ברירת המחדל של היצרן.	

פקדי ניהול

פריט בתפריט	תיאור
Text Default (ברירת מחדל לטקסט) 5-95 (75*)	הגדרת איכות הטקסט על תמונה שנסרקת.
Text/Photo Default (ברירת מחדל לטקסט/תצלום) 5-95 (75*)	הגדרת איכות הטקסט או הצילום על תמונה שנסרקת.
Photo Default (ברירת מחדל לתצלום) 5-95 (50*)	הגדרת איכות צילום על תמונה שנסרקת.
שימוש ב-TIFF מרובה עמודים On (פועל)* Off (כבוי)	בחירה בין קובצי TIFF של עמוד יחיד וקובצי TIFF של עמודים מרובים.
דחיסת TIFF LZW* JPEG	הגדרת אפשרות דחיסה עבור קובצי TIFF.
הערה: כוכבית (*) לצד ערך מציינת את הגדרת ברירת המחדל של היצרן.	

פריט בתפריט	תיאור
Transmission Log (יומן שיגור) Print Log (הדפס יומן)* Do Not Print Log (אל תדפיס יומן) Print only for error (הדפס רק עבור שגיאה)	הדפסת יומן עבור שידור סריקה ל-FTP שהצליח.
Log Paper Source (מקור נייר ליומן) [x Tray] (מגש [1] ([x*) Multipurpose Feeder (מזין רב-תכליתי)	ציון מקור הנייר שמשמש להדפסת יומני FTP.
סריקת עבודה מותאמת אישית Off (כבוי)* On (מופעל)	הפעלת סריקה של משימות בהתאמה אישית כברירת מחדל. **הערה:** פריט זה בתפריט מופיע רק כשמותקן דיסק קשיח.
Scan Preview (הצגה לפני סריקה) Off (כבוי) On (פועל)*	הצגת תצוגה מקדימה של הסריקה בתצוגה. **הערה:** פריט זה בתפריט מופיע רק כשמותקן דיסק קשיח.
Allow Save as Shortcut (אפשר שמירה כקיצור דרך) Off (כבוי) On (פועל)*	שומר הגדרות FTP מותאמות אישית כקיצורי דרך.
הערה: כוכבית (*) לצד ערך מציינת את הגדרת ברירת המחדל של היצרן.	

USB Drive (כונן USB)

Flash Drive Scan (סריקת כונן הבזק)

פריט בתפריט	תיאור
תבנית PDF (.pdf)* TIFF (.tif) JPEG (.jpg) XPS (.xps) TXT (.txt) RTF (.rtf) DOCX (.docx)	ציון תבנית הקובץ עבור התמונה הסרוקה. **הערה:** ההגדרות עשויות להשתנות בהתאם לדגם המדפסת.
Global OCR Settings Recognized Languages (שפות מזוהות) Auto Rotate (סיבוב אוטומטי) Despeckle (ניקוי כתמים) Auto Contrast Enhance (שיפור ניגודיות אוטומטי)	קביעת ההגדרות לזיהוי תווים אופטי (OCR). **הערה:** תפריט זה יוצג רק אם רכשת והתקנת פתרון OCR כלשהו.
הערה: כוכבית (*) לצד ערך מציינת את הגדרת ברירת המחדל של היצרן.	

פריט בתפריט	תיאור
הגדרות PDF גרסת PDF 1.3 1.4 1.5. 1.6 1.7 Archival Version (גרסה ארכיונית) A-1a* A-1b Highly Compressed (רמת דחיסה גבוהה) Off (כבוי)* On (מופעל) Secure (מאובטח) Off (כבוי)* On (מופעל) Searchable (ניתן לחיפוש) Off (כבוי)* On (מופעל) ארכיוני (PDF/A) Off (כבוי)* On (מופעל)	הגדרת תבנית ה-PDF עבור התמונה הנסרקת.
Content Type (סוג תוכן) Text (טקסט) Text/Photo (טקסט/תצלום)* Graphics (גרפיקה) Photo (תצלום)	שיפור תוצאת הפלט בהתאם לתוכן המסמך המקורי.
Content Source (מקור התוכן) לייזר שחור ולבן Color Laser (לייזר צבע)* Inkjet (הזרקת דיו) Photo/Film (תצלום/סרט) Magazine (כתב-עת) Newspaper (עיתון) Press (עיתונות) Other (אחר)	שיפור תוצאת הפלט בהתאם לאפיון המקור של המסמך המקורי.
Color (צבע) שחור-לבן אפור Color (צבע)* Auto (אוטומטי)	ציון הצבע בעת סריקת תמונה.
הערה: כוכבית (*) לצד ערך מציינת את הגדרת ברירת המחדל של היצרן.	

פריט בתפריט	תיאור
Resolution (רזולוציה) 75 dpi *150 dpi 200 dpi 300 dpi 400 dpi 600 dpi	הגדרת הרזולוציה של התמונה הסרוקה.
Darkness (כהות) 1-9 (5*)	כוונון הכהות של התמונה הסרוקה.
כיוון הדפסה הדפסה לאורך* לרוחב	ציין את כיוון ההצבה של טקסט וגרפיקה על הדף.
גודל מקור [רשימת גודלי נייר]	הגדרת גודל הנייר של מסמך המקור. **הערות:** • בארה"ב, Letter היא הגדרת ברירת המחדל של היצרן. האפשרות A4 היא הגדרת ברירת המחדל של היצרן עבור רחבי העולם. • פריט תפריט זה עשוי להשתנות בהתאם לדגם המדפסת.
צדדים Off (כבוי)* קצה ארוך קצה קצר	ציון כיוון הנייר של הטקסט והגרפיקה בעת סריקת מסמך דו-צדדי.
File Name (שם קובץ)	מציין את שם התמונה הסרוקה.
הערה: כוכבית (*) לצד ערך מציינת את הגדרת ברירת המחדל של היצרן.	

Advanced Imaging (הדמיה מתקדמת)

פריט בתפריט	תיאור
Color Balance (איזון צבע) ציאן עד אדום -4 עד 4 (0*) מגנטה עד ירוק -4 עד 4 (0*) צהוב עד כחול -4 עד 4 (0*)	כוונון עוצמת הצבע במהלך סריקה.
הערה: כוכבית (*) לצד ערך מציינת את הגדרת ברירת המחדל של היצרן.	

פריט בתפריט	תיאור
Color Dropout (השמטת צבע) Color Dropout (השמטת צבע) None (ללא)* Red (אדום) Green (ירוק) Blue (כחול) Default Red Threshold (סף ברירת מחדל אדום) 0-255 (128*) Default Green Threshold (סף ברירת מחדל ירוק) 0-255 (128*) Default Blue Threshold (סף ברירת מחדל כחול) 0-255 (128*)	ציון הצבע שיש להשמיט במהלך סריקה וכוונון הגדרת ההשמטה עבור צבע זה.
Auto Color Detect (זיהוי צבע אוטומטי) Color Sensitivity (רגישות צבע) 1-9 (5*) Area Sensitivity (רגישות אזור) 1-9 (5*) עומק סיבית דוא"ל סיבית 1* סיבית 8	הגדרת כמות הצבע שהמדפסת מזהה מהמסמך המקורי. **הערה:** פריט תפריט זה מופיע רק כאשר האפשרות Color (צבע) מוגדרת כ-Auto (אוטומטי).
איכות JPEG Best for content (מיטבי לתוכן)* 5-95	הגדרת האיכות של תמונה בתבנית JPEG. **הערות:** • 5 מקטין את גודל הקובץ, אך מפחית את איכות התמונה. • 90 מספק את איכות התמונה הטובה ביותר, אך יוצר קובץ גדול.
Contrast (ניגודיות) Best for content (מיטבי לתוכן)* 0 1 2 3 4 5	מציין את הניגודיות של הפלט.
Background Removal (הסרת רקע) Background Detection (זיהוי רקע) Content-based* (מבוסס-תוכן) Fixed (קבוע) Level (רמה) 4- עד 4 (0*)	מתאים את כמות הרקע הנראה בתמונה הסרוקה. **הערה:** אם ברצונך להסיר את צבע הרקע מהמסמך המקורי, הגדר את זיהוי הרקע כמבוסס-תוכן. אם ברצונך להסיר רעש של תמונה מתצלום, הגדר את זיהוי הרקע כקבוע.
Mirror Image (תמונת ראי) Off (כבוי)* On (מופעל)	יוצר תמונת ראי של מסמך המקור.
Negative Image (תמונת תשליל) Off (כבוי)* On (מופעל)	יוצר תמונת תשליל של מסמך המקור.
הערה: כוכבית (*) לצד ערך מציינת את הגדרת ברירת המחדל של היצרן.	

פריט בתפריט	תיאור
Shadow Detail (פרט הצללה) 4- עד 4 (0*)	מתאים את כמות פרטי הצל הנראית בתמונה נסרקת.
Scan Edge to Edge (סריקה מקצה לקצה) Off (כבוי)* On (מופעל)	אפשר סריקה מקצה-לקצה של מסמך המקור.
Sharpness (חדות) 1-5 (3*)	התאמת החדות של תמונה שנסרקת.
Temperature (טמפרטורה) 4- עד 4 (0*)	מציין אם להפיק פלט בגוון קריר יותר או חמים יותר.
Blank Pages (עמודים ריקים) Blank Page Removal (הסרת דף ריק) Blank Page Sensitivity (רגישות דף ריק)	מציין אם לכלול דפים ריקים.
הערה: כוכבית (*) לצד ערך מציינת את הגדרת ברירת המחדל של היצרן.	

פקדי ניהול

פריט בתפריט	תיאור
Text Default (ברירת מחדל לטקסט) 5-95 (75*)	הגדרת איכות הטקסט על תמונה שנסרקת.
Text/Photo Default (ברירת מחדל לטקסט/תצלום) 5-95 (75*)	הגדרת איכות הטקסט או הצילום על תמונה שנסרקת.
Photo Default (ברירת מחדל לתצלום) 5-95 (75*)	הגדרת איכות צילום על תמונה שנסרקת.
שימוש ב-TIFF מרובה עמודים On (פועל)* Off (כבוי)	בחירה בין קובצי TIFF של עמוד יחיד וקובצי TIFF של עמודים מרובים.
דחיסת TIFF LZW* JPEG	הגדרת הדחיסה של קובצי TIFF.
סריקת עבודה מותאמת אישית Off (כבוי)* On (מופעל)	הפעלת סריקה של משימות בהתאמה אישית כברירת מחדל. **הערה:** פריט זה בתפריט מופיע רק כשמותקן דיסק קשיח.
Scan Preview (הצגה לפני סריקה) Off (כבוי) On (פועל)*	הצגת תצוגה מקדימה של הסריקה בתצוגה. **הערה:** פריט זה בתפריט מופיע רק כשמותקן דיסק קשיח.
הערה: כוכבית (*) לצד ערך מציינת את הגדרת ברירת המחדל של היצרן.	

Flash Drive Print (הדפסה מכונן הבזק)

פריט בתפריט	תיאור
Number of Copies (מספר העתקים) 1-9999 (1*)	הגדרת מספר העותקים.
Paper Source (מקור נייר) x] Tray] (מגש [1] ([x*) Multipurpose Feeder (מזין רב-תכליתי) Manual Paper (הזנת נייר ידנית) Manual Envelope (הזנת מעטפה ידנית)	ציון מקור הנייר של גיליונות ההפרדה.
Collate (איסוף) מכובה [1,1,1,2,2,2] מופעל [1,2,1,2,1,2]*	הדפסת מספר עותקים ברצף.
צדדים 1-Sided (חד-צדדי)* 2-Sided (דו-צדדי)	ציון אם ההדפסות יבוצעו על צד אחד של הדף או משני צדיו.
Flip Style (סגנון היפוך) Long Edge (קצה ארוך)* Short Edge (לרוחב)	קובע איזה צד של הנייר (הארוך או הקצר) ייכרך בעת הדפסה דו-צדדית. **הערה:** בתלות באפשרות הנבחרת, המדפסת מסיטה אוטומטית את כל המידע המודפס על הדף כדי שהעבודה תיכרך כראוי.
עמודים לגיליון Off (כבוי)* 2-Up 3-Up 4-Up 6-Up 9-Up 12-Up 16-Up	הדפסת עמודים מרובים על גיליון נייר.
Pages per Side Ordering (סידור עמודים בצד) Horizontal (אופקי)* Reverse Horizontal (מסובב אופקית) Reverse Vertical (מסובב אנכית) Vertical (אנכי)	הגדרת המיקום של מספר תמונות עמודים כאשר משתמשים ב-Pages per Side (עמודים בכל צד) **הערה:** המיקום תלוי במספר תמונות העמודים ובכיוונן בעמוד.
Pages per Side Orientation (כיוון עמודים בכל צד) Auto (אוטומטי)* לרוחב לאורך	הגדרת כיוון ההדפסה של מסמך מרובה עמודים כאשר משתמשים ב-Pages per Side (עמודים בכל צד).
Pages per Side Border (גבול עמודים בכל צד) None (ללא)* Solid (אחיד)	הדפסת מסגרת על כל תמונת עמוד כאשר משתמשים ב-Pages per Side (עמודים בכל צד).
Separator Sheets (גיליונות מפרידים) Off (כבוי)* Between Copies (בין עותקים) Between Jobs (בין משימות) Between Pages (בין דפים)	מציין אם להוסיף גיליונות הפרדה ריקים בעת ההדפסה.
הערה: כוכבית (*) לצד ערך מציינת את הגדרת ברירת המחדל של היצרן.	

פריט בתפריט	תיאור
Separator Sheet Source (מקור הגיליונות המפרידים) x] Tray] (מגש [1] ([x*) Multipurpose Feeder (מזין רב-תכליתי)	מציין את מקור הנייר של גיליונות ההפרדה. **הערה:** כדי שתופיע האפשרות Multipurpose Feeder (מזין רב-תכליתי), בחר באפשרות Cassette (מגירה) עבור Configure MP (הגדרת מזין רב-תכליתי) בתפריט Paper (נייר).
Blank Pages (עמודים ריקים) אל תדפיס* Print (הדפס)	מציין אם לכלול דפים ריקים במשימת הדפסה.
הערה: כוכבית (*) לצד ערך מציינת את הגדרת ברירת המחדל של היצרן.	

Network/Ports (רשת/יציאות)

Network Overview (סקירת רשת)

פריט בתפריט	תיאור
Active Adapter (מתאם פעיל) Auto (אוטומטי)* Standard Network (רשת רגילה) Wireless (אלחוטי)	ציון אופן החיבור של הרשת. **הערה:** Wireless (תקשורת אלחוטית) זמינה רק במדפסות המחוברות לרשת אלחוטית.
Network Status (מצב רשת)	הצגת הגדרות מצב הרשת והקישוריות של המדפסת.
הצגת מצב הרשת במדפסת Off (כבוי) On (מופעל)*	הצגת מצב הרשת בצג
Speed, Duplex (מהירות, דו-צדדי)	הצגת המהירות של כרטיס הרשת הפעיל כעת.
IPv4	הצגת כתובת ה-IPv4.
All IPv6 Addresses (כל כתובות ה-IPv6)	הצגת כל כתובות ה-IPv6.
איפוס שרת הדפסה Start (התחל)	איפוס כל חיבורי הרשת הפעילים למדפסת. **הערה:** הגדרה זו מסירה את כל הגדרות התצורה של הרשת.
Network Job Timeout (פסק זמן למשימת רשת) Off (כבוי) 90 seconds) *On) (מופעל * (90 שניות))	הגדרת הזמן שיחלוף לפני שהמדפסת תבטל משימת הדפסה ברשת.
עמוד מבוא Off (כבוי)* On (מופעל)	הדפס עמוד מבוא.
Scan to PC Port Range (טווח יציאות לסריקה למחשב) 9751:12000*	מציין את טווח היציאות החוקי עבור מדפסות מאחורי חומת אש שחוסמת יציאות.
הערה: כוכבית (*) לצד ערך מציינת את הגדרת ברירת המחדל של היצרן.	

Wireless (אלחוטי)

הערה: תפריט זה זמין רק במדפסות המחוברות לרשת Wi-Fi או במדפסות המצוידות במתאם רשת אלחוטית.

פריט בתפריט	תיאור
Setup Using Mobile App (הגדרה באמצעות יישום למכשירים ניידים)	הגדרת החיבור ל-Wi-Fi באמצעות Lexmark Mobile Assistant.
Setup On Printer Panel (הגדרה בלוח המדפסת) בחר רשת Add Wi-Fi Network (הוספת רשת Wi-F) Network Name (שם רשת) מצב רשת תשתית מצב אבטחה אלחוטית Disabled (מבוטל) * WEP WPA2/WPA - Personal WPA2 - Personal 802.1x - RADIUS	הגדרת החיבור ל-Wi-Fi באמצעות לוח הבקרה. **הערה:** הגדרת 802.1x - RADIUS ניתן לבצע רק מתוך שרת האינטרנט המובנה.
Wi Fi Protected Setup WPS Auto Detect (זיהוי WPS אוטומטי) Off (כבוי) On (פועל)* שיטת Start Push Button Start PIN Method (שיטת התחלה עם PIN)	מגדיר רשת Wi-Fi ומאפשר אבטחת רשת. **הערות:** • האפשרות WPS Auto Detect (זיהוי WPS אוטומטי) מופיעה רק כאשר מצב האבטחה האלחוטית המוגדר הוא WEP. • שיטת Start Push Button מחברת את המדפסת לרשת Wi-Fi על-ידי לחיצה על לחצנים הן במדפסת והן בנקודת הגישה (נתב אלחוטי) בתוך פרק זמן נתון. • שיטת Start PIN מחברת את המדפסת לרשת Wi-Fi על-ידי הזנת קוד PIN במדפסת ובהגדרה האלחוטית של נקודת הגישה.
מצב רשת סוג BSS Infrastructure (תשתית)*	מציין את מצב הרשת.
Enable Wi-Fi Direct (איפשור Wi-Fi Direct) On (מופעל) Off (כבוי)*	אפשר להתקנים התומכים ב-Wi-Fi Direct להתחבר ישירות למדפסת.
תאימות 802.11b/g/n (2.4GHz)* 802.11a/b/g/n/ac (2.4GHz/5GHz) 802.11a/n/ac (5GHz)	ציון התקן של רשת ה-Wi-Fi. **הערה:** 802.11a/b/g/n/ac (2.4GHz/5GHz) ו-802.11a/n/ac (5GHz) מופיעים רק כאשר מותקנת אפשרות Wi-Fi.
מצב אבטחה אלחוטית Disabled (מבוטל) * WEP WPA2/WPA-Personal WPA2-Personal 802.1x - RADIUS	הגדרת מצב האבטחה כך שיתבצע חיבור של המדפסת להתקני Wi-Fi. **הערה:** הגדרת 802.1x - RADIUS ניתן לבצע רק מתוך שרת האינטרנט המובנה.
מצב אימות WEP Auto (אוטומטי)* Open (פתוח) Shared (משותף)	הגדרת סוג פרוטוקול ההצפנה האלחוטית (WEP) עבור המדפסת. **הערה:** פריט תפריט זה מופיע רק כאשר מצב האבטחה האלחוטית המוגדר הוא WEP.
הגדרת מפתח WEP	ציון סיסמת WEP לחיבור Wi-Fi מאובטח.

פריט בתפריט	תיאור
WPA2/WPA Personal AES	איפשור אבטחה ברשת Wi-Fi באמצעות Wi-Fi Protected Access (WPA). **הערה:** פריט תפריט זה מופיע רק כאשר מצב האבטחה האלחוטית המוגדר הוא WPA2/WPA-Personal.
הגדרת מפתח בשיתוף מראש	הגדרת הסיסמה לחיבור Wi-Fi מאובטח.
WPA2-Personal AES	איפשור אבטחת Wi-Fi באמצעות WPA2. **הערה:** פריט תפריט זה מופיע רק כאשר מצב האבטחה האלחוטית המוגדר הוא WPA2-Personal.
מצב הצפנת 802.1x WPA+ WPA2*	איפשור אבטחת Wi-Fi באמצעות תקן 802.1x. **הערות:** • פריט תפריט זה מופיע רק כאשר מצב האבטחה האלחוטית המוגדר הוא 802.1x - RADIUS. • הגדרת 802.1x - RADIUS ניתן לבצע רק מתוך שרת האינטרנט המובנה.
IPv4 איפשור DHCP On (פועל)* Off (כבוי) Set Static IP Address (הגדרת כתובת IP סטטית) IP Address (כתובת IP) Netmask (מסיכת רשת) Gateway (שער)	איפשור וקביעת תצורה של הגדרות IPv4 במדפסת.
IPv6 איפשור IPv6 On (פועל)* Off (כבוי) איפשור DHCPv6 On (מופעל) Off (כבוי)* Stateless Address Autoconfiguration (הגדרת תצורה אוטומטית של כתובת ללא מצב) On (פועל)* Off (כבוי) DNS Server Address (כתובת שרת DNS) Manually Assigned IPv6 Address (כתובת IPv6 בהקצאה ידנית) Manually Assigned IPv6 Router (נתב IPv6 בהקצאה ידנית) Address Prefix (קידומת כתובת) All IPv6 Addresses (כל כתובות ה-IPv6) All IPv6 Router Addresses (כל כתובות נתב ה-IPv6)	איפשור וקביעת תצורה של הגדרות IPv6 במדפסת.
כתובת רשת UAA LAA	מציג את כתובת הרשת.

פריט בתפריט	תיאור
PCL SmartSwitch Off (כבוי) On (פועל)*	הגדרת המדפסת למעבר אוטומטי להדמיית PCL כשמשימת הדפסה דורשת זאת, ללא קשר לשפת ברירת המחדל של המדפסת. **הערה:** אם האפשרות PCL SmartSwitch כבויה, אז המדפסת אינה בוחנת נתונים נכנסים ומשתמש בשפת ברירת המחדל של המדפסת המצוינת בתפריט Setup (הגדרה)
PS SmartSwitch Off (כבוי) On (פועל)*	הגדרת המדפסת למעבר אוטומטי להדמיית PS כשמשימת הדפסה דורשת זאת, ללא קשר לשפת ברירת המחדל של המדפסת. **הערה:** אם האפשרות PS SmartSwitch כבויה, אז המדפסת אינה בוחנת נתונים נכנסים ומשתמש בשפת ברירת המחדל של המדפסת המצוינת בתפריט Setup (הגדרה)
אחסון משימה במאגר On (מופעל) Off (כבוי)*	שמור זמנית עבודות הדפסה בכונן הקשיח של המדפסת לפני הדפסה. **הערה:** פריט זה בתפריט מופיע רק כשמותקן דיסק קשיח.
Mac Binary PS Auto (אוטומטי)* On (מופעל) Off (כבוי)	מגדיר את המדפסת לעיבוד עבודות הדפסה של Macintosh binary PostScript. **הערות:** • האפשרות On (מופעל) מעבדת עבודות הדפסה מסוג raw binary PostScript. • האפשרות Off (כבוי) מסננת משימות הדפסה באמצעות הפרוטוקול הסטנדרטי.

Ethernet

פריט בתפריט	תיאור
Network Speed (מהירות רשת)	הצגת המהירות של מתאם רשת פעיל.
IPv4 איפשור DHCP On (פועל)* Off (כבוי)	איפשור Dynamic Host Configuration Protocol (DHCP). **הערה:** DHCP הוא פרוטוקול סטנדרטי שמאפשר לשרת לחלק כתובות IP ומידע על תצורה באופן דינאמי.
IPv4 Set Static IP Address (הגדרת כתובת IP סטטית) IP Address (כתובת IP) Netmask (מסיכת רשת) Gateway (שער)	הגדרת כתובת ה-IP הסטטית של המדפסת.
איפשור IPv6 On (פועל)* Off (כבוי)	הגדרת התצורה של IPv6 במדפסת.
איפשור DHCPv6 On (מופעל) Off (כבוי)*	הפעלת DHCPv6 ברשת IPv6.
הערה: כוכבית (*) לצד ערך מציינת את הגדרת ברירת המחדל של היצרן.	

פריט בתפריט	תיאור
Stateless Address Autoconfiguration (הגדרת תצורה אוטומטית של כתובת ללא מצב) On (פועל)* Off (כבוי)	הגדרת מתאם הרשת לקבל ערכי הגדרת כתובות IPv6 אוטומטיים המסופקים על ידי נתב.
כתובת DNS	ציון כתובת שרת ה-DNS, כתובת ה-IP והנתב עבור רשת IPv6.
Manually Assigned IPv6 Address (כתובת IPv6 בהקצאה ידנית)	
Manually Assigned IPv6 Router (נתב IPv6 בהקצאה ידנית)	
Address Prefix (קידומת כתובת) 0-128 (64*)	
All IPv6 Addresses (כל כתובות ה-IPv6)	הצגת כל כתובות ה-IP והנתבים שבהן נעשה שימוש ברשת IPv6.
All IPv6 Router Addresses (כל כתובות נתב ה-IPv6)	
כתובת רשת UAA LAA	הצגת כתובות ה-Media Access Control (MAC) של המדפסת: Locally Administered Address (LAA) ו-Universally Administered Address (UAA). **הערה:** באפשרותך לשנות את כתובת ה- LAA של המדפסת בצורה ידנית.
PCL SmartSwitch On (פועל)* Off (כבוי)	הגדרת המדפסת למעבר אוטומטי להדמיית PCL כשמשימת הדפסה דורשת זאת, ללא קשר לשפת ברירת המחדל של המדפסת. **הערה:** אם האפשרות PCL SmartSwitch כבויה, אז המדפסת אינה בוחנת נתונים נכנסים ומשתמש בשפת ברירת המחדל של המדפסת המצוינת בתפריט Setup (הגדרה)
PS SmartSwitch On (פועל)* Off (כבוי)	הגדרת המדפסת למעבר אוטומטי להדמיית PS כשמשימת הדפסה דורשת זאת, ללא קשר לשפת ברירת המחדל של המדפסת. **הערה:** אם האפשרות PS SmartSwitch כבויה, אז המדפסת אינה בוחנת נתונים נכנסים ומשתמש בשפת ברירת המחדל של המדפסת המצוינת בתפריט Setup (הגדרה)
Mac Binary PS Auto (אוטומטי)* On (מופעל) Off (כבוי)	מגדיר את המדפסת לעיבוד עבודות הדפסה של Macintosh binary PostScript. **הערות:** • האפשרות On (מופעל) מעבדת עבודות הדפסה מסוג raw binary PostScript. • האפשרות Off (כבוי) מסננת משימות הדפסה באמצעות הפרוטוקול הסטנדרטי.
Energy Efficient Ethernet (Ethernet יעיל אנרגטית) On (פועל)* Off (כבוי)	להפחית את צריכת האנרגיה כאשר המדפסת אינה מקבלת נתונים מרשת Ethernet.
הערה: כוכבית (*) לצד ערך מציינת את הגדרת ברירת המחדל של היצרן.	

TCP/IP

הערה: תפריט זה מופיע רק במדפסות רשת או במדפסות המחוברות לשרתי הדפסה.

פריט בתפריט	תיאור
הגדרת שם מארח	הגדר את שם המארח הנוכחי של TCP/IP
Domain Name (שם תחום)	הגדרת שם התחום.
Allow DHCP/BOOTP to update NTP server (אפשר ל-DHCP/BOOTP לעדכן שרת NTP) Off (כבוי) On (מופעל)*	מאפשר ללקוחות ה-DHCP וה-BOOTP לעדכן את הגדרות ה-NTP של המדפסת.
Zero Configuration Name (אפס שם תצורה)	מציין שם שירות עבור רשת zero configuration.
Enable Auto IP (אפשור IP אוטומטי) Off (כבוי) On (מופעל)*	הקצאת כתובת IP בצורה אוטומטית.
DNS Server Address (כתובת שרת DNS)	ציון כתובת שרת ה-Domain Name System (DNS) הנוכחית.
כתובת שרת גיבוי DNS	ציון כתובות שרת ה-DNS לגיבוי
כתובת שרת גיבוי 2 DNS	
כתובת שרת גיבוי 3 DNS	
Domain Search Order (סדר חיפוש בתחום)	ציון רשימת שמות תחומים לאיתור המדפסת ומשאביה שנמצאים בתחומים שונים ברשת.
איפשור DDNS Off (כבוי) On (מופעל)*	עדכון הגדרות ה-DNS הדינאמי.
DDNS TTL	ציון הגדרות ה-DDNS הנוכחיות.
Default TTL (TTL שנקבע כברירת מחדל)	
DDNS Refresh Time (שעת רענון DDNS)	
Enable mDNS (אפשר mDNS) Off (כבוי) On (מופעל)*	עדכון הגדרות DNS לשידור מרובב.
WINS Server Address (כתובת שרת WINS)	ציון כתובת שרת עבור Windows Internet Name Service (WINS).
איפשור BOOTP Off (כבוי)* On (מופעל)	מתן אפשרות ל-BOOTP להקצות כתובת IP למדפסת.
רשימת שרתים מוגבלת	ציון כתובת IP עבור חיבורי ה-TCP. **הערות:** • השתמש בפסיק להפרדה בין כתובות ה-IP. • ניתן להוסיף עד 50 כתובות IP.
Restricted Server List Options (אפשרויות רשימת שרתים מוגבלת) Block All Ports (חסימת כל היציאות)* Block Printing Only (חסימת הדפסה בלבד) Block Printing and HTTP Only (חסימת הדפסה ו-HTTPS בלבד)	ציין כיצד כתובות ה-IP ברשימה יוכלו לגשת אל פונקציונליות המדפסת.
הערה: כוכבית (*) לצד ערך מציינת את הגדרת ברירת המחדל של היצרן.	

פריט בתפריט	תיאור
MTU	ציין פרמטר יחידת שידור מקסימלית (MTU) עבור חיבורי ה-TCP.
Raw Print Port (יציאת הדפסה RAW) 1-65535 (9100*)	ציין מספר יציאת raw עבור מדפסות המחוברות ברשת.
Outbound Traffic Maximum Speed (מהירות תנועה יוצאת מרבית) Off (כבוי)* On (מופעל)	הפוך את קצב ההעברה המקסימלי של המדפסת לזמין.
איפשור SSLv2 Off (כבוי)* On (מופעל)	הפיכת פרוטוקול SSLv2 לזמין.
איפשור SSLv3 Off (כבוי)* On (מופעל)	הפיכת פרוטוקול SSLv3 לזמין.
איפשור TLSv1.0 Off (כבוי) On (מופעל)*	הפיכת פרוטוקול TLSv1.0 לזמין.
איפשור TLSv1.1 Off (כבוי) On (מופעל)*	הפיכת פרוטוקול TLSv1.1 לזמין.
רשימת הצפנות SSL	ציון האלגוריתמים של ההצפנות לשימוש עם חיבורי ה-SSL או ה-TLS.
הערה: כוכבית (*) לצד ערך מציינת את הגדרת ברירת המחדל של היצרן.	

SNMP

הערה: תפריט זה מופיע רק במדפסות רשת או במדפסות המחוברות לשרתי הדפסה.

פריט בתפריט	תיאור
SNMP גרסאות 1 ו-2c Enabled (מאופשר) Off (כבוי) On (פועל)* Allow SNMP Set (אפשור ערכת SNMP) Off (כבוי) On (פועל)* Enable PPM MIB (הפיכת PPM MIC לזמין) Off (כבוי) On (פועל)* קהילת SNMP	הגדרת גרסאות 1 ו-2c של Simple Network Management Protocol (SNMP) להתקנת מנהלי הדפסה ויישומים.
הערה: כוכבית (*) לצד ערך מציינת את הגדרת ברירת המחדל של היצרן.	

פריט בתפריט	תיאור
SNMP גרסה 3 Enabled (מאופשר) Off (כבוי) On (פועל)* Set Read/Write Credentials (הגדרת הרשאות קריאה/כתיבה) User Name (שם משתמש) סיסמה Set Read-only Credentials (הגדרת הרשאות קריאה בלבד) User Name (שם משתמש) סיסמה Authentication Hash (קוד Hash לאימות) MD5 *SHA1 Minimum Authentication Level (רמת האימות המינימלית) No Authentication, No Privacy (ללא אימות, ללא פרטיות) Authentication, No Privacy (אימות, ללא פרטיות) Authentication, Privacy (אימות, פרטיות)* Privacy Algorithm (אלגוריתם פרטיות) DES *AES-128	הגדרת גרסה 3 של SNMP להתקנה ולעדכון של אבטחת המדפסת.
הערה: כוכבית (*) לצד ערך מציינת את הגדרת ברירת המחדל של היצרן.	

IPSec

הערה: תפריט זה מופיע רק במדפסות רשת או במדפסות המחוברות לשרתי הדפסה.

פריט בתפריט	תיאור
Enable IPSec (הפיכת IPSec לזמין) Off (כבוי)* On (מופעל)	הפיכת Internet Protocol Security (IPSec) לזמין.
Base Configuration (תצורת בסיס) Default (ברירת מחדל)* תאימות Secure (מאובטח)	הגדרת תצורת הבסיס של IPSec. **הערה:** פריט תפריט זה מופיע רק כאשר האפשרות Enable IPSec (אפשר IPSec) מוגדרת כ-On (מופעל).
DH (Diffie-Hellman) Group Proposal (הצעה קבוצתית של DH (Diffie-Hellman)) 14) modp2048)* 15) modp3072) 16) modp4069) 17) modp6144) 18) modp8192)	הגדרת הצפנת ה-IPSec. **הערה:** פריט תפריט זה מופיע רק כאשר תצורת הבסיס מוגדרת כ-Compatibility (תאימות).
הערה: כוכבית (*) לצד ערך מציינת את הגדרת ברירת המחדל של היצרן.	

פריט בתפריט	תיאור
IKE SA Lifetime (Hours) (זמן חיים של IKE SA (שעות)) 1 2 4 8 *24	הגדרת משך הזמן שיחלוף לפני יצירת מפתח אימות חדש. **הערה:** פריטי תפריט אלה מופיעים רק כאשר תצורת הבסיס המוגדרת היא Secure (מאובטח).
IPSec Lifetime (Hours) (זמן חיים של IPSec (שעות)) 1 2 4 8 *24	
Proposed Encryption Method (שיטת הצפנה מוצעת) 3DES *AES	ציון שיטות ההצפנה והאימות לחיבור מאובטח לרשת. **הערה:** פריטי תפריט אלה מופיעים רק כאשר תצורת הבסיס המוגדרת היא Compatibility (תאימות).
Proposed Authentication Method (שיטת אימות מוצעת) SHA1 *SHA256 SHA512	
IPSec Device Certificate (אישור התקן IPSec)	ציון אישור IPSec. **הערה:** פריט תפריט זה מופיע רק כאשר תצורת הבסיס מוגדרת כ-Compatibility (תאימות).
Pre-Shared Key Authenticated Connections (חיבורי מפתח מאומתים בשיתוף מראש) x] Host] (מארח [x]) Address (כתובת) Key (מפתח)	הגדרת החיבורים המאומתים של המדפסת. **הערה:** פריטי תפריט זה מופיעים רק כאשר האפשרות Enable Job Log (אפשר יומן משימות) מוגדרת כ-On (מופעל).
Certificate Authenticated Connections (חיבורים מאומתים עם אישור) Host [x] Address[/subnet] Address[/subnet]	
הערה: כוכבית (*) לצד ערך מציינת את הגדרת ברירת המחדל של היצרן.	

802.1x

הערה: תפריט זה מופיע רק במדפסות רשת או במדפסות המחוברות לשרתי הדפסה.

פריט בתפריט	תיאור
Active (פעיל) Off (כבוי)* On (מופעל)	מאפשר למדפסת להצטרף לרשתות המחייבות אימות לפני מתן גישה. **הערה:** כדי לקבוע את ההגדרות של פריט תפריט זה יש לגשת לשרת האינטרנט המוטבע.
הערה: כוכבית (*) לצד ערך מציינת את הגדרת ברירת המחדל של היצרן.	

תצורת LPD

הערה: תפריט זה מופיע רק במדפסות רשת או במדפסות המחוברות לשרתי הדפסה.

פריט בתפריט	תיאור
פסק זמן LPD 0-65535 שניות (90*)	הגדר את ערך פסק הזמן לעצירת ההמתנה של שרת Line Printer Daemon (LPD) לתקופה בלתי מוגבלת עבור משימות הדפסה תלויות או לא תקפות.
עמוד מבוא של LPD Off (כבוי)* On (מופעל)	הדפסת עמוד מבוא עבור כל משימות ההדפסה של LPD. **הערה:** עמוד מבוא הוא העמוד הראשון של משימת הדפסה, המשמש להפרדה בין משימות הדפסה ולזיהוי היוצר של בקשת משימת ההדפסה.
LPD Trailer Page (עמוד עוקב LPD) Off (כבוי)* On (מופעל)	הדפסת עמוד עוקב עבור כל משימות ההדפסה של LPD. **הערה:** עמוד עוקב הוא העמוד האחרון של משימת הדפסה.
LPD Carriage Return Conversion (המרת מעבר לשורה חדשה של LPD) Off (כבוי)* On (מופעל)	הפיכת המרת מעבר לשורה חדשה לזמין. **הערה:** מעבר לשורה חדשה הוא מנגנון המורה למדפסת להעביר את הסמן למיקום הראשון באותה שורה.
הערה: כוכבית (*) לצד ערך מציינת את הגדרת ברירת המחדל של היצרן.	

HTTP/FTP Settings (הגדרות HTTP/FTP)

הערה: תפריט זה מופיע רק במדפסות רשת או במדפסות המחוברות לשרתי הדפסה.

פריט בתפריט	תיאור
Enable HTTP Server (אפשר שרת HTTP) Off (כבוי) On (פועל)*	גישה לשרת האינטרנט המובנה לצורך פיקוח על המדפסת וניהולה.
איפשור HTTPS Off (כבוי) On (פועל)*	קביעת ההגדרות של פרוטוקול Hypertext Transfer Protocol Secure (HTTPS).
Enable FTP/TFTP (אפשר DDNS/mDNS) Off (כבוי) On (פועל)*	שליחת קבצים באמצעות FTP.
Local Domains (תחומים מקומיים)	ציון שמות תחומים לשרתי HTTP ו-FTP. **הערה:** פריט תפריט זה מופיע רק בחלק מדגמי המדפסת.
הערה: כוכבית (*) לצד ערך מציינת את הגדרת ברירת המחדל של היצרן.	

פריט בתפריט	תיאור
HTTP Proxy IP Address (כתובת IP של HTTP Proxy)	קביעת ההגדרות של שרת HTTP ו-FTP. **הערה:** פריטי תפריט אלה מופיעים רק בחלק מדגמי המדפסת.
FTP Proxy IP Address (כתובת IP של FTP Proxy)	
HTTP Default IP Port (יציאת IP שנקבעה כברירת מחדל עבור HTTP) 1-65535 (80*)	
HTTPS Device Certificate (אישור התקן HTTPS)	
FTP Default IP Port (יציאת IP שנקבעה כברירת מחדל עבור FTP) 1-65535 (21*)	
Timeout for HTTP/FTP Requests (זמן קצוב לבקשות HTTP/FTP) 1-299 (30*)	ציון משך הזמן שיחלוף עד שהחיבור לשרת ייעצר.
Retries for HTTP/FTP Requests(ניסיונות חוזרים לבקשות HTTP/FTP) 1-299 (3*)	הגדרת מספר הניסיונות החוזרים להתחברות לשרת ה-HTTP/FTP.
הערה: כוכבית (*) לצד ערך מציינת את הגדרת ברירת המחדל של היצרן.	

ThinPrint

פריט בתפריט	תיאור
Enable ThinPrint (הפיכת ThinPrint לזמין) Off (כבוי) On (פועל)*	הדפסה באמצעות ThinPrint.
מספר יציאה 4000-4999 (4000*)	הגדרת מספר היציאה עבור שרת ה-ThinPrint.
Bandwidth (bits/sec) (רוחב פס (סיביות/שנייה)) 0. 100–1000000	הגדרת מהירות שידור הנתונים בסביבת ThinPrint.
Packet Size (kbytes) (גודל מנה (קילו-בתים)) 0-64000 (0*)	הגדרת גודל המנה לשידור נתונים.
הערה: כוכבית (*) לצד ערך מציינת את הגדרת ברירת המחדל של היצרן.	

USB

פריט בתפריט	תיאור
PCL SmartSwitch Off (כבוי) On (פועל)*	הגדרת המדפסת למעבר לאמולציית PCL כשמשימת הדפסה שהתקבלה דרך יציאת USB דורשת זאת, ללא קשר לשפת ברירת המחדל של המדפסת. **הערה:** אם האפשרות PCL SmartSwitch כבויה, אז המדפסת אינה בוחנת נתונים נכנסים ומשתמש בשפת ברירת המחדל של המדפסת המצוינת בתפריט Setup (הגדרה)
הערה: כוכבית (*) לצד ערך מציינת את הגדרת ברירת המחדל של היצרן.	

פריט בתפריט	תיאור
PS SmartSwitch Off (כבוי) On (פועל)*	הגדרת המדפסת למעבר לאמולציית PS כשמשימת הדפסה שהתקבלה דרך יציאת USB דורשת זאת, ללא קשר לשפת ברירת המחדל של המדפסת. **הערה:** אם האפשרות PS SmartSwitch כבויה, אז המדפסת אינה בוחנת נתונים נכנסים ומשתמש בשפת ברירת המחדל של המדפסת המצוינת בתפריט Setup (הגדרה)
מצב NPA On (מופעל) Auto (אוטומטי)* Off (כבוי)	מגדיר את המדפסת לבצע עיבוד מיוחד שנדרש עבור תקשורת דו-כיוונית בהתאם למוסכמות המוגדרות על-ידי פרוטוקול NPA. **הערה:** לאחר שינוי ההגדרה המדפסת מופעלת מחדש.
Mac Binary PS On (מופעל) Auto (אוטומטי)* Off (כבוי)	מגדיר את המדפסת לעיבוד עבודות הדפסה של Macintosh binary PostScript. **הערות:** • האפשרות On (מופעל) מעבדת עבודות הדפסה מסוג raw binary PostScript. • האפשרות Off (כבוי) מסננת משימות הדפסה באמצעות הפרוטוקול הסטנדרטי.
Enable USB Port (הפיכת יציאת USB לזמינה) Off (כבוי) On (פועל)*	הפיכת יציאת ה-USB הסטנדרטית לזמינה.
הערה: כוכבית (*) לצד ערך מציינת את הגדרת ברירת המחדל של היצרן.	

Google Cloud Print

פריט בתפריט	תיאור
Registration (הרשמה) Register (הרשמה)	רישום המדפסת ב-Google Cloud server.
Options (אפשרויות) Enable Google Cloud Print (הפיכת Google Cloud Print לזמין) Off (כבוי) On (פועל)*	הדפסה ישירות מחשבון Google שלך.
Options (אפשרויות) Enable Local Discovery (הפיכת גילוי מקומי לזמין) Off (כבוי) On (פועל)*	אפשור רוחב פס גדול יותר לשידור נתונים.
Options (אפשרויות) Enable SSL Peer Verification (הפיכת אימות עמית SSL לזמין) Off (כבוי) On (פועל)*	בדיקת האימות של אישור העמית להתחבר לחשבון Google שלך.
Options (אפשרויות) Always Print as Image (הדפס תמיד כתמונה) Off (כבוי)* On (מופעל)	שמירת הפלט הסרוק בקובצי תמונה.
הערה: כוכבית (*) לצד ערך מציינת את הגדרת ברירת המחדל של היצרן.	

Wi-Fi Direct

הערה: תפריט זה מופיע רק כשרשת Wi-Fi direct היא הרשת הפעילה.

פריט בתפריט	תיאור
SSID	פירוט מזהה ערכת השירותים (service set identifier, SSID) של רשת ה-Wi-Fi.
Set Preshared Key (הגדרת מפתח Preshared)	הגדרת מפתח ה-preshared (PSK) לאימות ותיקוף משתמשים בחיבור Wi-Fi.
Show PSK on Setup Page (הצגת PSK בדף ההגדרה) On (פועל)* Off (כבוי)	הצגת ה-PSK בדף הגדרת הרשת.
Group Owner IP Address (כתובת IP של בעלי קבוצה)	ציון כתובת ה-IP של בעלי הקבוצה.
Auto-Accept Push Button Requests (אישור אוטומטי של בקשות Push Button) On (מופעל) Off (כבוי)*	אישור בקשות להתחבר לרשת בצורה אוטומטית. **הערה:** אישור אוטומטי של לקוחות אינו מאובטח.
הערה: כוכבית (*) לצד ערך מציינת את הגדרת ברירת המחדל של היצרן.	

Security (אבטחה)

Login Methods (שיטות כניסה)

ניהול הרשאות

פריט בתפריט	תיאור
Function Access (גישה לפונקציות) Access Address Book in Apps (גישה לפנקס כתובות ביישומים) Modify Address Book (שינוי פנקס כתובות) Manage Shortcuts (ניהול קיצורים) Create Profiles (יצירת פרופילים) Manage Bookmarks (ניהול סימניות) Flash Drive Print (הדפסה מכונן הבזק) Flash Drive Scan (סריקת כונן הבזק) Copy Function (פונקציית העתקה) Color Dropout (השמטת צבע) E-mail Function (פונקציית דוא"ל) Fax Function (פונקציית פקס) FTP Function (פונקציית FTP) Release Held Faxes (שחרור פקסים שמורים) Held Jobs Access (גישה למשימות שמורות) User Profiles (פרופילי משתמשים) Cancel jobs at the Device (בטל משימות בהתקן) Change Language (החלפת שפה) IPP) Internet Printing Protocol) (פרוטוקול הדפסה באינטרנט (IPP)) Initiate Scans Remotely (ייזום סריקות מרחוק) B/W Print (הדפסת ש/ל)	בקרת הגישה לפונקציות המדפסת.
Administrative Menus (תפריטים אדמיניסטרטיביים) תפריט Security (אבטחה) תפריט Network/Ports (רשת/יציאות) Paper Menu (תפריט נייר) Reports Menu (תפריט דוחות) Function Configuration Menus (תפריטי תצורת פונקציה) Supplies Menu (תפריט חומרים מתכלים) תפריט כרטיס אפשרויות SE Menu (תפריט PictBridge) תפריט Device (התקן)	בקשת הגישה להגדרות התפריט של המדפסת.
Device Management (ניהול התקן) Remote Management (ניהול מרחוק) Firmware Updates (עדכוני קושחה) Apps Configuration (הגדרת תצורה ליישומים) Operator Panel Lock (נעילת לוח הפעלה) Import/Export All Settings (ייבוא/ייצוא כל ההגדרות) מחיקת פריטים שאינם בשימוש	בקרת הגישה לאפשרויות הניהול של המדפסת.

פריט בתפריט	תיאור
Apps (יישומים) New Apps (יישומים חדשים) Slideshow (תצוגת שקופיות) Change Wallpaper (החלפת טפט) Screen Saver (שומר מסך) העתקת תעודה מרכז הסריקה Scan Center Custom 1 (מרכז הסריקה - התאמה אישית 1) Scan Center Custom 2 (מרכז הסריקה - התאמה אישית 2) Scan Center Custom 3 (מרכז הסריקה - התאמה אישית 3) Scan Center Custom 4 (מרכז הסריקה - התאמה אישית 4) Scan Center Custom 5 (מרכז הסריקה - התאמה אישית 5) Scan Center Custom 6 (מרכז הסריקה - התאמה אישית 6) Scan Center Custom 7 (מרכז הסריקה - התאמה אישית 7) Scan Center Custom 8 (מרכז הסריקה - התאמה אישית 8) Scan Center Custom 9 (מרכז הסריקה - התאמה אישית 9) Scan Center Custom 10 (מרכז הסריקה - התאמה אישית 10) Forms and Favorites (טפסים ומועדפים)	בקרת גישה ליישומי המדפסת.

חשבונות מקומיים

פריט בתפריט	תיאור
Manage Groups/Permissions (ניהול קבוצות/הרשאות) הוספת קבוצה Import Access Controls (ייבוא בקרות גישה) Function Access (גישה לפונקציות) Administrative Menus (תפריטים אדמיניסטרטיביים) Device Management (ניהול התקן) Apps (יישומים) All Users (כל המשתמשים) Import Access Controls (ייבוא בקרות גישה) Function Access (גישה לפונקציות) Administrative Menus (תפריטים אדמיניסטרטיביים) Device Management (ניהול התקן) Apps (יישומים) Admin (מנהל מערכת)	שליטה על גישה של קבוצה או משתמש לפונקציות, ליישומים ולהגדרות האבטחה של המדפסת.

פריט בתפריט	תיאור
Add User (הוספת משתמש) User Name/Password (שם משתמש/סיסמה) User Name (שם משתמש) סיסמה PIN	יצירת חשבונות מקומיים לניהול הגישה אל פונקציות המדפסת.
User Name/Password Accounts (חשבונות שם משתמש/סיסמה) Add User (הוספת משתמש)	
User Name Accounts (חשבונות שם משתמש) Add User (הוספת משתמש)	
Password Accounts (חשבונות סיסמה) Add User (הוספת משתמש)	
PIN Accounts (חשבונות PIN) Add User (הוספת משתמש)	

Schedule USB Devices (תזמון התקני USB)

פריט בתפריט	תיאור
Schedules (לוחות זמנים) Add New Schedule (הוספת לוח זמנים חדש)	תזמון גישה ליציאות ה-USB.

Security Audit Log (יומן ביקורת אבטחה)

פריט בתפריט	תיאור
Enable Audit (אפשור ביקורת) Off (כבוי)* On (מופעל)	תיעוד האירועים ביומן הביקורת המאובטח וביומן מערכת מרוחק.
Enable Remote Syslog (אפשור יומן מערכת מרוחק) Off (כבוי)* On (מופעל)	שליחת יומני הביקורת לשרת מרוחק.
Remote Syslog Server (שרת יומן מערכת מרוחק)	ציון השרת של יומן המערכת המרוחק.
Remote Syslog Port (יציאת יומן מערכת מרוחק) 1-65535 (514*)	ציון היציאה של יומן המערכת המרוחק.
Remote Syslog Method (שיטת יומן מערכת מרוחק) Normal UDP (UDP רגיל)* Stunnel	ציון שיטת יומן מערכת לשידור האירועים הרשומים ביומן לשרת מרוחק.
הערה: כוכבית (*) לצד ערך מציינת את הגדרת ברירת המחדל של היצרן.	

פריט בתפריט	תיאור
Remote Syslog Facility (אפשרות יומן מערכת מרוחק) 0 - Kernel Messages (הודעות ליבה) 1 - User-Level Messages (הודעות ברמת המשתמש) 2 - Mail System (מערכת דואר) 3 - System Daemons (תוכנות שרת מערכת) 4 - Security/Authorization Messages (הודעות אישור/אבטחה)* 5 - Messages Generated Internally by Syslogs (הודעות המופקות אוטומטית על-ידי יומני מערכת) 6 - Line Printer Subsystem (מערכת משנה של מדפסות בשורה) 7 - Network News Subsystem (מערכת משנה של חדשות רשת) 8 - UUCP Subsystem (מערכת משנה של UUCP) 9 - Clock Daemon (תוכנת שרת של שעון) 10 - Security/Authorization Messages (הודעות אישור/אבטחה)* 11 - FTP Daemon (תוכנת שרת של FTP) 12 - NTP Subsystem (מערכת משנה של NTP) 13 - Log Audit (ביקורת יומן) 14 - Log Alert (התראת יומן) 15 - Clock Daemon (תוכנת שרת של שעון) 16 - Local Use 0 (שימוש מקומי 0) (local0) 17- Local Use 1 (שימוש מקומי 1 (local1) 18 - Local Use 2 (שימוש מקומי 0) (local2) 19 - Local Use 3 (שימוש מקומי 0) (local3) 20 - Local Use 4 (שימוש מקומי 0) (local4) 21 - Local Use 5 (שימוש מקומי 0) (local5) 22 - Local Use 6 (שימוש מקומי 0) (local6) 23 - Local Use 7 (שימוש מקומי 0) (local7)	ציון קוד מתקן שבו המדפסת משתמשת בעת שליחת אירועי יומן לשרת מרוחק.
חומרת אירועים לרישום 0 - Emergency (חירום) 1 - Alert (התראה) 2 - Critical (קריטי) 3 - Error (שגיאה) 4 - Warning (אזהרה)* 5 - Notice (הודעה) 6 - Informational (למידע) 7 - Debug (ניפוי באגים)	ציון רף רמת העדיפות לרישום הודעות ואירועים.
אירועים לא רשומים ביומן המערכת המרוחק Off (כבוי)* On (מופעל)	שליחת כל האירועים, ללא תלות ברמת החומרה שלהם, לשרת המרוחק.
Admin's e-mail address (כתובת דוא"ל של המנהל)	שליחת הודעת דוא"ל על האירועים הרשומים למנהל המערכת.
E-mail log cleared alert (התראת יומן דוא"ל נוקה) Off (כבוי)* On (מופעל)	שליחת הודעת דוא"ל למנהל מערכת בעת מחיקת רישום ביומן.
הערה: כוכבית (*) לצד ערך מציינת את הגדרת ברירת המחדל של היצרן.	

פריט בתפריט	תיאור
E-mail log wrapped alert (התראת יומן דוא"ל תפוס) Off (כבוי)* On (מופעל)	שליחת הודעת דוא"ל למנהל המערכת כאשר היומן מתמלא ומתחיל להחליף את הרישומים הישנים ביותר.
Log full behavior (רשום התנהגות מלאה) Wrap over oldest entries (עטוף על גבי הרישומים הישנים ביותר)* E-mail log then delete all entries (שלח יומן בדוא"ל ולאחר מכן מחק את כל הרישומים)	פתרון בעיות אחסון ביומן כאשר היומן ממלא את הזיכרון שהוקצה עבורו.
E-mail % full alert (התראת % דוא"ל מלא) Off (כבוי)* On (מופעל)	שליחת הודעת דוא"ל למנהל מערכת כאשר היומן ממלא את הזיכרון שהוקצה עבורו.
% full alert level (התראת % מלא) 1–99 (90*)	
E-mail log exported alert (התראת ייצוא יומן דוא"ל) Off (כבוי)* On (מופעל)	שליחת הודעת דוא"ל למנהל מערכת בעת ייצוא יומן.
E-mail log settings changed alert (התראת שינוי הגדרות יומן דוא"ל) Off (כבוי)* On (מופעל)	שליחת הודעת דוא"ל למנהל מערכת כאשר האפשרות Enable Audit (אפשור ביקורת) מוגדרת.
Log line endings (סופי שורות יומן) LF (\n)* CR (\r) CRLF (\r\n)	ציון האופן שבו קובץ היומן יסיים את הסוף של כל שורה.
Digitally sign exports (חתום דיגיטלית יצוא) Off (כבוי)* On (מופעל)	הוספת חתימה דיגיטלית לכל אחד מקובצי היומן המיוצאים.
Clear Log (ניקוי יומן)	מחיקת כל יומני הביקורת.
Export Log (ייצוא יומן) Syslog (RFC 5424) Syslog (RFC 3164) CSV	ייצוא יומן אבטחה לכונן הבזק.
הערה: כוכבית (*) לצד ערך מציינת את הגדרת ברירת המחדל של היצרן.	

Login Restrictions (מגבלות כניסה)

פריט בתפריט	תיאור
Login failures (כשלי כניסה) 1-10 (3*)	ציון מספר ניסיונות הכניסה הכושלים המותרים למשתמש לפני שיינעל.
Failure time frame (מסגרת זמן כשל) 1-60 דקות (5*)	ציון מסגרת הזמן בין ניסיונות הכניסה הכושלים ועד שהמשתמש יינעל.
Lockout time (זמן נעילה) 1-60 דקות (5*)	ציון משך הנעילה.
הערה: כוכבית (*) לצד ערך מציינת את הגדרת ברירת המחדל של היצרן.	

פריט בתפריט	תיאור
Web Login Timeout (פסק זמן לכניסה באינטרנט) 1-120 דקות (10*)	ציון העיכוב בכניסה מרוחקת לפני שיתבצע ניתוק אוטומטי של המשתמש.
הערה: כוכבית (*) לצד ערך מציינת את הגדרת ברירת המחדל של היצרן.	

Confidential Print Setup (הגדרת הדפסה חסויה)

פריט בתפריט	תיאור
מקס קוד PIN שגוי 2–10	הגדרת מספר הפעמים שבהן ניתן להזין PIN לא חוקי. **הערות:** • ערך 'אפס' מכבה הגדרה זו. • לאחר הגעה למגבלה, משימות ההדפסה עבור שם משתמש ו- PIN זה נמחקות. • פריט זה בתפריט מופיע רק כשמותקן דיסק קשיח.
Confidential Job Expiration (תפוגת משימה חסויה) Off (כבוי)* 1 Hour (שעה 1) 4) 4 Hours שעות) 24) 4 Hours שעות) 1 Week (שבוע 1)	הגדרת מועד התפוגה למשימות הדפסה של מסמכים חסויים. **הערות:** • אם פריט תפריט זה משתנה כאשר משימות הדפסה חסויות נמצאות בזיכרון המדפסת או בכונן הקשיח, מועד התפוגה של משימות הדפסה אלה אינו משתנה לערך ברירת המחדל החדש. • אם המדפסת כבויה, כל המשימות החסויות שנשמרות בזיכרון של המדפסת יימחקו.
Repeat Job Expiration (תפוגת משימה חוזרת) Off (כבוי)* 1 Hour (שעה 1) 4) 4 Hours שעות) 24) 4 Hours שעות) 1 Week (שבוע 1)	הגדרת מועד התפוגה של משימת הדפסה שעליה ברצונך לחזור.
Verify Job Expiration (אימות תפוגת משימה) Off (כבוי)* 1 Hour (שעה 1) 4) 4 Hours שעות) 24) 4 Hours שעות) 1 Week (שבוע 1)	הגדרת מועד התפוגה שבו המדפסת תדפיס עותק עבור המשתמש לצורך בדיקת איכותו, לפני הדפסת שאר העותקים.
Reserve Job Expiration (תפוגת משימה שמורה) Off (כבוי)* 1 Hour (שעה 1) 4) 4 Hours שעות) 24) 4 Hours שעות) 1 Week (שבוע 1)	הגדרת מועד התפוגה שבו המדפסת תאחסן משימות הדפסה להדפסה במועד מאוחר יותר.
Require All Jobs to be Held (דרוש שמירה של כל המשימות) Off (כבוי)* On (מופעל)	הגדרת המדפסת לשמור את כל משימות ההדפסה.
הערה: כוכבית (*) לצד ערך מציינת את הגדרת ברירת המחדל של היצרן.	

פריט בתפריט	תיאור
Keep duplicate documents (שמור מסמכים כפולים) Off (כבוי)* On (מופעל)	הגדרת המדפסת כך שתדפיס מסמכים אחרים בעלי שם קובץ זהה מבלי למחוק אף אחד ממשימות ההדפסה האחרות.
הערה: כוכבית (*) לצד ערך מציינת את הגדרת ברירת המחדל של היצרן.	

Disk Encryption (הצפנת דיסק)

הערה: תפריט מופיע רק כאשר מותקן כונן קשיח במדפסת.

פריט בתפריט	תיאור
Status (מצב) Enabled (מאופשר) Disabled (מנוטרל)	קובע אם הצפנת הדיסק אפשרית.
Start encryption (התחל הצפנה)	מניעת אובדן נתונים רגישים במקרה של גניבת המדפסת או הכונן הקשיח שלה. **הערה:** איפשור הצפנת כונן ימחק את כל התכנים בכונן הקשיח. במידת הצורך גבה נתונים חשובים במדפסת לפני תחילת ההצפנה.

Erase Temporary Data Files (מחק מסמכי נתונים זמניים)

פריט בתפריט	תיאור
Stored in onboard memory (מאוחסן בזיכרון טעון) Off (כבוי)* On (מופעל)	מחיקת כל הקבצים המאוחסנים בזיכרון המדפסת.
Stored on hard disk (מאוחסן בכונן הקשיח) 1 Pass Erase (מחיקה בהעברה 1)* 3 Pass Erase (מחיקה ב-3 העברות) 7 Pass Erase (מחיקה ב-7 העברות)	מחיקת כל הקבצים שמאוחסנים בדיסק הקשיח של המדפסת.
הערה: כוכבית (*) לצד ערך מציינת את הגדרת ברירת המחדל של היצרן.	

Solutions LDAP Settings (הגדרות LDAP של פתרונות)

השתמש ב:	כדי
Follow LDAP Referrals (מעקב אחר הפניות LDAP) Off (כבוי)* On (מופעל)	חיפוש חשבון משתמש מחובר בשרתים השונים בתחום.
אימות אישור LDAP לא* Yes (כן)	איפשור אימות של אישורי LDAP.

Mobile Services Management (ניהול שירותים ניידים)

השתמש ב:	כדי
AirPrint Print (הדפס) Scan (סריקה) Fax (פקס)	לאפשר פונקציות בתכונה של תוכנת AirPrint.

שונות

פריט בתפריט	תיאור
Protected Features (תכונות מוגנות) Show* (הצג) Sakrij	הצגת כל התכונות שמוגנות על-ידי בקרת הגישה לפונקציות (FAC), ללא תלות בהרשאת האבטחה שיש למשתמש. **הערה:** FAC מנהל את הגישה לתפריטים ופונקציות מסוימים או משבית אותם לחלוטין.
Print Permission (הרשאת הדפסה) Off (כבוי)* On (מופעל)	מאפשר למשתמש להתחבר לפני ההדפסה.
Default Print Permission Login (כניסת ברירת מחדל להרשאת הדפסה)	הגדרת כניסת ברירת המחדל להרשאת הדפסה.
Security Reset Jumper (מגשר איפוס אבטחה) Enable “Guest” access (הפיכת גישת "אורח" לזמינה)* ללא השפעה	ציון ההשפעה של השימוש במגשר איפוס אבטחה. **הערות:** • המגשר ממוקם ליד סמל מנעול בלוח הבקרה. • איפשור גישת "אורח" מספק בקרת גישה מלאה למשתמשים שאינם מחוברים. • האפשרות No Effect (ללא השפעה) פירושה שלאיפוס אין השפעה על תצורת האבטחה של המדפסת.
Minimum Password Length (אורך סיסמה מינימלי) 0-32 (0*)	ציון מספר התווים המינימלי המותר בסיסמה.
הערה: כוכבית (*) לצד ערך מציינת את הגדרת ברירת המחדל של היצרן.	

Reports (דוחות)

Menu Settings Page (דף הגדרות תפריט)

פריט בתפריט	תיאור
Menu Settings Page (דף הגדרות תפריט)	הדפסת דוח הכולל את ההעדפות, ההגדרות והתצוגות של המדפסת.

Device (התקן)

פריט בתפריט	תיאור
Device Information (פרטי התקן)	הדפסת דוח הכולל מידע על המדפסת.
Device Statistics (סטטיסטיקת ההתקן)	הדפסת דוח על השימוש במדפסת ועל מצב החומרים המתכלים.

פריט בתפריט	תיאור
Profiles List (רשימת פרופילים)	הדפסת רשימת הפרופילים המאוחסנים במדפסת.

Print (הדפס)

פריט בתפריט	תיאור
Print Fonts (הדפסת גופנים) PCL Fonts (גופני PCL) PS Fonts (גופני PostScript)	הדפסת רשימת הגופנים הנתמכים.

קיצורי דרך

פריט בתפריט	תיאור
All Shortcuts (כל קיצורי הדרך)	הדפסת דוח המפרט את קיצורי הדרך השמורים במדפסת.
Fax Shortcuts (קיצורי דרך לפקס)	
Copy Shortcuts (קיצורי דרך להעתקה)	
E-mail Shortcuts (קיצורי דרך לדוא"ל)	
FTP Shortcuts (קיצורי דרך ל-FTP)	
Network Folder Shortcuts (קיצורי דרך לתיקיית רשת)	

Fax (פקס)

פריט בתפריט	תיאור
Fax Job Log (יומן משימות פקס)	הדפסת דוח על 200 משימות הפקס האחרונות שהושלמו. **הערה:** פריט תפריט זה מופיע רק כאשר האפשרות Enable Job Log (אפשר יומן משימות) מוגדרת למצב On (מופעל).
Fax Call Log (יומן שיחות פקס)	הדפסת דוח על 100 ניסיונות הפקס האחרונים, הפקסים שהתקבלו והשיחות שנחסמו. **הערה:** פריט תפריט זה מופיע רק כאשר האפשרות Enable Job Log (אפשר יומן משימות) מוגדרת למצב On (מופעל).

Network (רשת)

פריט בתפריט	תיאור
Network Setup Page (דף הגדרת רשת)	הדפסת דף שמציג את הרשת המוגדרת ואת הגדרות התקשורת האלחוטית של המדפסת. **הערה:** פריט תפריט זה מופיע רק במדפסות רשת או במדפסות המחוברות לשרתי הדפסה.

עזרה

פריט בתפריט	תיאור
Print All Guides (הדפסת כל המדריכים)	הדפסת כל המדריכים
Media Guide (מדריך למדיה)	מספק מידע אודות טעינת נייר וסוגים מיוחדים של מדיית הדפסה

פריט בתפריט	תיאור
Copy Guide (מדריך העתקה)	מספק מידע אודות העתקת מסמכים וקביעת ההגדרות
E-mail Guide (מדריך דוא"ל)	מספק מידע אודות שליחת דואר אלקטרוני וקביעת ההגדרות
מדריך פקס	מספק מידע אודות שליחת פקס וקביעת ההגדרות
Scan Guide (מדריך סריקה)	מספק מידע אודות סריקת מסמכים וקביעת ההגדרות
Print Quality Guide (מדריך איכות הדפסה)	מספק מידע אודות פתרון בעיות באיכות ההדפסה
מדריך איכות מונו	מספק מידע אודות הגדרות איכות הדפסת מונו
מדריך מידע	מספק מקורות למידע נוסף אודות המדפסת
Connection Guide (מדריך התחברות)	מספק מידע אודות חיבור המדפסת באופן מקומי (USB) או דרך רשת
Moving Guide (מדריך העברה)	מספק מידע על העברה, מיקום או משלוח של המדפסת
מדריך לחומרים מתכלים	מספק מידע אודות הזמנת חומרים מתכלים

פתרון בעיות

פתרון בעיות

פריט בתפריט	תיאור
Print Quality Test Pages (דפי בדיקת איכות הדפסה)	הדפסת עמודי דוגמה לזיהוי ותיקון פגמים באיכות ההדפסה.
ניקוי הסורק	הדפסת הוראות על אופן ניקוי הסורק.

הדפסת דף הגדרות התפריט

במסך הבית גע ב-**Settings** (הגדרות) > **Reports** (דוחות) > **Menu Settings Page** (דף הגדרות תפריט).

אבטחת המדפסת

איתור חריץ האבטחה

המדפסת מצוידת באפשרות לשימוש במנעול אבטחה. חבר מנעול אבטחה שתואם לרוב המחשבים הניידים במיקום המוצג, כדי לאבטח את המדפסת למקומה.

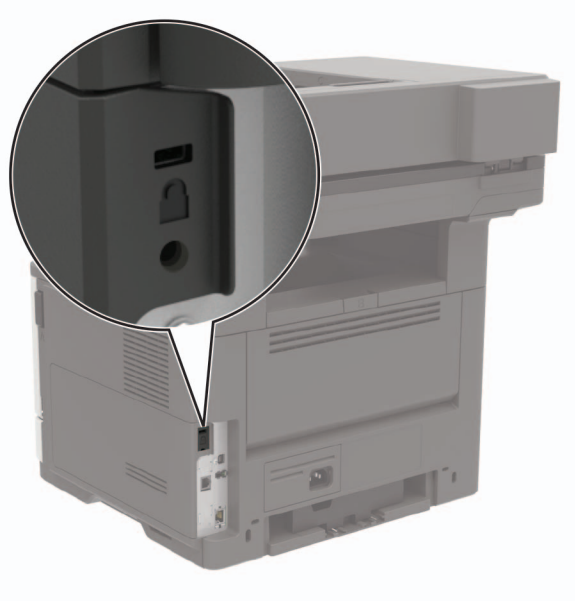

מחיקת זיכרון המדפסת

כדי למחוק זיכרון נדיף או נתונים שאגורים במדפסת, כבה את המדפסת.

כדי למחוק זיכרון שאינו נדיף או הגדרות בודדות, הגדרות התקן ורשת, הגדרות אבטחה ופתרונות מוטבעים, בצע את הפעולות הבאות:

1. במסך הבית גע ב-**Settings** (הגדרות) > **Device** (התקן) > **Maintenance** > (תחזוקה) **Out of Service Erase** (מחיקת פריטים שאינם בשימוש).
2. סמן את תיבת הסימון **Sanitize all information on nonvolatile memory** (נקה את כל המידע בזיכרון הלא נדיף) ולאחר מכן גע באפשרות **ERASE** (מחק).
3. בצע את ההוראות שעל התצוגה.

מחיקת זיכרון הכונן הקשיח של המדפסת

1. במסך הבית גע ב-**Settings** (הגדרות) > **Device** (התקן) > **Maintenance** > (תחזוקה) **Out of Service Erase** (מחיקת פריטים שאינם בשימוש).
2. סמן את תיבת הסימון **Sanitize all information on hard disk** (נקה את כל המידע בכונן הקשיח) ולאחר מכן גע באפשרות **ERASE** (מחק).

3 בצע את ההוראות שעל התצוגה.

הערה: תהליך זה עשוי להימשך החל במספר דקות ועד יותר משעה. במהלך זמן זה המדפסת לא תהיה זמינה למשימות אחרות.

הצפנת הדיסק הקשיח של המדפסת

תהליך זה ימחק את כל התכנים בכונן הקשיח. במידת הצורך גבה נתונים חשובים במדפסת לפני תחילת ההצפנה.

1 במסך הבית, גע ב-**Settings** (הגדרות) > **Security** (אבטחה) > **Disk Encryption** (הצפנת דיסק) > **Start Encryption** (התחל הצפנה).

2 בצע את ההוראות שעל התצוגה.

הערות:

- למניעת אובדן נתונים, אל תכבה את המדפסת במהלך תהליך ההצפנה.
- תהליך זה עשוי להימשך החל במספר דקות ועד יותר משעה. במהלך זמן זה המדפסת לא תהיה זמינה למשימות אחרות.
- לאחר ההצפנה המדפסת תופעל מחדש באופן אוטומטי.

שחזור הגדרות ברירת המחדל של היצרן

1 במסך הבית, גע ב-**Settings** (הגדרות) > **Device** (התקן) > **Restore Factory Defaults** (שחזור ברירות המחדל של היצרן).

2 בתפריט Restore Settings (שחזור הגדרות), בחר את ההגדרות שברצונך לשחזר.

3 גע ב-**RESTORE** (שחזר).

4 בצע את ההוראות שעל התצוגה.

הצהרה על נדיפות

סוג זיכרון	תיאור
זיכרון נדיף	המדפסת משתמשת בזיכרון גישה אקראית (RAM) כדי לאגור זמנית נתוני משתמשים בעת ביצוע משימות הדפסה והעתקה פשוטות.
זיכרון לא נדיף	המדפסת עשויה להשתמש בשתי צורות של זיכרון לא נדיף: EEPROM ו- NAND (זיכרון הבזק). שני הסוגים משמשים לאחסון מערכת ההפעלה, הגדרות המדפסת, מידע רשת, הגדרות סורק וסימניות ופתרונות מוטבעים.
זיכרון הכונן הקשיח	בחלק מהמדפסות עשוי להיות מותקן כונן קשיח. הדיסק הקשיח של המדפסת מתוכנן לפונקציונליות הספציפית למדפסת. הכונן הקשיח מאפשרת למדפסת לשמור נתוני משתמש האגורים ממשימות הדפסה מורכבות, נתוני טפסים ונתוני גופנים.

מחק את תוכן כל זיכרון מדפסת מותקן בנסיבות הבאות:

- המדפסת יוצאת משירות.
- הכונן הקשיח של המדפסת מוחלף.
- המדפסת מועברת למחלקה או למיקום אחרים.
- המדפסת מקבלת שירות מאדם שאינו מתוך הארגון.
- המדפסת מועברת מהחברה לצורך קבלת שירות.
- המדפסת נמכרת לארגון אחר.

סילוק הכונן הקשיח של המדפסת

- **Degaussing (נטית מגנוט)**—מציף את הכונן הקשיח בשדה מגנטי שמוחק את הנתונים המאוחסנים
- **Crushing (מעיכה)**—דחיסה פיזית של הכונן הקשיח כדי לשבור רכיבים ולגרום להם להיות בלתי קריאים
- **Milling (טחינה)**—טחינה פיזית של הכונן הקשיח לחתיכות מתכת קטנות

הערה: כדי להבטיח שכל הנתונים נמחקו באופן מלא, השמד פיזית את כל הכוננים הקשיחים שבהם מאוחסנים נתונים.

תחזוקת המדפסת

אזהרה—פוטנציאל לנזק: כשל בשמירה על ביצועים אופטימליים של המדפסת או בהחלפת חלקים וחומרים מתכלים עלול לגרום נזק למדפסת.

כוונון עוצמת הקול של הרמקול

כוונון עוצמת הקול שתיקבע כברירת מחדל לרמקול הפנימי

הערה: הרמקול זמין רק בחלק מדגמי המדפסות.

1. בלוח הבקרה גע ב-**Settings** (הגדרות) > **Device** (התקן) > **Preferences** (העדפות) > **Audio Feedback** (משוב קולי).
2. כוונן את עוצמת הקול.

הערות:

- אם האפשרות Quiet Mode (מצב שקט) זמינה, ההתראות המושמעות כבויות. הגדרה זו גם מאטה את ביצועי המדפסת.
- לאחר ההתנתקות מהפעילות, או כשהמדפסת מתעוררת ממצב שינה או תרדמת, עוצמת הקול מתאפסת לערך ברירת המחדל.

כוונון עוצמת הקול שנקבעה כברירת מחדל לאוזניות

הערה: שקע האוזניות זמין רק בחלק מדגמי המדפסות.

1. בלוח הבקרה, נווט אל:

   Settings (הגדרות) > **Device** (התקן) > **Accessibility** (נגישות)
2. התאמת עוצמת הקול של האוזניות.

הערה: לאחר ההתנתקות מהפעילות, או כשהמדפסת מתעוררת ממצב שינה או תרדמת, עוצמת הקול מתאפסת לערך ברירת המחדל.

קביעת תצורה של הגדרות רמקול הפקס

1. במסך הבית, בחר **Settings** (הגדרות) > **Fax** (פקס) > **Analog Fax Setup** (הגדרות פקס אנלוגי) > **Speaker Settings** (הגדרות רמקול).
2. בצע את הפעולות הבאות:
   - הגדר את מצב הרמקול כ-**Always On** (דולק תמיד).
   - הגדר את מצב הרמקול כ-**High** (גבוה).
   - הפעל את עוצמת המצלצל.

עבודה ברשת

חיבור המדפסת לרשת Wi-Fi

באמצעות לוח הבקרה

1 במסך הבית, נווט אל:

Settings (הגדרות) > **Network/Ports** (רשת/יציאות) > **Wireless** (רשת אלחוטית)

2 בחר **Setup On Printer Panel** (הגדרה בלוח המדפסת) ואז פעל בהתאם להוראות שבצג.

הערה: עבור דגמי מדפסות המוכנים לרשת Wi-Fi, תופיע הנחיה להגדרת רשת Wi-Fi במהלך ההגדרה הראשונית.

שימוש ב-Lexmark Mobile Assistant

1 בתלות בהתקן הנייד שלך, הורד את אפליקציית Lexmark Mobile Assistant מחנות Google Play™ או מהחנות המקוונת App Store.

2 בלוח הבקרה, נווט אל:

Settings (הגדרות) > **Network/Ports** (רשתות/יציאות) > **Wireless** (תקשורת אלחוטית) > **Setup Using Mobile App** (הגדרה באמצעות אפליקציה להתקנים ניידים) > **Continue for Printer ID** (המשך למזהה מדפסת)

3 הפעל את האפליקציה דרך ההתקן הנייד ואשר את תנאי השימוש.

4 תן הרשאות.

5 הקש על **Start Wi-Fi Setup** (הפעלת הגדרת תקשורת אלחוטית) ואז בחר את המדפסת.

6 בחר רשת Wi-Fi והזן את הרשאותיך.

7 הקש על **Finish Wi-Fi Setup** (סיום הגדרת תקשורת אלחוטית).

חיבור המדפסת לרשת אלחוטית באמצעות Wi-Fi Protected Setup (WPS)

לפני שתתחיל ודא כי:

- לנקודת הגישה (נתב אלחוטי) יש אישור WPS או שהיא תואמת ל-WPS. למידע נוסף, עיין בתיעוד המצורף לנקודת הגישה.
- מתאם רשת אלחוטית מותקן במדפסת. לקבלת מידע נוסף עיין בהוראות הנלוות למתאם.

שימוש בשיטת Push Button

1 בלוח הבקרה, נווט אל:

Settings (הגדרות) > Network/Ports (רשת/יציאות) > Wireless (אלחוטי) > Wi-Fi Protected Setup (הגדרה אלחוטית מוגנת) > Start Push Button Method (שיטת לחצן לחיצה להתחלה)

2 בצע את ההוראות שעל התצוגה.

שימוש בשיטה Personal Identification Number (PIN - מספר זיהוי אישי)

1 בלוח הבקרה, נווט אל:

Settings (הגדרות) > Network/Ports (רשת/יציאות) > Wireless (אלחוטי) > Wi-Fi Protected Setup (הגדרה אלחוטית מוגנת) > Start Push Button Method (שיטת לחצן לחיצה להתחלה)

2 העתק את 8 הספרות של WPS PIN.

3 פתח דפדפן אינטרנט ולאחר מכן הקלד את כתובת ה- IP של נקודת הגישה בשדה הכתובת.

הערות:

- הצג את כתובת ה-IP של המדפסת במסך הבית של המדפסת. כתובת ה- IP מוצגת כארבע סדרות של מספרים המופרדים על-ידי נקודות, כגון 123.123.123.123.
- אם אתה משתמש בשרת Proxy, השבת אותו זמנית כדי לטעון את דף האינטרנט בצורה נכונה.

4 גש אל הגדרות WPS. למידע נוסף, עיין בתיעוד המצורף לנקודת הגישה.

5 הזן את שמונה הספרות של קוד ה-PIN, ולאחר מכן שמור את השינויים.

ביטול הפעלת רשת ה-Wi-Fi

1 במסך הבית גע ב-**Settings** (הגדרות) > **Network/Ports** (רשת/יציאות) > **Network Overview** (סדירת רשת) > **Active Adapter** (מתאם פעיל) > **Standard Network** (רשת רגילה).

2 בצע את ההוראות שעל התצוגה.

שינוי הגדרות היציאה של המדפסת אחרי התקנת יציאת פתרונות פנימיים חדשה

הערות:

- אם למדפסת יש כתובת IP סטטית, אל תשנה את התצורה.
- אם תצורת המחשבים מוגדרת לשימוש בשם הרשת במקום בכתובת IP, אל תשנה את התצורה.
- אם אתה מוסיף יציאת פתרונות פנימיים (ISP) אלחוטית למדפסת שהוגדרה בעבר לחיבור Ethernet, נתק את המדפסת מרשת ה-Ethernet.

למשתמשי Windows

1 פתח את תיקיית המדפסות.

2 בתפריט קיצור הדרך של המדפסת עם ה-ISP החדשה, פתוח את מאפייני המדפסת.

3 הגדר את היציאה מהרשימה.

4 עדכן את כתובת IP.

5 החל את השינויים

למשתמשי Macintosh

1 מתוך System Preferences (העדפות מערכת) בתפריט Apple, נווט אל רשימת המדפסות ולאחר מכן בחר **+** > **IP**.

2 הקלד את כתובת IP של המדפסת בשדה הכתובת.

3 החל את השינויים

ניקוי חלקי המדפסת

ניקוי המדפסת

זהירות—סכנת שוק: כדי להימנע מסכנת התחשמלות בעת ניקוי החלק החיצוני של המדפסת, נתק את כבל החשמל מהשקע בקיר ונתק את כל הכבלים מהמדפסת לפני שתמשיך.

הערות:

- בצע משימה זו אחת למספר חודשים.
- נזק הנגרם למדפסת כתוצאה מטיפול לא נאות אינו מכוסה באחריות של המדפסת.

1. כבה את המדפסת ולאחר מכן נתק את כבל החשמל מהשקע שבקיר.
2. הסר את הנייר מתוך הסל הסטנדרטי ומהמזין הרב-תכליתי.
3. הסר כל אבק, מוך או פיסות נייר סביב המדפסת באמצעות מברשת רכה או שואב אבק.
4. נקה את חלקה החיצוני של המדפסת באמצעות מטלית רכה, לחה ונטולת סיבים.

   הערות:

   - אל תשתמש בחומרי ניקוי ביתיים או דטרגנטים, היות שהם עלולים לפגום בגימור של המדפסת.
   - ודא שכל אזורי המדפסת יבשים לאחר הניקוי.
5. חבר את כבל החשמל לשקע החשמלי ואז הדלק את המדפסת.

זהירות—פוטנציאל לפציעה: למניעת סכנת שרפה או התחשמלות, חבר את כבל החשמל לשקע חשמלי בעל דירוג מתאים והארקה מתאימה אשר ממוקם בסמוך למוצר ונגיש בקלות.

ניקוי הסורק

1. פתח את מכסה הסורק.

2 נקה את האזורים הבאים באמצעות מטלית רכה, לחה ונטולת סיבים:

- זכוכית של ה- ADF

- משטח הסריקה של מזין המסמכים האוטומטי

- משטח הזכוכית של הסורק

- משטח הזכוכית של הסורק

3 סגור את מכסה הסורק.

4 פתח את מכסה מזין המסמכים האוטומטי.

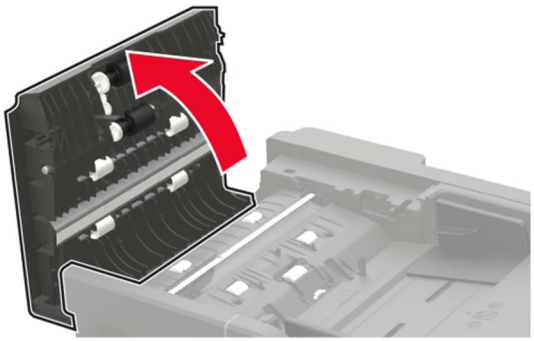

5 נקה את האזורים הבאים באמצעות מטלית רכה, לחה ונטולת סיבים:

- משטח הזכוכית של מזין המסמכים האוטומטי במכסה מזין המסמכים האוטומטי

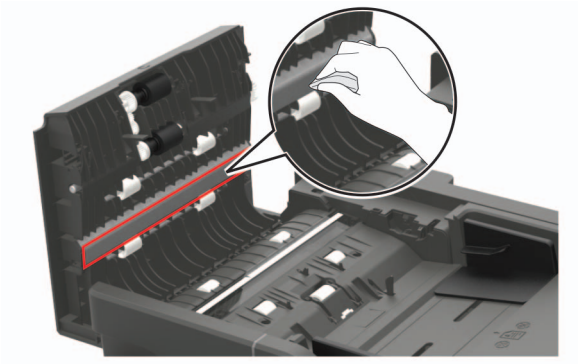

- זכוכית מזין המסמכים האוטומטי במכסה מזין המסמכים האוטומטי

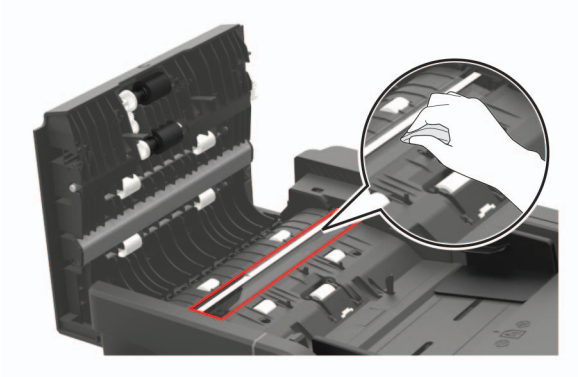

6 סגור את מכסה מזין המסמכים האוטומטי.

הזמנת חלקים וחומרים מתכלים למדפסת

כדי להזמין חלקים וחומרים מתכלים בארה"ב, צור קשר במספר 1-800-539-6275 לקבלת מידע על מפיצים מורשים באזורך. במדינות או באזורים אחרים, בקר באתר **www.lexmark.com** או פנה למקום שבו רכשת את המדפסת.

הערה: כל הערכות אורך החיים של חומרים מתכלים למדפסת מתבססות על הדפסה על נייר רגיל בגודל letter או A4.

שימוש בחלקים ובחומרים מתכלים מקוריים של Lexmark

מדפסת Lexmark מתוכננת לפעול בצורה הטובה ביותר עם חומרים מתכלים וחלקים מקוריים של Lexmark. שימוש בחומרים מתכלים או בחלקים של צד שלישי עשוי להשפיע על הביצועים, האמינות או החיים של המדפסת ורכיבי ההדמיה שבה. הוא אף עלול להשפיע על כיסוי האחריות. האחריות אינה מכסה נזק שנגרם כתוצאה משימוש בחומרים מתכלים או בחלקים של צד שלישי. כל מחווני אורך החיים מתוכננים לפעול עם חומרים מתכלים וחלקים של Lexmark, ועלולים לספק תוצאות בלתי צפויות אם נעשה שימוש בחומרים מתכלים או בחלקים של צד שלישי. שימוש ברכיבי הדמיה אשר חורג מאורך החיים המיועד עלול להזיק למדפסת Lexmark שברשותך או לרכיבים המשויכים אליה.

בדיקת מצב החלקים והחומרים המתכלים של המדפסת

1 במסך הבית גע באפשרות **Status/Supplies** (מצב/חומרים מתכלים).

2 בחר את החלקים או החומרים המתכלים שברצונך לבדוק.

הערה: באפשרותך גם לגשת להגדרה זו על-ידי נגיעה בחלק העליון של מסך הבית.

הזמנת מחסנית טונר

הערות:

- הערכת תפוקת המחסנית מבוססת על תקן ISO / IEC 19752.
- כיסוי הדפסה נמוך במיוחד לפרקי זמן ממושכים עלול להשפיע לרעה על התפוקה בפועל.

Lexmark דגמים MX421, MX521 ו-MX522 - מחסניות טונר עם תוכנית החזרה

פריט	ארצות הברית וקנדה	האזור הכלכלי האירופי	שאר מדינות אסיה-פסיפיק	אמריקה הלטינית	שאר מדינות אירופה, המזרח התיכון ואפריקה	אוסטרליה וניו-זילנד
מחסנית טונר של תוכנית ההחזרה	56F1000	56F2000	56F3000	56F4000	56F5000	56F6000
מחסנית טונר במסגרת תוכנית ההחזרה - תפוקה גבוהה	56F1H00	56F2H00	56F3H00	56F4H00	56F5H00	56F6H00
מחסנית טונר במסגרת תוכנית ההחזרה - תפוקה גבוהה מאוד	56F1X00	56F2X00	56F3X00	56F4X00	56F5X00	56F6X00
מחסנית טונר עם תפוקה גבוהה במיוחד במסגרת תוכנית החזרה[1]	56F1U00	56F2U00	56F3U00	56F4U00	56F5U00	56F6U00
מחסנית טונר במסגרת תוכנית ההחזרה עבור ארגונים - תפוקה גבוהה[2]	56F1H0E	56F2H0E	56F3H0E	56F4H0E	56F5H0E	56F6H0E
מחסנית טונר במסגרת תוכנית ההחזרה עבור ארגונים - תפוקה גבוהה מאוד[2]	56F1X0E	56F2X0E	56F3X0E	56F4X0E	56F5X0E	56F6X0E
מחסנית טונר במסגרת תוכנית ההחזרה עבור ארגונים - תפוקה גבוהה במיוחד[1, 2]	56F1U0E	56F2U0E	56F3U0E	56F4U0E	56F5U0E	56F6U0E

[1] נייר זה נתמך בדגמי המדפסות MX510, MX521 ו-MX522 בלבד.

[2] זמינה רק עבור מדפסת המנוהלות על-פי חוזה. לקבלת מידע נוסף פנה אל נציג Lexmark באזורך או למנהל המערכת.

Lexmark דגמים MX421, MX521 ו-MX522 - מחסנית טונר רגילה

פריט	כל העולם
מחסנית טונר רגילה בתפוקה גבוהה מאוד[1]	56F0XA0
מחסנית טונר רגילה - תפוקה גבוהה במיוחד[2]	56F0UA0

[1] נתמכת רק בדגם המדפסת Lexmark MX421.

[2] נייר זה נתמך בדגמי המדפסות MX510, MX521 ו-MX522 בלבד.

Lexmark דגמים XM1242 ו-XM1246 - מחסניות טונר עם תוכנית החזרה

פריט	ארצות הברית, קנדה, אוסטרליה וניו-זילנד	האזור הכלכלי האירופי	שאר מדינות אסיה-פסיפיק	אמריקה הלטינית
XM1242 - מחסנית טונר במסגרת תוכנית ההחזרה	24B6885	24B6888	24B6891	24B6894
XM1246 - מחסנית טונר במסגרת תוכנית ההחזרה	24B6886	24B6889	24B6892	24B6895

Lexmark דגמים MB2442 ו-MB2546 - מחסניות טונר עם תוכנית החזרה

פריט	ארצות הברית וקנדה	האזור הכלכלי האירופי	שאר מדינות אסיה-פסיפיק	אמריקה הלטינית	שאר מדינות אירופה, המזרח התיכון ואפריקה	אוסטרליה וניו-זילנד
מחסנית טונר של תוכנית ההחזרה	B231000	B232000	B233000	B234000	B235000	B236000
מחסנית טונר במסגרת תוכנית ההחזרה - תפוקה גבוהה	B241H00	B242H00	B243H00	B244H00	B245H00	B246H00
מחסנית טונר במסגרת תוכנית ההחזרה - תפוקה גבוהה מאוד*	B251X00	B252X00	B253X00	B254X00	B255X00	B256X00
* נתמכות רק בדגם המדפסת Lexmark MB2546.						

MB2442 ו-MB2546 - מחסניות טונר רגילות

פריט	כל העולם
MB2442 - מחסנית טונר רגילה	B240HA0
MB2546 - מחסנית טונר רגילה	B250XA0

הזמנת יחידת הדמיה

כיסוי הדפסה נמוך במיוחד לפרקי זמן ממושכים עלול לגרום לכשל בחלקי יחידת ההדמיה לפני שהטונר אוזל.

פריט	מספר חלק
יחידת הדמיה המשתתפת בתוכנית ההחזרה	56F0Z00
יחידת הדמיה רגילה	56F0ZA0
יחידת הדמיה המשתתפת בתוכנית ההחזרה עבור ארגונים*	56F0Z0E
* יחידת הדמיה זו זמינה רק עבור מדפסת המנוהלות על-פי חוזה. לקבלת מידע נוסף פנה אל נציג Lexmark באזורך או למנהל המערכת.	

הזמנת ערכת תחזוקה

התאם את ערכת התחזוקה למתח המדפסת.

הערות:

- שימוש בסוגים מסוימים של נייר עשוי לחייב החלפה של ערכת התחזוקה לעתים קרובות יותר.
- ערכת התחזוקה כוללת fuser, גלגלת איסוף ורפידת הפרדה למדפסת הרב-תכליתית, גלגלי הרמה, מכלול גלגלת הפרדה וגלגלת העברה. את החלקים הללו ניתן להזמין ולהחליף בנפרד לפי הצורך.

פריט	מק"ט
ערכת תחזוקה 200K, 100 V	41X1230
ערכת תחזוקה 200K, 110 V	41X1228
הערות: • רק טכנאי שירות מורשה יכול להחליף את ערכת התחזוקה. פנה לספק השירות. • נתמך רק במדפסות Lexmark מדגמי MX521 ו-MX522.	

פריט	מק"ט
ערכת תחזוקה 200K, 220 V	41X1229

הערות:

- רק טכנאי שירות מורשה יכול להחליף את ערכת התחזוקה. פנה לספק השירות.
- נתמך רק במדפסות Lexmark מדגמי MX521 ו-MX522.

הגדרת הודעות חומרים מתכלים

1 פתח את דפדפן האינטרנט ולאחר מכן הקלד את כתובת ה-IP של המדפסת בשדה הכתובת.

הערות:

- הצג את כתובת ה-IP של המדפסת במסך הבית של המדפסת. כתובת ה-IP מוצגת כארבע סדרות של מספרים המופרדים על-ידי נקודות, למשל 123.123.123.123.
- אם אתה משתמש בשרת Proxy, השבת אותו זמנית כדי לטעון את דף האינטרנט כהלכה.

2 לחץ על **Settings (הגדרות)** > **Device (התקן)** > **Notifications (התראות)**.

3 בתפריט Supplies (חומרים מתכלים) לחץ על **Custom Supply Notifications (התאמה אישית של התראות על חומרים מתכלים)**.

4 בחר התראה לכל אחד מהחומרים המתכלים.

5 החל את השינויים

החלפת חלקים או חומרים מתכלים

החלפת מחסנית הטונר

1 פתח את דלת A.

2 הסר את מחסנית הטונר המשומשת.

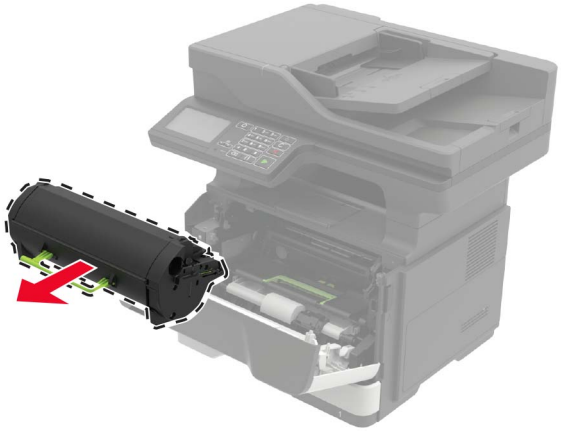

3 הוצא את מחסנית הטונר החדשה מהאריזה ונער אותה שלוש פעמים כדי לפזר את הטונר.

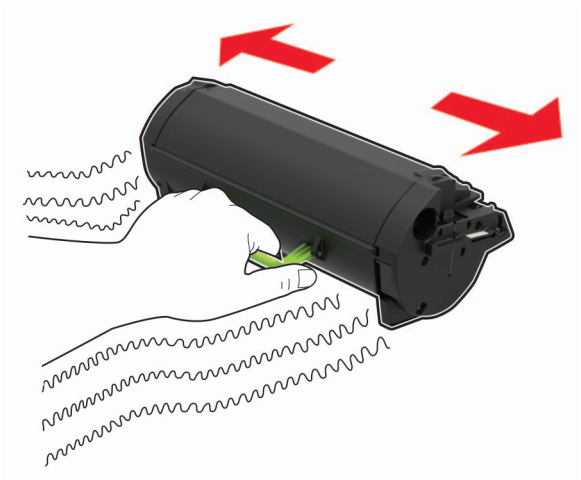

4 הכנס את מחסנית הטונר החדשה.

הערה: היעזר בחצים שבתוך המדפסת להנחיה.

5 סגור דלת A.

החלפת יחידת ההדמיה

1 פתח את דלת A.

2 הסר את מחסנית הטונר.

3 הסר את יחידת ההדמיה המשומשת.

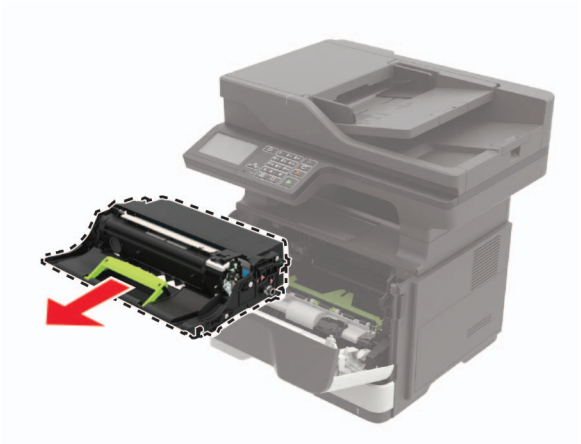

4 הוצא את יחידת ההדמיה החדשה מהאריזה ונער אותה שלוש פעמים כדי לפזר את הטונר.

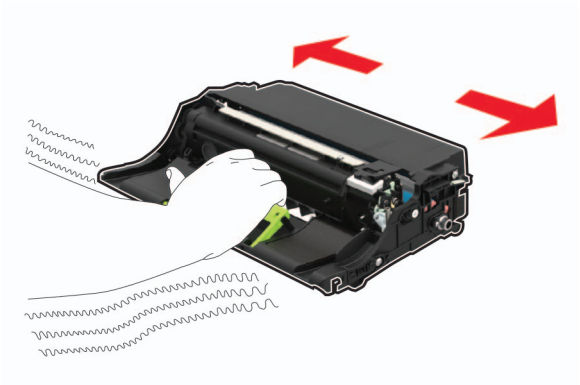

אזהרה—פוטנציאל לנזק: אל תאפשר חשיפה של יחידת ההדמיה לאור ישיר למשך יותר מ-10 דקות. חשיפה ממושכת לאור עלולה לגרום בעיות של איכות הדפסה.

אזהרה—פוטנציאל לנזק: אל תיגע בתוף הפוטוקונדוקטור. הדבר עלול לפגוע באיכותן של משימות הדפסה עתידיות.

5 הכנס את יחידת ההדמיה החדשה.

הערה: היעזר בחצים שבתוך המדפסת להנחיה.

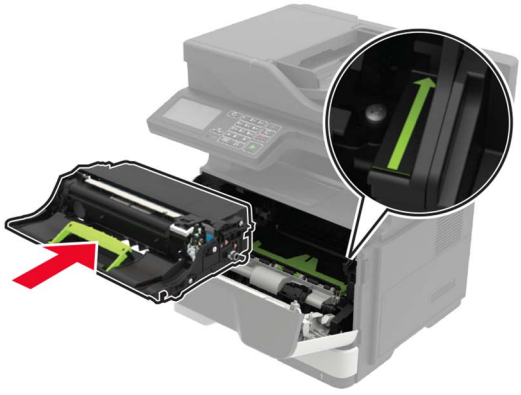

6 הכנס את מחסנית הטונר.

הערה: היעזר בחצים שבתוך המדפסת להנחיה.

7 סגור דלת A.

החלפת גלגלי ההרמה

1 כבה את המדפסת.

2 נתק את כבל החשמל משקע החשמל שבקיר ולאחר מכן מהמדפסת.

3 הסר את המגש.

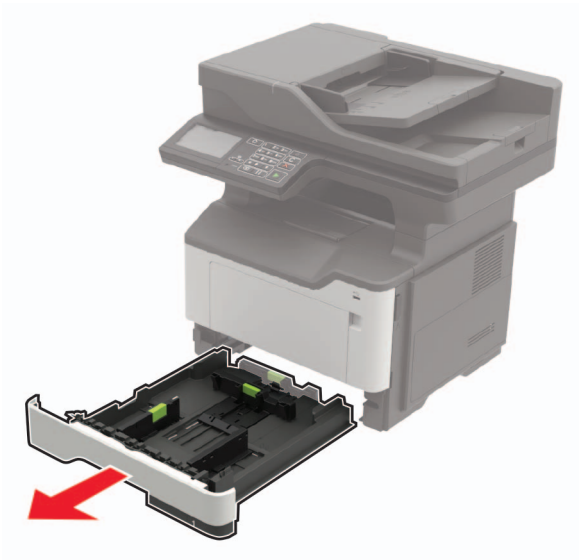

4 הסר את גלגלי ההרמה המשומשים אחד אחרי השני.

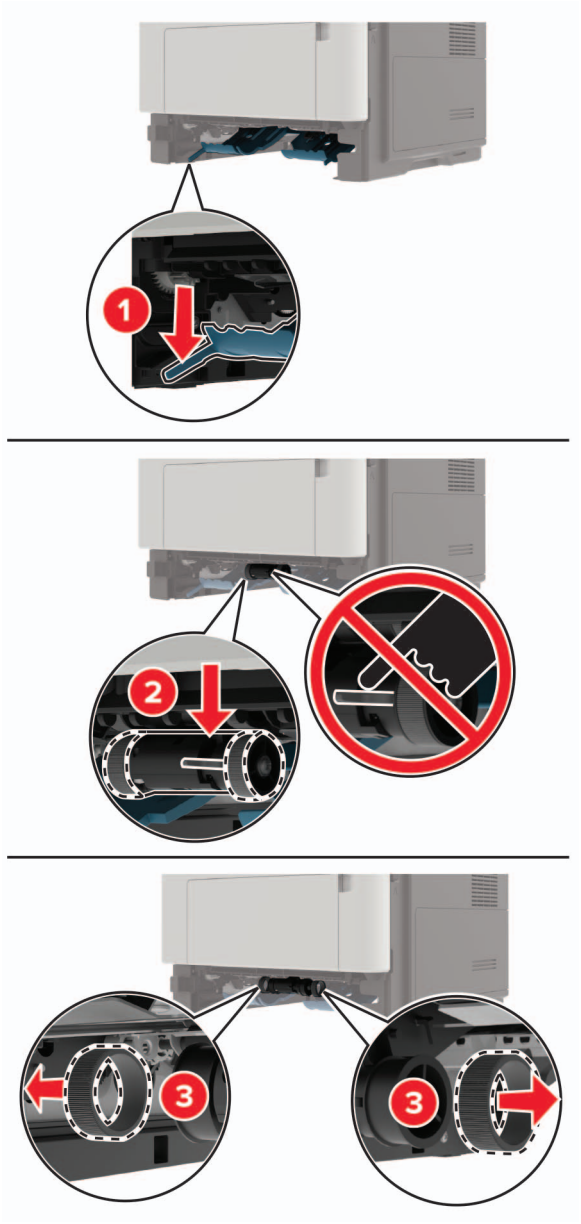

5 הוצא את גלגלי ההרמה החדשים מהאריזה.

6 הכנס את גלגלי ההרמה החדשים.

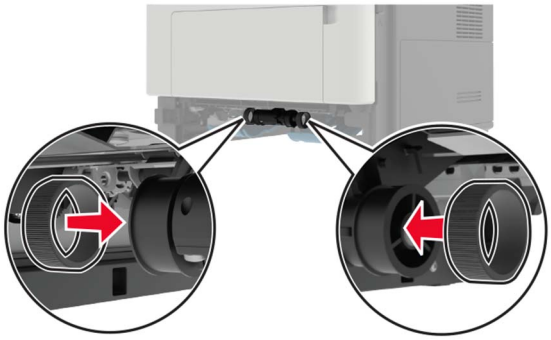

7 הכנס את המגש.

8 חבר את הכבל החשמלי למדפסת ואז לשקע החשמלי.

⚠ **זהירות—פוטנציאל לפציעה:** למניעת סכנת שרפה או התחשמלות, חבר את כבל החשמל לשקע חשמלי בעל דירוג מתאים והארקה מתאימה אשר ממוקם בסמוך למוצר ונגיש בקלות.

9 הדלק את המדפסת.

החזרת מכלול גלגלת האיסוף למקומו

1 כבה את המדפסת.

2 נתק את כבל החשמל משקע החשמל שבקיר ולאחר מכן מהמדפסת.

3 הסר את המגש האופציונלי.

⚠ **זהירות—פוטנציאל לפציעה:** אם משקל המדפסת עולה על 18 ק"ג, כדי להזיזה יש צורך בשני אנשים או יותר שהוכשרו לכך.

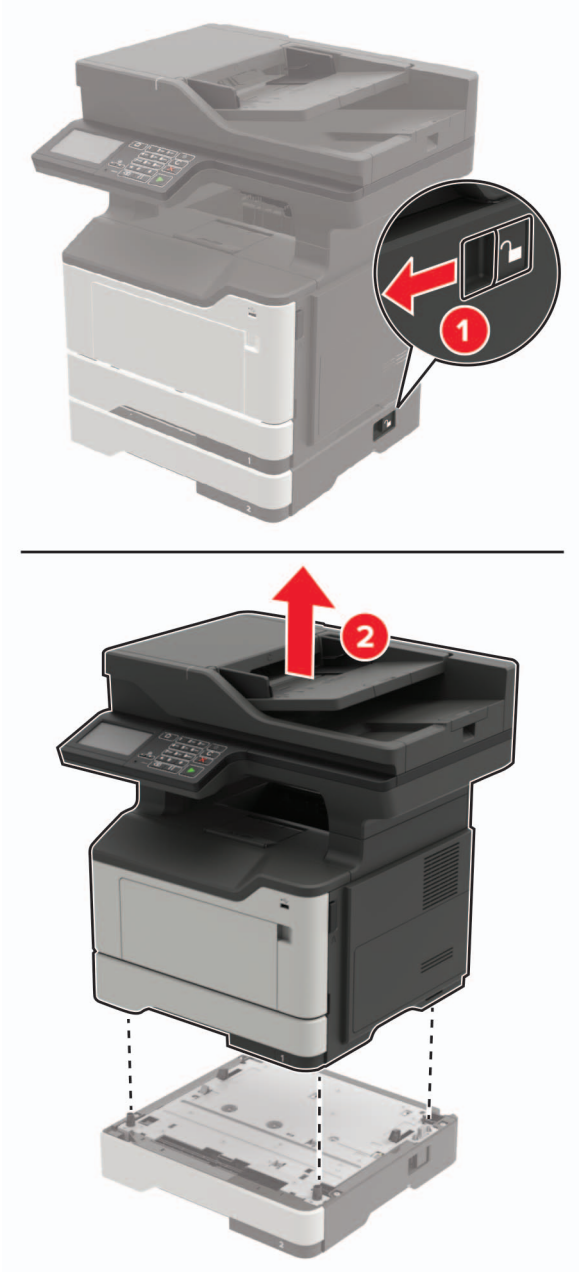
1
2

4 הוצא את הגוף הפנימי של המגש ואז הפוך את בסיס המגש.

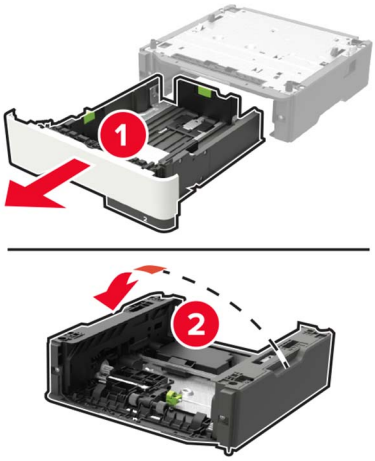

5 הסר את מכלול גלגלת האיסוף המשומש.

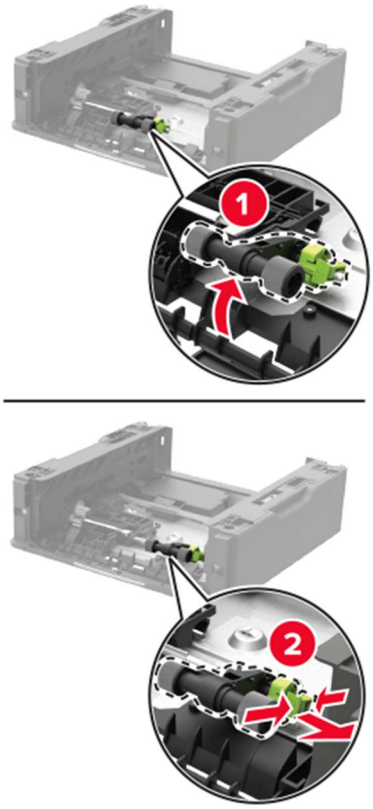

6 הוצא את מכלול גלגלת האיסוף החדש מהאריזה.

7 הכנס את מכלול גלגלת האיסוף החדש.

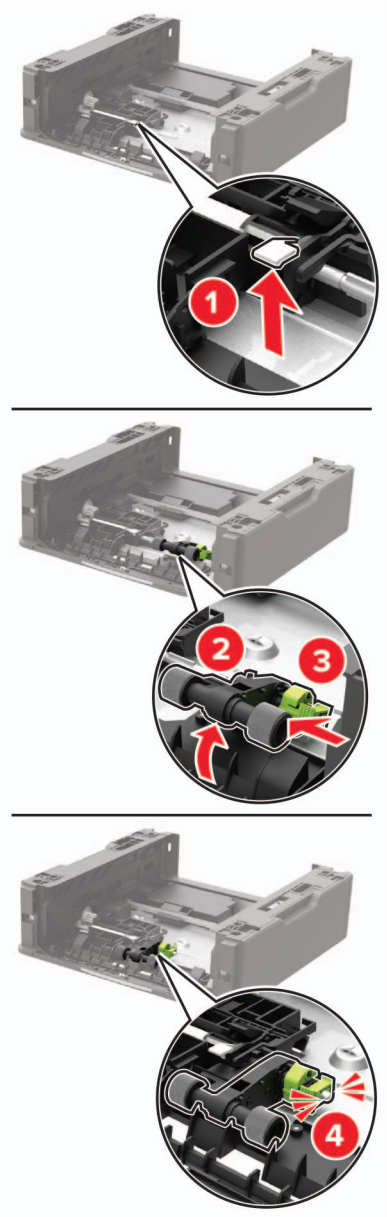

8 הפוך את בסיס המגש ואז הכנס את הגוף הפנימי של המגש.

9 ישר את המדפסת בקו אחד עם המגש האופציונלי ואז הנמך את המדפסת עד שתיכנס למקומה *בנקישה*.

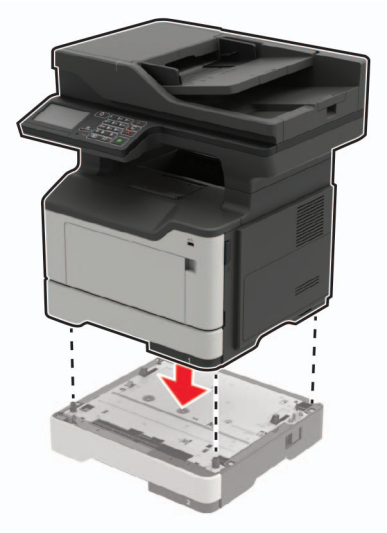

10 חבר את הכבל החשמלי למדפסת ואז לשקע החשמלי.

⚠ **זהירות—פוטנציאל לפציעה:** למניעת סכנת שרפה או התחשמלות, חבר את כבל החשמל לשקע חשמלי בעל דירוג מתאים והארקה מתאימה אשר ממוקם בסמוך למוצר ונגיש בקלות.

11 הדלק את המדפסת.

החלפת גלגלת ההפרדה של מזין המסמכים האוטומטי

1 פתח את מכסה מזין המסמכים האוטומטי.

2 הסר את גלגלת ההפרדה המשומשת של מזין המסמכים האוטומטי.

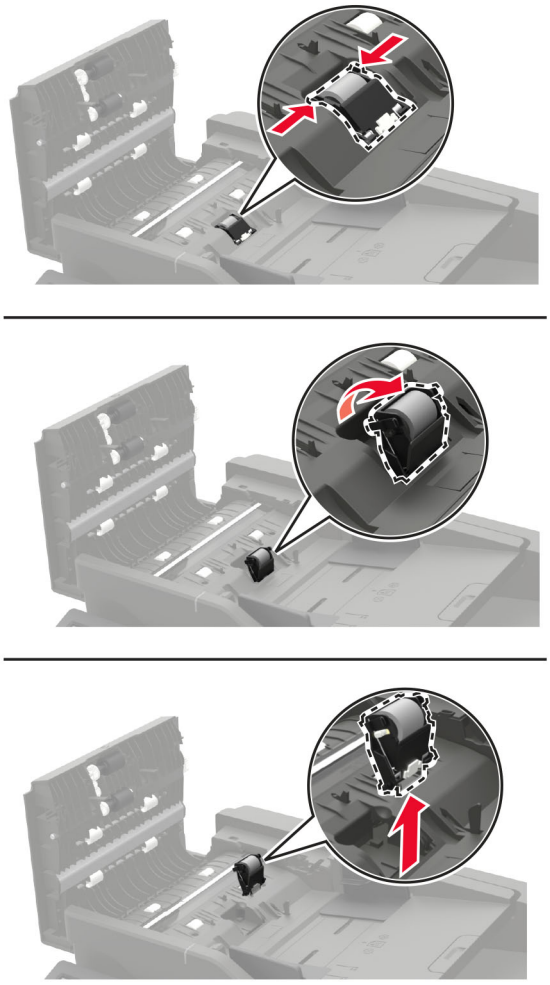

3 הוצא את גלגלת ההפרדה החדשה של מזין המסמכים האוטומטי מאריזתה.

אזהרה—פוטנציאל לנזק: למניעת נזק וביצועים ירודים של המדפסת, טפל בחלק זה בידיים נקיות.

4 הכנס את גלגלת ההפרדה החדשה של מזין המסמכים האוטומטי עד שתיכנס למקומה *בנקישה*.

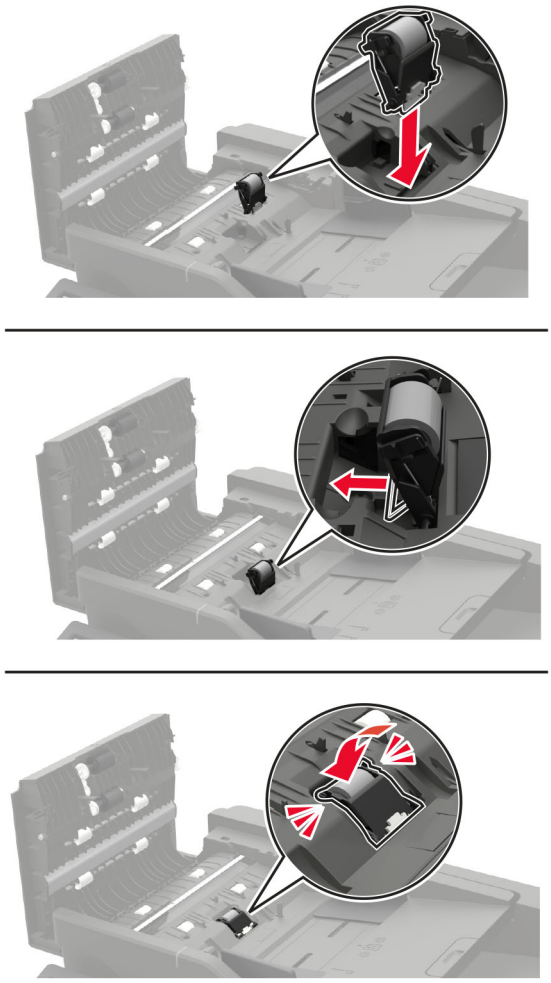

5 סגור את מכסה מזין המסמכים האוטומטי.

העברת המדפסת

העברת המדפסת למקום אחר

זהירות—פוטנציאל לפציעה: אם משקל המדפסת עולה על 18 ק"ג, כדי להזיזה יש צורך בשני אנשים או יותר שהוכשרו לכך.

זהירות—פוטנציאל לפציעה: למניעת סכנת שרפה או התחשמלות, השתמש רק בכבל החשמל שסופק עם המוצר או בתחליף שאושר על-ידי היצרן.

זהירות—פוטנציאל לפציעה: בעת הזזת המדפסת, פעל על פי ההנחיות הבאות כדי למנוע פציעה גופנית או נזק למדפסת:

- ודא שכל הדלתות והמגשים סגורים.
- כבה את המדפסת ולאחר מכן נתק את כבל החשמל מהשקע שבקיר.
- נתק את כל הכבלים והחוטים מהמדפסת.

- אם למדפסת מחוברים מגשים או אמצעי פלט אופציונליים נפרדים הניצבים על הרצפה, נתק אותם לפני הזזת המדפסת.
- אם למדפסת יש בסיס עם גלגלים, גלגל אותה בזהירות למיקום החדש. היזהר בעת מעבר מעל מפתני דלתות ורצפות שבורות.
- אם המדפסת אינה מצוידת בבסיס על גלגלים אך כוללת מגשים או אמצעי פלט אופציונליים, הסר את אמצעי הפלט והרם את המדפסת להרחקתה מהמגשים. אל תנסה להרים את המדפסת ואפשרויות אחרות כלשהן בו-זמנית.
- השתמש תמיד בידיות האחיזה של המדפסת כדי להרימה.
- ודא שבעגלה בה אתה משתמש להעברת המדפסת יש משטח שמסוגל לתמוך בכל בסיס המדפסת.
- ודא שבעגלה בה אתה משתמש להעברת אביזרי החומרה יש משטח שמסוגל לתמוך בממדי האביזרים.
- ודא שהמדפסת נשארת במצב עומד.
- הימנע מתנועות חדות.
- ודא שהאצבעות אינן נמצאות מתחת למדפסת כאשר אתה מציב אותה.
- ודא שיש מספיק מקום פנוי סביב המדפסת.

הערה: נזק שייגרם למדפסת כתוצאה מהעברה בצורה לא מתאימה לא יכוסה באחריות הניתנת לה.

משלוח המדפסת

לקבלת הנחיות משלוח, בקר באתר **http://support.lexmark.com** או צור קשר עם התמיכה בלקוחות.

חיסכון באנרגיה ובנייר

הגדרת מצב החיסכון באנרגיה

Eco-Mode (מצב חיסכון)

1. במסך הבית, גע ב-**Settings (הגדרות)** > **Device (התקן)** > **Power Management (ניהול צריכת אנרגיה)** > **Eco-Mode (מצב חיסכון)**.
2. בחר הגדרה.

מצב שינה

1. במסך הבית, גע ב-**Settings (הגדרות)** > **Device (התקן)** > **Power Management (ניהול צריכת אנרגיה)** > **Timeouts** > **Sleep Mode (מצב שינה)** > **(פסקי זמן)**.
2. ציין את משך הזמן שבו המדפסת תישאר במצב לא פעיל עד שתעבור למצב שינה.

מצב מנוחה

1. במסך הבית, גע ב-**Settings (הגדרות)** > **Device (התקן)** > **Power Management (ניהול צריכת אנרגיה)** > **Timeouts** > **Hibernate Timeout (פסק זמן למנוחה)** > **(פסקי זמן)**.
2. בחר את משך הזמן שבו המדפסת תישאר במצב לא פעיל עד שתעבור למצב מנוחה.

הערות:

- כדי שפסק הזמן למנוחה יפעל, הגדר את האפשרות Hibernate Timeout on Connection (פסק זמן למצב מנוחה עם חיבור) כ-Hibernate (מנוחה).
- כאשר המדפסת במצב מנוחה שרת האינטרנט המוטבע מושבת.

התאמת בהירות תצוגת המדפסת

1. במסך הבית גע ב-**Settings** (הגדרות) > **Device** (התקן) > **Preferences** (העדפות) > **Screen Brightness** (בהירות מסך).
2. התאם את ההגדרה.

חיסכון בחומרים מתכלים

- הדפס על שני צדי הנייר.

  הערה: הפדסה דו-צדדית היא הגדרת ברירת המחדל במנהל התקן ההדפסה.
- הדפס מספר עמודים על גיליון נייר אחד.
- השתמש בתכונת התצוגה המקדימה כדי לראות כיצד נראה המסמך לפני הדפסתו.
- הדפס העתק אחד של המסמך כדי לבדוק את התוכן והפורמט שלו ולוודא שהוא מדויק.

מיחזור

מיחזור מוצרי Lexmark

כדי להחזיר את מוצרי Lexmark לצורך מחזור:

1. בקר בכתובת **www.lexmark.com/recycle**.
2. בחר את המוצר שברצונך למחזר.

הערה: ייתכן שחומרים מתכלים וחומרה שאינם מופיעים בתכנית האיסוף והמיחזור של Lexmark ממוחזרים דרך מרכז המיחזור הפעיל באזורך.

מיחזור אריזות Lexmark

Lexmark עושה מאמצים מתמשכים למזער את כמויות האריזה. כמות מופחתת של חומרי אריזה מסייעת לוודא שהמדפסות של Lexmark יובלו ביעילות וברגישות לסביבה, וכן שיהיו פחות אריזות להשליך. תחומי התייעלות אלה מובילים להפחתת הפליטות של גזי חממה ולחיסכון באנרגיה ובמשאבים טבעיים. בארצות או אזורים מסוימים Lexmark אף מציעה מיחזור של רכיבי האריזה. לקבלת מידע נוסף בקר בכתובת **www.lexmark.com/recycle**, ואז בחר אך ארצך או אזורך. פרטים על תוכניות מיחזור האריזות הזמינות נכללים במידע על מיחזור המוצר.

הקרטונים של Lexmark ניתנים למיחזור ב-100% במקומות שבהם קיימים מתקני מיחזור המאפשרים קימוט. ייתכן שלא קיימים מתקנים באזורך.

חומר הריפוד שבאריזות של Lexmark ניתן למיחזור במקומות שבהם קיימים מתקנים למיחזור גומאוויר. ייתכן שלא קיימים מתקנים באזורך.

כשאתה מחזיר מחסנית אל Lexmark, תוכל לעשות שימוש חוזר בקופסה שבתוכה הגיעה המחסנית. Lexmark ממחזרת את הקופסה.

החזרת מכלי הדיו של Lexmark לשימוש חוזר או מיחזור

תוכנית איסוף המחסניות של Lexmark מאפשרת לך להחזיר מחסניות משומשות ל-Lexmark ללא תשלום לצורך שימוש חוזר או מיחזור. מאה אחוזים ממכלי הדיו הריקים שמוחזרים ל- Lexmark חוזרים לשימוש חוזר או עוברים תהליך מיחזור. גם הקופסאות המשמשות להחזרת מכלי הדיו ממוחזרות.

כדי להחזיר מחסניות Lexmark לשימוש חוזר או למיחזור בצע את הפעולות הבאות:

1. בקר בכתובת **www.lexmark.com/recycle**.
2. בחר את המוצר שברצונך למחזר.

ניקוי חסימות

הימנעות מחסימות נייר

טעינה נאותה של נייר

- ודא שהנייר מונח במגש בצורה שטוחה .

טעינה נכונה של נייר	טעינה שגויה של נייר
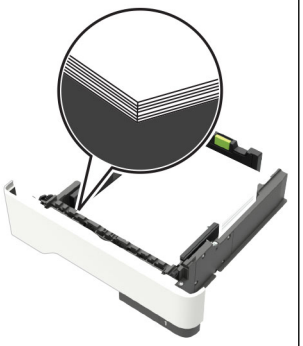	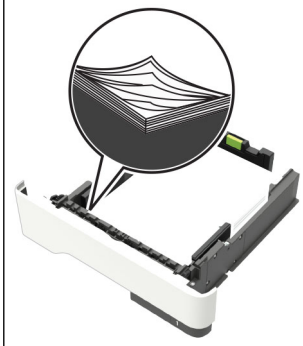

- אל תטען נייר במגש ואל תוציא ממנו נייר כאשר המדפסת מדפיסה.
- אל תטען יותר מדי נייר. ודא שגובה הערימה נמוך ממחוון המילוי המקסימלי של הנייר.
- אל תחליק נייר לתוך המגש. טען את הנייר כפי שמוצג באיור.

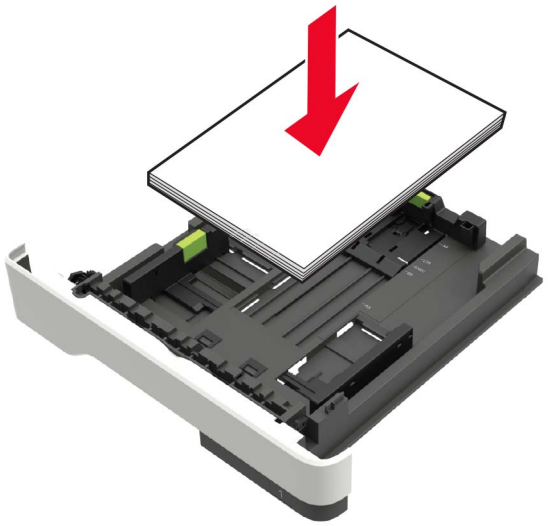

- ודא שמובילי הנייר ממוקמים כהלכה וכי אינם לוחצים על הנייר או המעטפות.
- דחף את המגש היטב לתוך המדפסת לאחר טעינת הנייר.

שימוש בנייר מומלץ

- השתמש רק בנייר או במדיה מיוחדת מומלצים.
- אל תטען נייר מקומט, מקופל, לח, מכופף או מסולסל.

- הגמש, אוורר ויישר את קצוות הנייר לפני הטעינה.

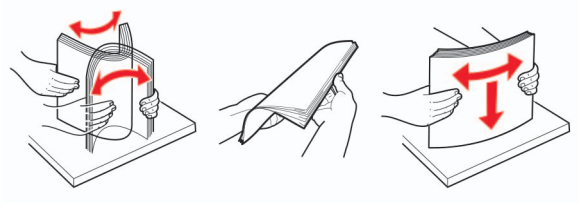

- אל תשתמש בנייר שנגזר או נחתך ידנית.
- אל תערבב נייר מגדלים, משקלים או סוגים שונים באותו המגש.
- ודא שסוג וגודל הנייר מוגדרים כהלכה במחשב או בלוח הבקרה של המדפסת.
- אחסן את הנייר בהתאם המלצות היצרן.

זיהוי מיקומי חסימות

הערות:

- כאשר התכונה Jam Assist (סיוע בחסימה) מופעלת, המדפסת מרוקנת אוטומטית דפים ריקים או דפים שהודפסו חלקית לאחר שהדף החסום שוחרר. בדוק אם הפלט המודפס שלך כולל דפים לבנים.
- כאשר Jam Recovery (התאוששות מחסימה) מוגדר למצב On (מופעל) או Auto (אוטומטי), המדפסת מדפיסה שוב דפים חסומים.

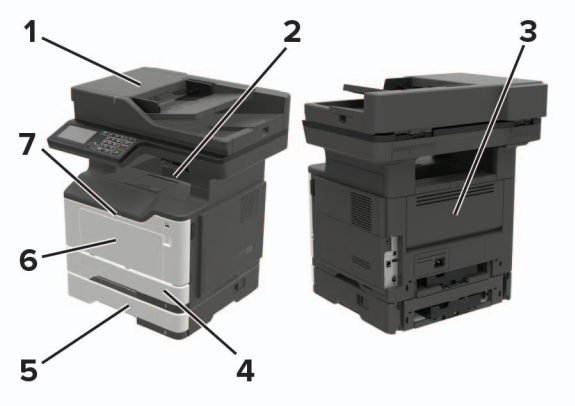

	מיקום חסימה
1	מזין מסמכים אוטומטי
2	סל סטנדרטי
3	דלת אחורית
4	מגש סטנדרטי של 250 גיליונות
5	מגש אופציונלי של 250 או 550 גיליונות
6	מזין רב-תכליתי
7	דלת A

חסימת נייר בדלת A

1 הסר את המגש.

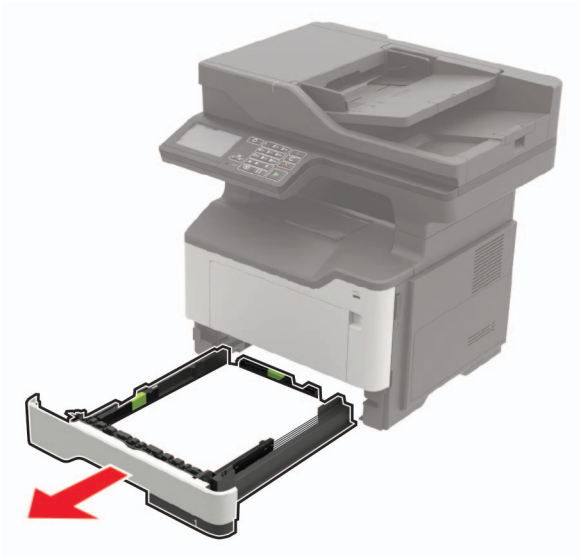

2 פתח את דלת A.

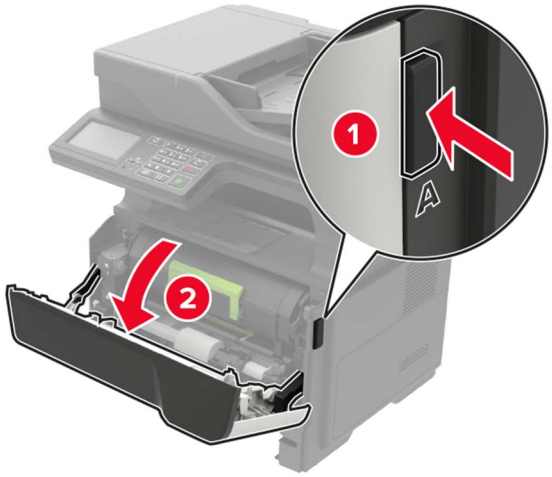

3 הסר את מחסנית הטונר.

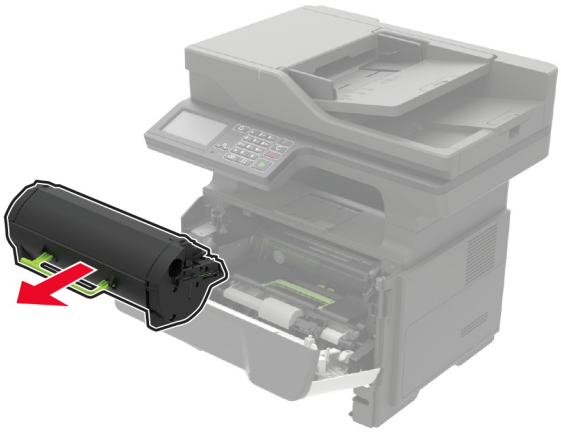

4 הסר את יחידת ההדמיה.

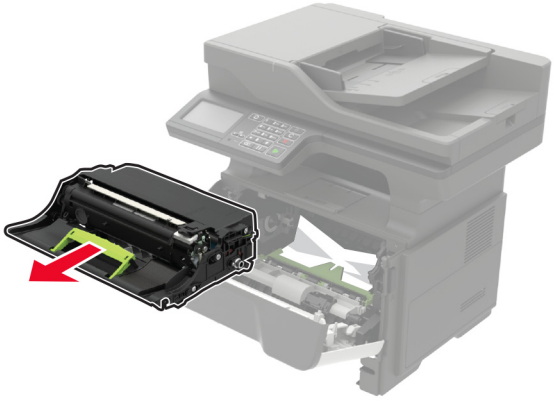

אזהרה—פוטנציאל לנזק: אל תאפשר חשיפה של יחידת ההדמיה לאור ישיר למשך יותר מ-10 דקות. חשיפה ממושכת לאור עלולה לגרום בעיות של איכות הדפסה.

אזהרה—פוטנציאל לנזק: אל תיגע בתוף הפוטוקונדוקטור. הדבר עלול לפגוע באיכותן של משימות הדפסה עתידיות.

5 הוצא את הנייר התקוע.

זהירות—משטח חם: פנים המדפסת עלול להיות חם. להפחתת הסיכון לפגיעה מרכיב חם, יש לאפשר למשטח להתקרר לפני שנוגעים בו.

הערה: ודא שהוצאת את כל פיסות הנייר.

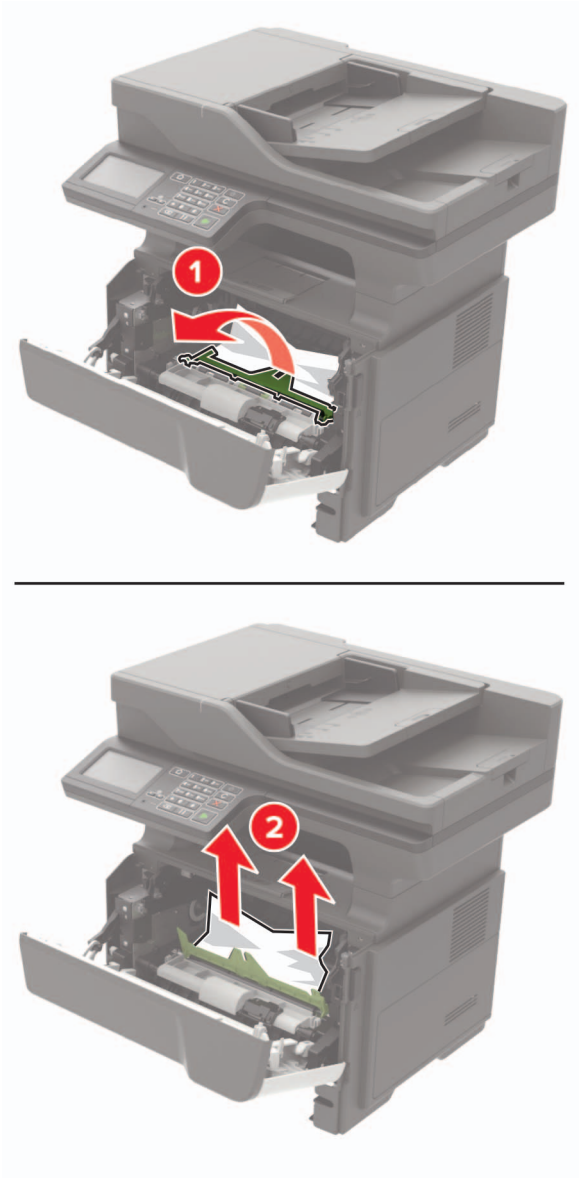

6 הכנס את יחידת ההדמיה.

הערה: היעזר בחצים שבתוך המדפסת להנחיה.

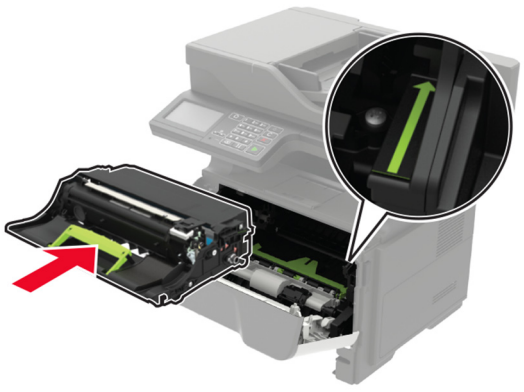

7 הכנס את מחסנית הטונר.

הערה: היעזר בחצים שבתוך המדפסת להנחיה.

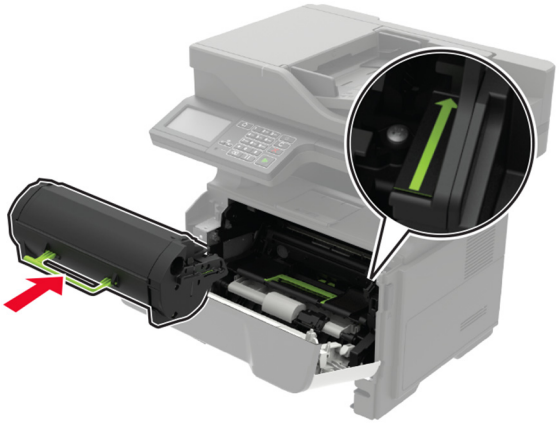

8 סגור דלת A.

9 הכנס את המגש.

חסימת נייר בדלת האחורית

1 פתח את הדלת האחורית.

זהירות—משטח חם: פנים המדפסת עלול להיות חם. להפחתת הסיכון לפגיעה מרכיב חם, יש לאפשר למשטח להתקרר לפני שנוגעים בו.

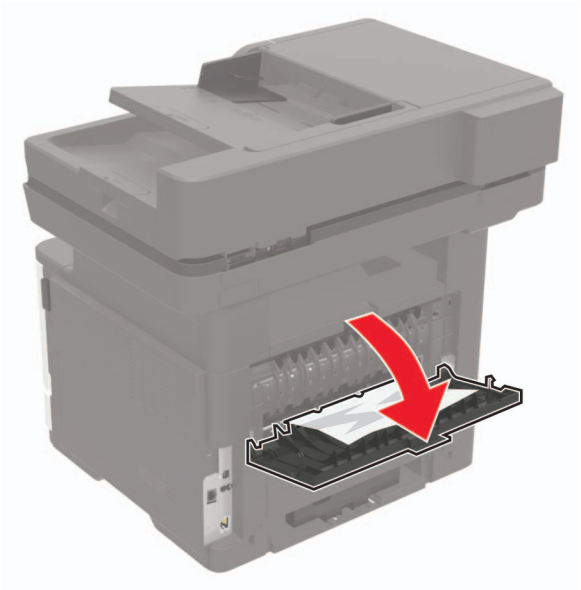

2 הוצא את הנייר התקוע.

הערה: ודא שהוצאת את כל פיסות הנייר.

3 סגור את הדלת האחורית.

חסימת נייר בסל הסטנדרטי

הוצא את הנייר התקוע.

הערה: ודא שהוצאת את כל פיסות הנייר.

חסימת נייר ביחידת הדופלקס

1 הסר את המגש.

אזהרה—פוטנציאל לנזק: למניעת נזק כתוצאה מפריקה אלקטרוסטטית גע בלוחית המתכת שבגב המדפסת, במקום שבו מתחברים הכבלים, לפני שתיגע באזורים הפנימיים של המדפסת או שתתקרב אליהם.

2 הוצא את הנייר התקוע.

הערה: ודא שהוצאת את כל פיסות הנייר.

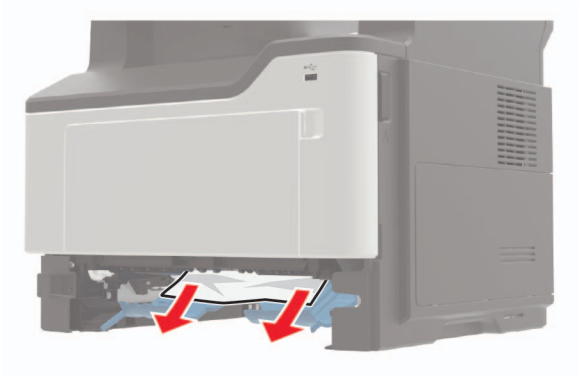

3 הכנס את המגש.

חסימת נייר במגשים

1 הסר את המגש.

אזהרה—פוטנציאל לנזק: למניעת נזק כתוצאה מפריקה אלקטרוסטטית גע בלוחית המתכת שבגב המדפסת, במקום שבו מתחברים הכבלים, לפני שתיגע באזורים הפנימיים של המדפסת או שתתקרב אליהם.

2 הוצא את הנייר התקוע.

הערה: ודא שהוצאת את כל פיסות הנייר.

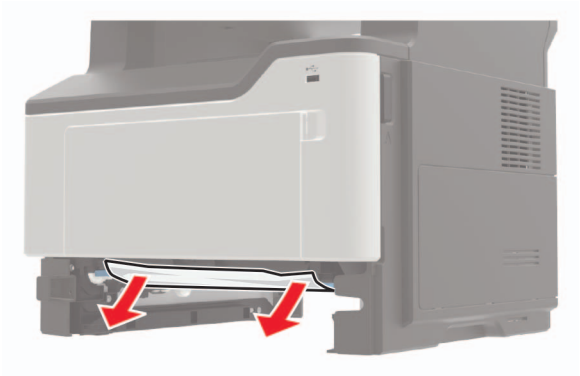

3 הכנס את המגש.

חסימת נייר במזין הרב-תכליתי

1 הסר את הנייר מהמזין הרב-תכליתי.

2 הוצא את הנייר התקוע.

הערה: ודא שהוצאת את כל פיסות הנייר.

3 הגמש, אוורר ויישר את קצוות הנייר לפני הטעינה.

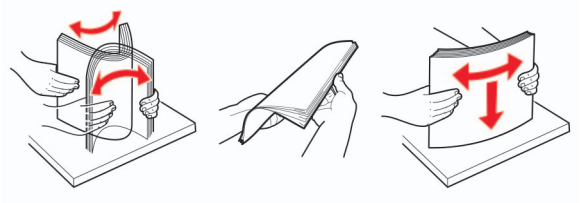

4 טען נייר מחדש והתאם את מכוון הנייר.

חסימת נייר במזין המסמכים האוטומטי

1 הסר את כל מסמכי המקור ממגש מזין המסמכים האוטומטי.

2 פתח את מכסה מזין המסמכים האוטומטי.

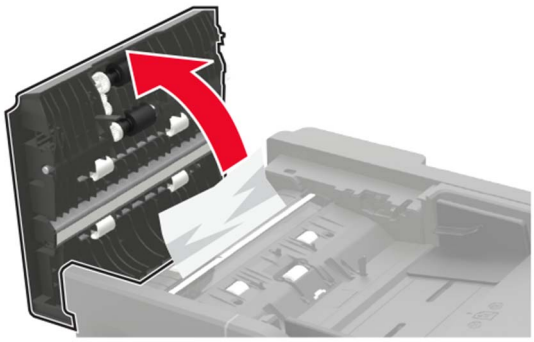

3 הוצא את הנייר התקוע.

הערה: ודא שהוצאת את כל פיסות הנייר.

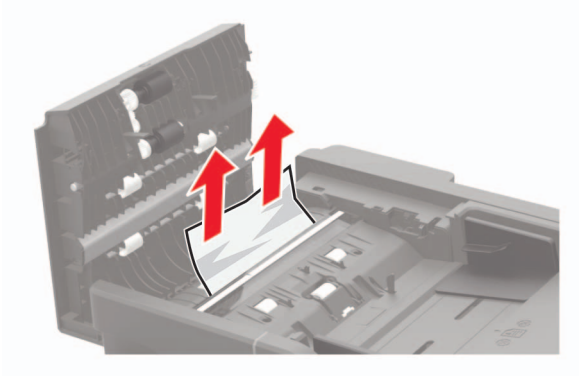

4 סגור את מכסה מזין המסמכים האוטומטי.

פתרון בעיות

בעיות חיבור לרשת

לא ניתן לפתוח את שרת האינטרנט המובנה

פעולה	Yes (כן)	No (לא)
שלב 1 בדוק אם המדפסת דולקת. האם המדפסת דולקת?	עבור לשלב 2.	הדלק את המדפסת.
שלב 2 ודא שכתובת ה-IP של המדפסת נכונה. ראה את כתובת IP של המדפסת: • מתוך מסך הבית • במקטע TCP/IP של התפריט Network/Ports (רשת/יציאות) • על-ידי הדפסת דף הגדרת רשת או דף הגדרות תפריט, ולאחר מכן איתור מקטע ה-TCP/IP **הערה:** כתובת ה- IP מוצגת כארבע סדרות של מספרים המופרדים על-ידי נקודות, למשל 123.123.123.123. האם כתובת ה-IP של המדפסת נכונה?	עבור לשלב 3.	הקלד את כתובת ה-IP הנכונה של המדפסת בשדה הכתובת.
שלב 3 בדוק אם אתה משתמש בדפדפן נתמך: • Internet Explorer® גרסה 9 ואילך • Microsoft Edge™ • Safari version 6 or later • Google Chrome™ version 32 or later • Mozilla Firefox version 24 or later האם הדפדפן שלך נתמך?	עבור לשלב 4.	התקן דפדפן נתמך.
שלב 4 בדוק אם חיבור הרשת פועל. האם חיבור הרשת פועל?	עבור לשלב 5.	פנה למנהל המערכת.
שלב 5 ודא שהכבלים של המדפסת ושרת ההדפסה מחוברים היטב. לקבלת מידע נוסף עיין בתיעוד הנלווה למדפסת. האם הכבלים מחוברים היטב?	עבור לשלב 6.	חזק את חיבורי הכבלים.
שלב 6 בדוק אם שרתי ה-proxy מנוטרלים. האם שרתי ה-Proxy של האינטרנט מנוטרלים?	עבור לשלב 7.	פנה למנהל המערכת.

פעולה	Yes (כן)	No (לא)
שלב 7 גישה אל שרת האינטרנט המוטמע האם שרת האינטרנט המוטמע נפתח?	הבעיה נפתרה.	פנה אל **תמיכת לקוחות**.

אין אפשרות לקרוא כונן הבזק

פעולה	Yes (כן)	No (לא)
שלב 1 בדוק אם המדפסת אינה עסוקה בעיבוד משימת הדפסה, העתקה, סריקה או פקס אחרת. האם המדפסת מוכנה?	עבור לשלב 2.	המתן עד שהמדפסת תסיים לעבד את המשימה האחרת.
שלב 2 בדוק אם כונן ההבזק מחובר לכניסת USB הקדמית. **הערה:** כונן ההבזק לא פועל כשהוא מחובר לכניסת ה-USB האחורית. האם כונן ההבזק מחובר ליציאה הנכונה?	עבור לשלב 3.	חבר את כונן ההבזק ליציאה הנכונה.
שלב 3 ודא כי יש תמיכה בכונן הבזק לקבלת מידע נוסף ראה "כונני הבזק וסוגי קבצים נתמכים" בעמוד 34. האם כונן ההבזק נתמך?	עבור לשלב 4.	הכנס כונן הבזק נתמך.
שלב 4 **א** בדוק אם יציאת ה-USB זמינה. לקבלת מידע נוסף ראה "אפשור פעולה של יציאת ה-USB" בעמוד 175. **ב** הוצא את כונן ההבזק ואז הכנס אותו. האם המדפסת מזהה את כונן ההבזק?	הבעיה נפתרה.	פנה אל **תמיכת לקוחות**.

אפשור פעולה של יציאת ה-USB

במסך הבית גע ב- **Settings** (הגדרות) > **Network/Ports** (רשת/יציאות) > **USB** > **Enable USB Port** (הפיכת יציאת USB לפעילה).

בדיקת קישוריות המדפסת

1. במסך הבית גע ב-**Settings** (הגדרות) > **Reports** (דוחות) > **Network** (רשת) > **Network Setup Page** (דף הגדרת רשת).
2. בדוק את החלק הראשון בדף הגדרות הרשת, וודא שהמצב הוא Connected (מחובר).

אם המצב הוא Not Connected (לא מחובר) ייתכן ששקע ה-LAN אינו פעיל או שכבל הרשת אינו תקין. פנה למנהל המערכת לקבלת סיוע.

בעיות באפשרויות חומרה

לא ניתן לאתר אפשרות פנימית

פעולה	Yes (כן)	No (לא)
שלב 1 כבה את המדפסת, המתן 10 שניות, ולאחר מכן הפעל חזרה את המדפסת. האם האפשרות הפנימית פועלת כשורה?	הבעיה נפתרה.	עבור לשלב 2.
שלב 2 הדפס את דף הגדרות התפריט ולאחר מכן בדוק אם האפשרות הפנימית מופיעה ברשימה Installed Features (מאפיינים מותקנים). האם האפשרות הפנימית מופיעה בדף הגדרות התפריט?	עבור אל שלב 4.	עבור לשלב 3.
שלב 3 בדוק אם האפשרות הפנימית מותקנת כהלכה בלוח הבקרה. **א** כבה את המדפסת ולאחר מכן נתק את כבל החשמל מהשקע שבקיר. **ב** ודא שהאפשרות הפנימית מותקנת בחיבור הנכון בלוח הבקרה. **ג** חבר את כבל החשמל לשקע החשמלי ואז הדלק את המדפסת. **זהירות—פוטנציאל לפציעה:** למניעת סכנת שרפה או התחשמלות, חבר את כבל החשמל לשקע חשמלי בעל דירוג מתאים והארקה מתאימה אשר ממוקם בסמוך למוצר ונגיש בקלות. האם האפשרות הפנימית פועלת כשורה?	הבעיה נפתרה.	עבור לשלב 4.
שלב 4 **א** בדוק אם האפשרות הפנימית זמינה במנהל ההתקן של המדפסת. **הערה:** במקרה הצורך, הוסף את האפשרות הפנימית באופן ידני במנהל התקן המדפסת כדי שתהיה זמינה למשימות הדפסה. לקבלת מידע נוסף ראה "הוספת אפשרויות זמינות במנהל התקן המדפסת" בעמוד 230. **ב** שלח מחדש את משימת ההדפסה. האם האפשרות הפנימית פועלת כשורה?	הבעיה נפתרה.	פנה אל **תמיכת לקוחות**.

יציאת הפתרונות הפנימיים אינה פועלת כשורה

פעולה	Yes (כן)	No (לא)
שלב 1 הדפס דף הגדרות תפריט ולאחר מכן בדוק אם יציאת הפתרונות הפנימיים (ISP) מופיעה ברשימה Installed Features (מאפיינים מותקנים). האם ISP מופיע ברשימת Installed Features (מאפיינים מותקנים)?	עבור אל שלב 3.	עבור לשלב 2.
שלב 2 הסר את ה-ISP ואז התקן מחדש. לקבלת מידע נוסף ראה "התקנת יציאת פתרונות פנימיים" בעמוד 223. **הערה:** השתמש ב-ISP נתמכת. האם ה-ISP פועלת כהלכה?	הבעיה נפתרה.	עבור לשלב 3.
שלב 3 בדוק את הכבל ואת חיבור ISP. **א** השתמש בכבל הנכון ולאחר מכן ודא שהוא מחובר היטב ל-ISP. **ב** בדוק אם כבל ממשק הפתרון של ISP מחובר היטב לשקע שבלוח המערכת. האם ה-ISP פועלת כהלכה?	הבעיה נפתרה.	פנה אל **תמיכת לקוחות**.

זוהה זיכרון הבזק פגום

נסה אחת או יותר מהפעולות הבאות:

- החלף את כרטיס זיכרון ההבזק הפגום.
- בלוח הבקרה של המדפסת, גע ב- **Continue (המשך)** כדי לנקות את ההודעה ולהמשיך בהדפסה.
- בטל את משימת ההדפסה הנוכחית.

אין מספיק זיכרון פנוי עבור משאבים בזיכרון ההבזק

נסה אחת או יותר מהפעולות הבאות:

- בלוח הבקרה של המדפסת, בחר **Continue (המשך)** כדי לנקות את ההודעה ולהמשיך בהדפסה.
- מחק גופנים, פקודות מאקרו ונתונים אחרים מתוך זיכרון ההבזק.
- התקן זיכרון הבזק בעל קיבולת גבוהה יותר.

הערה: גופנים ופקודות מאקרו שלא נשמרו קודם לכן בזיכרון ההבזק יימחקו.

זוהה זיכרון הבזק לא מפורמט

נסה אחת או יותר מהפעולות הבאות:

- בלוח הבקרה של המדפסת, בחר **Continue** (המשך) כדי לעצור את פעולת האיחוי ולהמשיך בהדפסה.
- פרמט את זיכרון ההבזק.

הערה: אם הודעת השגיאה לא נעלמת, ייתכן שיש פגם בזיכרון ההבזק ובמקרה כזה, תצטרך להחליפו.

בעיות חומרים מתכלים

החלף מכל, אי התאמת אזור במדפסת

כדי לתקן את הבעיה קנה מחסנית עם אזור נכון, אשר תואם לאזור המדפסת, או קנה מחסנית גלובלית.

- המספר הראשון בהודעה אחרי 42 מציין את אזור המדפסת.
- המספר השני בהודעה אחרי 42 מציין את אזור המחסנית.

אזורי מדפסות ומחסניות טונר

אזור	קוד מספרי
גלובלי או אזור בלתי מוגדר	0
צפון אמריקה (ארצות הברית, קנדה)	1
האזור הכלכלי האירופי, מערב אירופה, ארצות סקנדינביה, שווייץ	2
מזרח אסיה	3
אמריקה הלטינית	4
שאר מדינות אירופה, המזרח התיכון, אפריקה	5
אוסטרליה, ניו-זילנד	6
אזור לא חוקי	9

הערה: כדי לאתר את הגדרות האזור של המדפסת ושל מחסנית הטונר, הדפס את דפי בדיקת איכות ההדפסה. בלוח הבקרה, נווט אל: **Settings** (הגדרות) > **Troubleshooting** (פתרון בעיות) > **Print Quality Test Pages** (דפי בדיקת איכות ההדפסה).

חומר מתכלה שאינו של Lexmark

המדפסת זיהתה חומר מתכלה או חלק המותקן במדפסת שאינו מתוצרת Lexmark.

מדפסת Lexmark שברשותך מתוכננת לפעול באופן מיטבי עם חומרים מתכלים וחלקים מקוריים של Lexmark. שימוש בחומרים מתכלים או בחלקים של צד שלישי עשוי להשפיע על הביצועים, האמינות או החיים של המדפסת ורכיבי ההדמיה שבה.

כל מחווני החיים מיועדים לעבוד עם חומרים מתכלים וחלקים של Lexmark ועשויים לספק תוצאות בלתי צפויות אם נעשה שימוש בחומרים מתכלים או חלקים של צד שלישי. שימוש ברכיבי הדמיה מעבר לאורך החיים המתוכנן עשוי להזיק למדפסת Lexmark שברשותך או ברכיבים משויכים.

אזהרה—פוטנציאל לנזק: שימוש בחומרים מתכלים או בחלקים של צד שלישי עשוי להשפיע על כיסוי האחריות. נזק שנוצר כתוצאה משימוש בחומרים מתכלים או חלקים של צד שלישי או עשוי שלא להיות מכוסה במסגרת האחריות.

כדי לאשר את כל הסיכונים הללו ולהתקדם בשימוש בחומרים מתכלים או חלקים לא מקוריים במדפסת, לחץ בו-זמנית על הלחצנים **X** ו-**#** לחיצה ממושכת בת 15 שניות.

אם אינך רוצה לקחת סיכונים אלה, הסר את החומר המתכלה או החלק מתוצרת צד שלישי מהמדפסת שברשותך והתקן חומר מתכלה או חלק מקוריים של Lexmark. לקבלת מידע נוסף ראה "שימוש בחלקים ובחומרים מתכלים מקוריים של Lexmark" בעמוד 143.

אם המדפסת אינה מדפיסה אחרי שלחצת לחיצה בת 15 שניות על **X** ו-**#** בו-זמנית, אפס את מונה השימוש בחומרים מתכלים.

1 בלוח הבקרה, נווט אל:

Settings (הגדרות) > **Device** (התקן) > **Maintenance** (תחזוקה) > **Configuration Menu** (תפריט תצורה) > **Supply Usage And Counters** (שימוש בחומרים מתכלים ומונים)

2 בחר את החלק או החומר המתכלה שברצונך לאפס ולאחר מכן בחר באפשרות **Start** (התחל).

3 קרא את הודעת האזהרה ולאחר מכן בחר באפשרות **Continue** (המשך).

4 לחץ על **X** ו-**#** בו-זמנית לחיצה ממושכת בת 15 שניות כדי לנקות את ההודעה.

הערה: אם אינך מצליח לאפס את מוני השימוש בחומרים מתכלים, החזר את הפריט למקום הרכישה.

בעיות הזנת נייר

מעטפות נאטמות בעת הדפסה

פעולה	Yes (כן)	No (לא)
שלב 1 **א** השתמש במעטפה שאוחסנה בסביבה יבשה. **הערה:** הדפסה על מעטפות עם תכולת לחות גבוהה עלולה לגרום לאטימתן. **ב** שלח את משימת ההדפסה. האם המעטפה נאטמת בעת ההדפסה?	עבור לשלב 2.	הבעיה נפתרה.
שלב 2 **א** ודא שסוג הנייר המוגדר הוא Envelope (מעטפה). בלוח הבקרה, נווט אל: **Settings (הגדרות) > Paper (נייר) > Tray Configuration (תצורת מגש) > Paper Size/Type (גודל/סוג נייר)** **ב** שלח את משימת ההדפסה. האם המעטפה נאטמת בעת ההדפסה?	פנה אל **תמיכת לקוחות**.	הבעיה נפתרה.

איסוף הדפסות אינו פועל

פעולה	Yes (כן)	No (לא)
שלב 1 **א** במסך הבית, גע ב-**Settings** (הגדרות) > **Print** (הדפסה) > **Layout** (פריסה) > **Collate** (איסוף). **ב** הפעל את אפשרות האיסוף. **ג** הדפס את המסמך. האם העמודים נאספו כראוי?	הבעיה נפתרה.	עבור לשלב 2.

פעולה	Yes (כן)	No (לא)
שלב 2 **א** במסמך שאתה מנסה להדפיס, פתח את תיבת הדו-שיח Print (הדפסה) ואז בחר באפשרות Collate (איסוף). **ב** הדפס את המסמך. האם העמודים נאספו כראוי?	הבעיה נפתרה.	עבור לשלב 3.
שלב 3 **א** הפחת את מספר העמודים להדפסה. **ב** הדפס את המסמך. האם העמודים נאספו כראוי?	הבעיה נפתרה.	פנה אל **תמיכת לקוחות**.

קישור המגשים אינו פועל

פעולה	Yes (כן)	No (לא)
שלב 1 **א** בדוק אם המגשים מכילים ניירות מגודל וסוג זהים. **ב** בדוק אם מובילי הנייר ממוקמים כהלכה. **ג** הדפס את המסמך. האם קישור המגשים פועל כנדרש?	הבעיה נפתרה.	עבור לשלב 2.
שלב 2 **א** בלוח הבקרה, נווט אל: **Settings (הגדרות) > Paper (נייר) > Tray Configuration (תצורת מגש) > Paper Size/Type (גודל/סוג נייר)** **ב** הגדר את סוג וגודל הנייר כך שיתאימו לנייר שטעון במגשים המקושרים. **ג** הדפס את המסמך. האם קישור המגשים פועל כנדרש?	הבעיה נפתרה.	עבור לשלב 3.
שלב 3 **א** ודא כי Tray Linking (קישור מגשים) מוגדר כ-אוטומטי. לקבלת מידע נוסף ראה "קישור בין מגשים" בעמוד 28. **ב** הדפס את המסמך. האם קישור המגשים פועל כנדרש?	הבעיה נפתרה.	פנה אל **תמיכת לקוחות**.

חסימות נייר מתרחשות בתדירות גבוהה

פעולה	Yes (כן)	No (לא)
שלב 1 **א** הסר את המגש. **ב** בדוק אם הנייר נטען כהלכה. **הערות:** • ודא שמובילי הנייר ממוקמים כהלכה. • ודא שגובה הערימה נמוך ממחוון המילוי המקסימלי של הנייר. • הקפד להדפיס על נייר מהגודל והסוג המתאימים. **ג** הכנס את המגש. **ד** הדפס את המסמך. האם מתרחשות חסימות נייר לעתים תכופות?	עבור לשלב 2.	הבעיה נפתרה.
שלב 2 **א** בלוח הבקרה, נווט אל: **Settings (הגדרות) > Paper (נייר) > Tray Configuration (תצורת מגש) > Paper Size/Type (גודל/סוג נייר)** **ב** הגדר את גודל וסוג הנייר הנכונים. **ג** הדפס את המסמך. האם מתרחשות חסימות נייר לעתים תכופות?	עבור לשלב 3.	הבעיה נפתרה.
שלב 3 **א** טען נייר מחבילה חדשה. **הערה:** נייר ספג רטיבות בגלל לחות גבוהה. אחסן נייר בעטיפה המקורית שלו עד שאתה מוכן להשתמש בו. **ב** הדפס את המסמך. האם מתרחשות חסימות נייר לעתים תכופות?	פנה אל **תמיכת לקוחות**.	הבעיה נפתרה.

עמודים חסומים לא מודפסים מחדש

פעולה	Yes (כן)	No (לא)
א במסך הבית, גע ב-**Settings** (הגדרות) > **Device** (התקן) > **Notifications** (הודעות) > **שחזור תוכן חסום** (התאוששות תוכן חסום). **ב** בחר באפשרות **On (מופעל)** או **Auto (אוטומטי)**. **ג** החל את השינויים האם הדפים החסומים מודפסים שוב?	הבעיה נפתרה.	פנה אל **תמיכת לקוחות**.

בעיות הדפסה

איכות הדפסה ירודה

דפים ריקים או לבנים

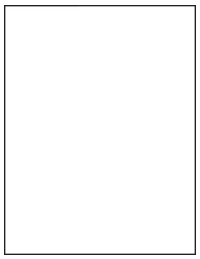

הערה: לפני פתרון הבעיה, הדפס את דפי בדיקת איכות ההדפסה. בלוח הבקרה, נווט אל **Settings** (הגדרות) > **Troubleshooting** (פתרון בעיות) > **Print Quality Test Pages** (דפי בדיקת איכות הדפסה). בדגמי מדפסות שאינם כוללים מסך מגע, הקש OK כדי לנווט בין ההגדרות.

פעולה	Yes (כן)	No (לא)
שלב 1 **א** בדוק אם המחסנית בה נעשה שימוש במדפסת היא מחסנית טונר נתמכת מבית Lexmark. **הערה:** אם המחסנית אינה נתמכת - התקן מחסנית נתמכת. **ב** הדפס את המסמך. האם הדפסת מדפיסה עמודים ריקים או לבנים?	עבור לשלב 2.	הבעיה נפתרה.
שלב 2 **א** הסר את כל חומרי האריזה הנותרים שביחידת ההדמיה. **1** הסר את מכל הטונר, ולאחר מכן את יחידת ההדמיה. **אזהרה—פוטנציאל לנזק:** אל תאפשר חשיפה של יחידת ההדמיה לאור ישיר למשך יותר מ-10 דקות. חשיפה ממושכת לאור עלולה לגרום בעיות של איכות הדפסה. **אזהרה—פוטנציאל לנזק:** אל תיגע בתוף הפוטוקונדקטור מתחת ליחידת ההדמיה. הדבר עלול לפגוע באיכותן של משימות הדפסה עתידיות. **2** בדוק את יחידת ההדמיה לאיתור סימני נזק והחלף אותה במידת הצורך. **הערה:** ודא שהמגע של תוף הפוטוקונדקטור אינו מכופף או מחוץ למקומו. **3** נער היטב את יחידת ההדמיה כדי לפזר שוב את הטונר. **4** הכנס את יחידת ההדמיה ולאחר מכן את מכל הטונר. **ב** הדפס את המסמך. האם הדפסת מדפיסה עמודים ריקים או לבנים?	עבור לשלב 3.	הבעיה נפתרה.

פעולה	Yes (כן)	No (לא)
שלב 3 בדוק את מצב מחסנית הטונר והחלף אותה במידת הצורך. **א** בלוח הבקרה, נווט אל: **Status/Supplies (מצב/חומרים מתכלים) > Supplies (חומרים מתכלים)** **ב** הדפס את המסמך. האם הדפסת מדפיסה עמודים ריקים או לבנים?	פנה אל **תמיכת לקוחות**.	הבעיה נפתרה.

הדפסה כהה

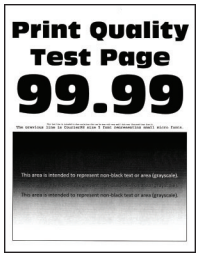

הערה: לפני פתרון הבעיה, הדפס את דפי בדיקת איכות ההדפסה. בלוח הבקרה, נווט אל **Settings** (הגדרות) > **Troubleshooting** (פתרון בעיות) > **Print Quality Test Pages** (דפי בדיקת איכות הדפסה). בדגמי מדפסות שאינם כוללים מסך מגע, הקש OK כדי לנווט בין ההגדרות.

פעולה	Yes (כן)	No (לא)
שלב 1 **א** בדוק אם המחסנית בה נעשה שימוש במדפסת היא מחסנית טונר מקורית ונתמכת של Lexmark. **הערה:** אם הגופן אינו נתמך, התקן גופן נתמך. **ב** הדפס את המסמך. האם ההדפסה כהה?	עבור לשלב 2.	הבעיה נפתרה.
שלב 2 **א** כבה את המדפסת, המתן 10 שניות, ולאחר מכן הפעל חזרה את המדפסת. **ב** הפחת את כהות הטונר. בלוח הבקרה, נווט אל: **Settings (הגדרות) > Print (הדפסה) > Quality (איכות)** **ג** הדפס את המסמך. האם ההדפסה כהה?	עבור לשלב 3.	הבעיה נפתרה.

פעולה	Yes (כן)	No (לא)
שלב 3 **א** בהתאם למערכת ההפעלה שברשותך, ציין את סוג הנייר ב-Printing Preferences (מאפייני הדפסה) או בתיבת הדו-שיח Print (הדפסה). **הערות:** • ודא שההגדרה תואמת לנייר שנטען. • תוכל גם לשנות את ההגדרה דרך לוח הבקרה של המדפסת. **ב** הדפס את המסמך. האם ההדפסה כהה?	עבור לשלב 4.	הבעיה נפתרה.
שלב 4 בדוק אם יש לנייר מרקם ארוג או גימור מחוספס. האם אתה מדפיס על נייר עם מרקם ארוג או על נייר מחוספס?	עבור לשלב 5.	עבור אל שלב 6.
שלב 5 **א** החלף את הנייר הארוג בנייר רגיל. **ב** הדפס את המסמך. האם ההדפסה כהה?	עבור לשלב 6.	הבעיה נפתרה.
שלב 6 **א** טען נייר מחבילה חדשה. **הערה:** נייר ספג רטיבות בגלל לחות גבוהה. אחסן נייר בעטיפה המקורית שלו עד שאתה מוכן להשתמש בו. **ב** הדפס את המסמך. האם ההדפסה כהה?	עבור לשלב 7.	הבעיה נפתרה.
שלב 7 **א** הסר את יחידת ההדמיה ואז הכנס אותה. **אזהרה—פוטנציאל לנזק:** אל תאפשר חשיפה של יחידת ההדמיה לאור ישיר למשך יותר מ-10 דקות. חשיפה ממושכת לאור עלולה לגרום בעיות של איכות הדפסה. **אזהרה—פוטנציאל לנזק:** אל תיגע בתוף הפוטוקונדקטור מתחת ליחידת ההדמיה. הדבר עלול לפגוע באיכותן של משימות הדפסה עתידיות. **ב** הדפס את המסמך. האם ההדפסה כהה?	עבור לשלב 8.	הבעיה נפתרה.
שלב 8 **א** החלף את יחידת ההדמיה. **ב** הדפס את המסמך. האם ההדפסה כהה?	פנה אל **תמיכת לקוחות**.	הבעיה נפתרה.

קווים דקים אינם מודפסים כהלכה

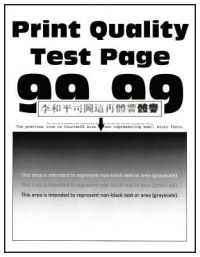

הערה: לפני פתרון הבעיה, הדפס את דפי בדיקת איכות ההדפסה. בלוח הבקרה, נווט אל **Settings** (הגדרות) > **Troubleshooting** (פתרון בעיות) > **Print Quality Test Pages** (דפי בדיקת איכות הדפסה). בדגמי מדפסות שאינם כוללים מסך מגע, הקש OK כדי לנווט בין ההגדרות.

פעולה	Yes (כן)	No (לא)
שלב 1 **א** בדוק אם המחסנית בה נעשה שימוש במדפסת היא מחסנית טונר נתמכת מבית Lexmark. **הערה:** אם המחסנית אינה נתמכת - התקן מחסנית נתמכת. **ב** הדפס את המסמך. האם קווים דקים אינם מודפסים כראוי?	עבור לשלב 2.	הבעיה נפתרה.
שלב 2 **א** התאם את הגדרות איכות ההדפסה. **1** בלוח הבקרה, נווט אל: **Settings (הגדרות) > Print (הדפסה) > Quality (איכות) > Pixel Boost (דחיפת פיקסלים) > Fonts (גופנים)** **2** כוונן את כהות הטונר ל-7. בלוח הבקרה, נווט אל: **Settings (הגדרות) > Print (הדפסה) > Quality (איכות)** **ב** הדפס את המסמך. האם קווים דקים אינם מודפסים כראוי?	Contact (יצירת קשר) **תמיכת לקוחות**.	הבעיה נפתרה.

נייר מתקפל או מתקמט

הערה: לפני פתרון הבעיה, הדפס את דפי בדיקת איכות ההדפסה. בלוח הבקרה, נווט אל **Settings** (הגדרות) > **Troubleshooting** (פתרון בעיות) > **Print Quality Test Pages** (דפי בדיקת איכות הדפסה). בדגמי מדפסות שאינם כוללים מסך מגע, הקש OK כדי לנווט בין ההגדרות.

פעולה	Yes (כן)	No (לא)
שלב 1 **א** בדוק אם המחסנית בה נעשה שימוש במדפסת היא מחסנית טונר נתמכת מבית Lexmark. **הערה:** אם המחסנית אינה נתמכת - התקן מחסנית נתמכת. **ב** הדפס את המסמך. האם הנייר מקופל או מקומט?	עבור לשלב 2.	הבעיה נפתרה.
שלב 2 **א** טען נייר מחבילה חדשה. **הערה:** נייר ספג רטיבות בגלל לחות גבוהה. אחסן נייר בעטיפה המקורית שלו עד שאתה מוכן להשתמש בו. **ב** הדפס את המסמך. האם הנייר מקופל או מקומט?	עבור לשלב 3.	הבעיה נפתרה.
שלב 3 **א** בהתאם למערכת ההפעלה שברשותך, ציין את סוג הנייר ב-Printing Preferences (מאפייני הדפסה) או בתיבת הדו-שיח Print (הדפסה). **הערות:** • ודא שההגדרה תואמת לנייר שנטען. • תוכל גם לשנות את ההגדרה דרך לוח הבקרה של המדפסת. **ב** הדפס את המסמך. האם הנייר מקופל או מקומט?	Contact (יצירת קשר) **תמיכת לקוחות**.	הבעיה נפתרה.

רקע אפור

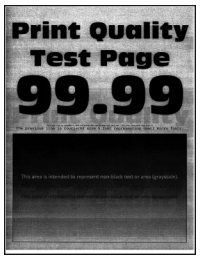

הערה: לפני פתרון הבעיה, הדפס את דפי בדיקת איכות ההדפסה. בלוח הבקרה, נווט אל **Settings** (הגדרות) > **Troubleshooting** (פתרון בעיות) > **Print Quality Test Pages** (דפי בדיקת איכות הדפסה). בדגמי מדפסות שאינם כוללים מסך מגע, הקש OK כדי לנווט בין ההגדרות.

פעולה	Yes (כן)	No (לא)
שלב 1 **א** כבה את המדפסת, המתן 10 שניות, ולאחר מכן הפעל חזרה את המדפסת. **ב** הגבר את כהות הטונר. בלוח הבקרה, נווט אל: **Settings (הגדרות) > Print (הדפסה) > Quality (איכות)** **ג** הדפס את המסמך. האם הרקע האפור מופיע בהדפסות?	עבור לשלב 2.	הבעיה נפתרה.
שלב 2 **א** בדוק אם המחסנית בה נעשה שימוש במדפסת היא מחסנית טונר מקורית ונתמכת של Lexmark. **הערה:** אם מחסנית הטונר אינה נתמכת - התקן מחסנית נתמכת. **ב** הדפס את המסמך. האם הרקע האפור מופיע בהדפסות?	עבור לשלב 3.	הבעיה נפתרה.
שלב 3 **א** בהתאם למערכת ההפעלה שברשותך, ציין את סוג הנייר ב-Printing Preferences (מאפייני הדפסה) או בתיבת הדו-שיח Print (הדפסה). **הערות:** • ודא שההגדרה תואמת לנייר שנטען. • תוכל גם לשנות את ההגדרה דרך לוח הבקרה של המדפסת. **ב** הדפס את המסמך. האם הרקע האפור מופיע בהדפסות?	עבור לשלב 4.	הבעיה נפתרה.
שלב 4 בדוק את מצב מחסנית הטונר והחלף אותה במידת הצורך. **א** בלוח הבקרה, נווט אל: **Status/Supplies (מצב/חומרים מתכלים) > Supplies (חומרים מתכלים)** **ב** הדפס את המסמך. האם הרקע האפור מופיע בהדפסות?	עבור לשלב 5.	הבעיה נפתרה.
שלב 5 בדוק אם המספר הסידורי של יחידת ההדמיה כולל את הצירופים 12, 13, או 14 בספרות הרביעית והחמישית. לדוגמה, CAS13xxxxxx. האם הספרות הרביעית והחמישית של המספר הסידורי כוללות את הצירופים 12, 13, או 14?	עבור לשלב 6.	Contact (יצירת קשר) **תמיכת לקוחות**.

פעולה	Yes (כן)	No (לא)
שלב 6 **א** הסר את יחידת ההדמיה. **אזהרה—פוטנציאל לנזק:** אל תאפשר חשיפה של יחידת ההדמיה לאור ישיר למשך יותר מ-10 דקות. חשיפה ממושכת לאור עלולה לגרום בעיות של איכות הדפסה. **אזהרה—פוטנציאל לנזק:** אל תיגע בתוף הפוטוקונדקטור מתחת ליחידת ההדמיה. הדבר עלול לפגוע באיכותן של משימות הדפסה עתידיות. **ב** הוצא את כל חומרי האריזה שתקועים שביחידת ההדמיה. 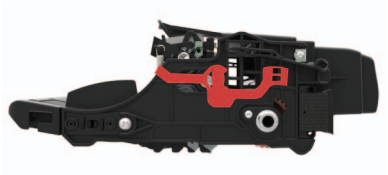 **הערה:** הקפד להוציא את כל המכשולים שבין גלגלת הטעינה ותוף הפוטוקונדקטור. **ג** הכנס את יחידת ההדמיה. **ד** הדפס את המסמך. האם הרקע האפור מופיע בהדפסות?	עבור לשלב 7.	הבעיה נפתרה.
שלב 7 **א** החלף את יחידת ההדמיה. **ב** הדפס את המסמך. האם הרקע האפור מופיע בהדפסות?	Contact (יצירת קשר) **תמיכת לקוחות**.	הבעיה נפתרה.

פסים אופקיים בגוון בהיר

הערה: לפני פתרון הבעיה, הדפס את דפי בדיקת איכות ההדפסה. בלוח הבקרה, נווט אל **Settings** (הגדרות) > **Troubleshooting** (פתרון בעיות) > **Print Quality Test Pages** (דפי בדיקת איכות הדפסה). בדגמי מדפסות שאינם כוללים מסך מגע, הקש OK כדי לנווט בין ההגדרות.

פעולה	Yes (כן)	No (לא)
א בדוק אם המחסנית בה נעשה שימוש במדפסת היא מחסנית טונר נתמכת מבית Lexmark. **הערה:** אם המחסנית אינה נתמכת - התקן מחסנית נתמכת. **ב** הדפס את המסמך. האם מופיעים פסים אופקיים בהירים על ההדפסות?	Contact (יצירת קשר) **תמיכת לקוחות**.	הבעיה נפתרה.

הדפסה בהירה

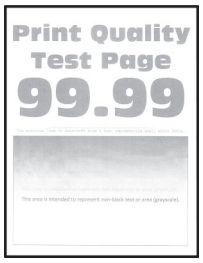

הערה: לפני פתרון הבעיה, הדפס את דפי בדיקת איכות ההדפסה. בלוח הבקרה, נווט אל **Settings** (הגדרות) > **Troubleshooting** (פתרון בעיות) > **Print Quality Test Pages** (דפי בדיקת איכות הדפסה). בדגמי מדפסות שאינם כוללים מסך מגע, הקש OK כדי לנווט בין ההגדרות.

פעולה	Yes (כן)	No (לא)
שלב 1 **א** בדוק אם המחסנית בה נעשה שימוש במדפסת היא מחסנית טונר מקורית ונתמכת של Lexmark. **הערה:** אם המחסנית אינה נתמכת - התקן מחסנית נתמכת. **ב** הדפס את המסמך. האם ההדפסה בהירה?	עבור לשלב 2.	הבעיה נפתרה.
שלב 2 **א** כבה את המדפסת, המתן 10 שניות, ולאחר מכן הפעל חזרה את המדפסת. **ב** הגבר את כהות הטונר. בלוח הבקרה, נווט אל: **Settings (הגדרות) > Print (הדפסה) > Quality (איכות)** **ג** הדפס את המסמך. האם ההדפסה בהירה?	עבור לשלב 3.	הבעיה נפתרה.

פעולה	Yes (כן)	No (לא)
שלב 3 **א** בהתאם למערכת ההפעלה שברשותך, ציין את סוג הנייר ב-Printing Preferences (מאפייני הדפסה) או בתיבת הדו-שיח Print (הדפסה). **הערות:** • ודא שההגדרות תואמות לנייר שנטען. • תוכל גם לשנות את ההגדרה דרך לוח הבקרה של המדפסת. **ב** הדפס את המסמך. האם ההדפסה בהירה?	עבור לשלב 4.	הבעיה נפתרה.
שלב 4 בדוק את מצב מחסנית הטונר והחלף אותה במידת הצורך. **א** בלוח הבקרה, נווט אל: **Status/Supplies (מצב/חומרים מתכלים) > Supplies (חומרים מתכלים)** **ב** הדפס את המסמך. האם ההדפסה בהירה?	עבור לשלב 5.	הבעיה נפתרה.
שלב 5 **א** הסר את מכל הטונר, ולאחר מכן את יחידת ההדמיה. **אזהרה—פוטנציאל לנזק:** אל תאפשר חשיפה של יחידת ההדמיה לאור ישיר למשך יותר מ-10 דקות. חשיפה ממושכת לאור עלולה לגרום לבעיות באיכות ההדפסה. **אזהרה—פוטנציאל לנזק:** אל תיגע בתוף הפוטוקונדקטור מתחת ליחידת ההדמיה. הדבר עלול לפגוע באיכותן של משימות הדפסה עתידיות. **ב** לחץ על אחד מצדי גלגלת ההעברה, הממוקמת מתחת ליחידת ההדמיה, כדי לבדוק אם היא נלחצת ואז קופצת בחזרה למקומה. **זהירות—משטח חם:** פנים המדפסת עלול להיות חם. להפחתת הסיכון לפגיעה מרכיב חם, יש לאפשר למשטח להתקרר לפני שנוגעים בו. **ג** אם גלגלת ההעברה אינה נלחצת ואז קופצת בחזרה למקומה, הוצא אותה ואז הכנס אותה מחדש. **1** משוך כלפי מעלה קצה אחד של גלגלת ההעברה ואז דחף אותה מטה עד שתיכנס למקומה *בנקישה*. **2** במידת הצורך חזור על צעד זה בקצה השני. **ד** נער היטב את יחידת ההדמיה כדי לפזר שוב את הטונר ואז החזר אותה שוב. **ה** הכנס את מחסנית הטונר. **ו** כבה את המדפסת, המתן 10 שניות, ולאחר מכן הפעל חזרה את המדפסת. **ז** הדפס את המסמך. האם ההדפסה בהירה?	עבור לשלב 6.	הבעיה נפתרה.

פעולה	Yes (כן)	No (לא)
שלב 6 **א** אם הבעיה מתרחשת לאחר התקנת ערכת תחזוקה חדשה, בדוק אם גלגלת ההעברה הכלול בערכה מותקנת. **הערה:** במידת הצורך החלף את גלגלת ההעברה. **ב** הדפס את המסמך. האם ההדפסה בהירה?	עבור לשלב 7.	הבעיה נפתרה.
שלב 7 בדוק את מצב יחידת ההדמיה. בלוח הבקרה, נווט אל: **Status/Supplies (מצב/חומרים מתכלים) > Supplies (חומרים מתכלים)** האם יחידת ההדמיה מתקרבת לסוף חייה?	עבור לשלב 8.	פנה אל **תמיכת לקוחות**.
שלב 8 **א** החלף את יחידת ההדמיה. **ב** הדפס את המסמך. האם ההדפסה בהירה?	פנה אל **תמיכת לקוחות**.	הבעיה נפתרה.

כתמים ונקודות על ההדפסות

הערה: לפני פתרון הבעיה, הדפס את דפי בדיקת איכות ההדפסה. בלוח הבקרה, נווט אל **Settings** (הגדרות) > **Troubleshooting** (פתרון בעיות) > **Print Quality Test Pages** (דפי בדיקת איכות הדפסה). בדגמי מדפסות שאינם כוללים מסך מגע, הקש OK כדי לנווט בין ההגדרות.

פעולה	Yes (כן)	No (לא)
שלב 1 **א** בדוק אם המחסנית בה נעשה שימוש במדפסת היא מחסנית טונר נתמכת מבית Lexmark. **הערה:** אם מחסנית הטונר אינה נתמכת - התקן מחסנית נתמכת. **ב** הדפס את המסמך. האם מופיעים כתמים על ההדפסה?	עבור לשלב 2.	הבעיה נפתרה.
שלב 2 בדוק אם המדפסת התלכלכה כתוצאה מדליפות טונר. האם המדפסת נקייה מדליפות טונר?	עבור אל שלב 4.	עבור לשלב 3.

פעולה	Yes (כן)	No (לא)
שלב 3 **א** החלף את מחסנית הטונר. **ב** הדפס את המסמך. האם מופיעים כתמים על ההדפסה?	עבור לשלב 4.	הבעיה נפתרה.
שלב 4 בדוק את מצב יחידת ההדמיה. בלוח הבקרה, נווט אל: **Status/Supplies (מצב/חומרים מתכלים) > Supplies (חומרים מתכלים)** האם יחידת ההדמיה מתקרבת לסוף חייה?	עבור לשלב 5.	פנה אל **תמיכת לקוחות**.
שלב 5 **א** החלף את יחידת ההדמיה. **ב** הדפס את המסמך. האם מופיעים כתמים על ההדפסה?	פנה אל **תמיכת לקוחות**.	הבעיה נפתרה.

סלסול נייר

הערה: לפני פתרון הבעיה, הדפס את דפי בדיקת איכות ההדפסה. בלוח הבקרה, נווט אל **Settings** (הגדרות) > **Troubleshooting** (פתרון בעיות) > **Print Quality Test Pages** (דפי בדיקת איכות הדפסה). בדגמי מדפסות שאינם כוללים מסך מגע, הקש OK כדי לנווט בין ההגדרות.

פעולה	Yes (כן)	No (לא)
שלב 1 **א** בדוק אם המחסנית בה נעשה שימוש במדפסת היא מחסנית טונר נתמכת מבית Lexmark. **הערה:** אם המחסנית אינה נתמכת - התקן מחסנית נתמכת. **ב** הדפס את המסמך. אם הנייר מסולסל?	עבור לשלב 2.	הבעיה נפתרה.
שלב 2 **א** כוונן את המובילים במגש למיקום המתאים עבור גודל הנייר הטעון. **ב** הדפס את המסמך. אם הנייר מסולסל?	עבור לשלב 3.	הבעיה נפתרה.

פעולה	Yes (כן)	No (לא)
שלב 3 **א** בהתאם למערכת ההפעלה שברשותך, ציין את גודל וסוג הנייר ב-Printing Preferences (מאפייני הדפסה) או בתיבת הדו-שיח Print (הדפסה). **הערות:** • ודא שההגדרות תואמות לנייר שנטען. • תוכל גם לשנות את ההגדרות דרך לוח הבקרה של המדפסת. **ב** הדפס את המסמך. אם הנייר מסולסל?	עבור לשלב 4.	הבעיה נפתרה.
שלב 4 **א** הוצא את הנייר מהמגש ואז הפוך את הנייר. **ב** הדפס את המסמך. אם הנייר מסולסל?	עבור לשלב 5.	הבעיה נפתרה.
שלב 5 **א** טען נייר מחבילה חדשה. **הערה:** נייר ספג רטיבות בגלל לחות גבוהה. אחסן נייר בעטיפה המקורית שלו עד שאתה מוכן להשתמש בו. **ב** הדפס את המסמך. אם הנייר מסולסל?	עבור לשלב 6.	הבעיה נפתרה.
שלב 6 **א** בדוק אם יש תמיכה בנייר שנטען. **הערה:** אם הנייר אינו נתמך, טען נייר נתמך. **ב** הדפס את המסמך. אם הנייר מסולסל?	Contact (יצירת קשר) **תמיכת לקוחות**.	הבעיה נפתרה.

הדפסה מעוותת או מוטה הצידה

הערה: לפני פתרון הבעיה, הדפס את דפי בדיקת איכות ההדפסה. בלוח הבקרה, נווט אל **Settings** (הגדרות) > **Troubleshooting** (פתרון בעיות) > **Print Quality Test Pages** (דפי בדיקת איכות הדפסה). בדגמי מדפסות שאינם כוללים מסך מגע, הקש OK כדי לנווט בין ההגדרות.

פעולה	Yes (כן)	No (לא)
שלב 1 **א** כוונן את המובילים במגש למיקום המתאים עבור גודל הנייר הטעון. **ב** הדפס את המסמך. האם ההדפסה מעוותת או מוטה?	עבור לשלב 2.	הבעיה נפתרה.
שלב 2 **א** בדוק אם יש תמיכה בנייר שנטען. **הערה:** אם הנייר אינו נתמך, טען נייר נתמך. **ב** הדפס את המסמך. האם ההדפסה מעוותת או מוטה?	עבור לשלב 3.	הבעיה נפתרה.
שלב 3 **א** בדוק את גלגל ההרמה שבמגש לאיתור סימני נזק ולכלוך, והחלף אותו במידת הצורך. **ב** הדפס את המסמך. האם ההדפסה מעוותת או מוטה?	Contact (יצירת קשר) **תמיכת לקוחות**.	הבעיה נפתרה.

פגמים חוזרים

הערה: לפני פתרון הבעיה, הדפס את דפי בדיקת איכות ההדפסה. בלוח הבקרה, נווט אל **Settings** (הגדרות) > **Troubleshooting** (פתרון בעיות) > **Print Quality Test Pages** (דפי בדיקת איכות הדפסה). בדגמי מדפסות שאינם כוללים מסך מגע, הקש OK כדי לנווט בין ההגדרות.

פעולה	Yes (כן)	No (לא)
שלב 1 באמצעות דפי בדיקת איכות ההדפסה, בדוק אם המרחק בין הפגמים החוזרים הוא אחד מהבאים: • 97 מ"מ (3.82 אינץ') • 47 מ"מ (1.85 אינץ') • 38 מ"מ (1.5 אינץ') האם המרחק בין הפגמים החוזרים תואם לאחת מהמדידות?	עבור לשלב 2.	רשום את המרחק ולאחר מכן התקשר אל **תמיכת לקוחות**.

פעולה	Yes (כן)	No (לא)
שלב 2 **א** החלף את יחידת ההדמיה. **ב** הדפס את המסמך. האם הפגמים החוזרים מופיעים?	פנה אל **תמיכת לקוחות**.	הבעיה נפתרה.

דפים שחורים

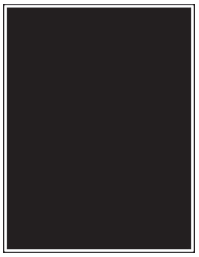

הערה: לפני פתרון הבעיה, הדפס את דפי בדיקת איכות ההדפסה. בלוח הבקרה, נווט אל **Settings** (הגדרות) > **Troubleshooting** (פתרון בעיות) > **Print Quality Test Pages** (דפי בדיקת איכות הדפסה). בדגמי מדפסות שאינם כוללים מסך מגע, הקש OK כדי לנווט בין ההגדרות.

פעולה	Yes (כן)	No (לא)
שלב 1 **א** בדוק אם המחסנית בה נעשה שימוש במדפסת היא מחסנית טונר מקורית ונתמכת של Lexmark. **הערה:** אם מחסנית הטונר אינה נתמכת - התקן מחסנית נתמכת. **ב** הדפס את המסמך. האם המדפסת מדפיסה עמודים מלאים בשחור?	עבור לשלב 2.	הבעיה נפתרה.
שלב 2 **א** הסר את יחידת ההדמיה ואז הכנס אותה. **אזהרה—פוטנציאל לנזק:** אל תאפשר חשיפה של יחידת ההדמיה לאור ישיר למשך יותר מ-10 דקות. חשיפה ממושכת לאור עלולה לגרום בעיות של איכות הדפסה. **אזהרה—פוטנציאל לנזק:** אל תיגע בתוף הפוטוקונדקטור מתחת ליחידת ההדמיה. הדבר עלול לפגוע באיכותן של משימות הדפסה עתידיות. **ב** הדפס את המסמך. האם המדפסת מדפיסה עמודים מלאים בשחור?	עבור לשלב 3.	הבעיה נפתרה.

פעולה	Yes (כן)	No (לא)
שלב 3 **א** הסר את יחידת ההדמיה. **אזהרה—פוטנציאל לנזק:** אל תאפשר חשיפה של יחידת ההדמיה לאור ישיר למשך יותר מ-10 דקות. חשיפה ממושכת לאור עלולה לגרום בעיות של איכות הדפסה. **אזהרה—פוטנציאל לנזק:** אל תיגע בתוף הפוטוקונדקטור מתחת ליחידת ההדמיה. הדבר עלול לפגוע באיכותן של משימות הדפסה עתידיות. **ב** הוצא את כל חומרי האריזה שתקועים שביחידת ההדמיה. 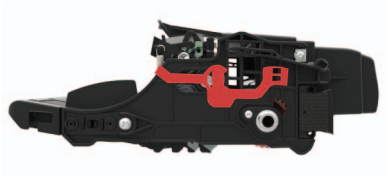 **הערה:** הקפד להוציא את כל המכשולים שבין גלגלת הטעינה ותוף הפוטוקונדקטור. **ג** הכנס את יחידת ההדמיה. **ד** הדפס את המסמך. האם המדפסת מדפיסה עמודים מלאים בשחור?	עבור לשלב 4.	הבעיה נפתרה.
שלב 4 בדוק את יחידת ההדמיה לאיתור סימני נזק. האם יחידת ההדמיה נקייה מפגמים?	Contact (יצירת קשר) **תמיכת לקוחות**.	עבור לשלב 5.
שלב 5 **א** החלף את יחידת ההדמיה. **ב** הדפס את המסמך. האם המדפסת מדפיסה עמודים מלאים בשחור?	Contact (יצירת קשר) **תמיכת לקוחות**.	הבעיה נפתרה.

חיתוך טקסט או תמונות.

הערה: לפני פתרון הבעיה, הדפס את דפי בדיקת איכות ההדפסה. בלוח הבקרה, נווט אל **Settings** (הגדרות) > **Troubleshooting** (פתרון בעיות) > **Print Quality Test Pages** (דפי בדיקת איכות הדפסה). בדגמי מדפסות שאינם כוללים מסך מגע, הקש OK כדי לנווט בין ההגדרות.

פעולה	Yes (כן)	No (לא)
שלב 1 **א** בדוק אם המחסנית בה נעשה שימוש במדפסת היא מחסנית טונר מקורית ונתמכת של Lexmark. **הערה:** אם מחסנית הטונר אינה נתמכת - התקן מחסנית נתמכת. **ב** הדפס את המסמך. האם הטקסט או התמונות קטועים?	עבור לשלב 2.	הבעיה נפתרה.
שלב 2 **א** הסר את יחידת ההדמיה ואז הכנס אותה. **אזהרה—פוטנציאל לנזק:** אל תאפשר חשיפה של יחידת ההדמיה לאור ישיר למשך יותר מ-10 דקות. חשיפה ממושכת לאור עלולה לגרום בעיות של איכות הדפסה. **אזהרה—פוטנציאל לנזק:** אל תיגע בתוף הפוטוקונדקטור מתחת ליחידת ההדמיה. הדבר עלול לפגוע באיכותן של משימות הדפסה עתידיות. **ב** הדפס את המסמך. האם הטקסט או התמונות קטועים?	עבור לשלב 3.	הבעיה נפתרה.
שלב 3 **א** הסר את יחידת ההדמיה. **אזהרה—פוטנציאל לנזק:** אל תאפשר חשיפה של יחידת ההדמיה לאור ישיר למשך יותר מ-10 דקות. חשיפה ממושכת לאור עלולה לגרום בעיות של איכות הדפסה. **אזהרה—פוטנציאל לנזק:** אל תיגע בתוף הפוטוקונדקטור מתחת ליחידת ההדמיה. הדבר עלול לפגוע באיכותן של משימות הדפסה עתידיות. **ב** הוצא את כל חומרי האריזה שתקועים שביחידת ההדמיה. 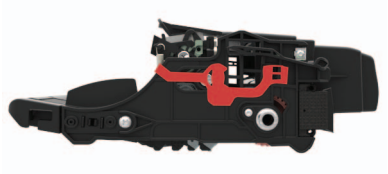 **הערה:** הקפד להוציא את כל המכשולים שבין גלגלת הטעינה ותוף הפוטוקונדקטור. **ג** הכנס את יחידת ההדמיה. **ד** הדפס את המסמך. האם הטקסט או התמונות קטועים?	עבור לשלב 4.	הבעיה נפתרה.
שלב 4 **א** החלף את יחידת ההדמיה. **ב** הדפס את המסמך. האם הטקסט או התמונות קטועים?	פנה אל **תמיכת לקוחות**.	הבעיה נפתרה.

טונר נמחק בקלות

הערה: לפני פתרון הבעיה, הדפס את דפי בדיקת איכות ההדפסה. בלוח הבקרה, נווט אל **Settings** (הגדרות) > **Troubleshooting** (פתרון בעיות) > **Print Quality Test Pages** (דפי בדיקת איכות הדפסה). בדגמי מדפסות שאינם כוללים מסך מגע, הקש OK כדי לנווט בין ההגדרות.

פעולה	Yes (כן)	No (לא)
שלב 1 **א** בדוק אם המחסנית בה נעשה שימוש במדפסת היא מחסנית טונר נתמכת מבית Lexmark. **הערה:** אם מחסנית הטונר אינה נתמכת - התקן מחסנית נתמכת. **ב** הדפס את המסמך. האם הטונר נמחק בקלות?	עבור לשלב 2.	הבעיה נפתרה.
שלב 2 **א** בהתאם למערכת ההפעלה שברשותך, ציין את סוג הנייר ב-Printing Preferences (מאפייני הדפסה) או בתיבת הדו-שיח Print (הדפסה). **הערות:** • ודא שההגדרות תואמות לנייר שנטען. • תוכל גם לשנות את ההגדרה דרך לוח הבקרה של המדפסת. **ב** הדפס את המסמך. האם הטונר נמחק בקלות?	פנה אל **תמיכת לקוחות**.	הבעיה נפתרה.

פסים אנכיים בגוון כהה

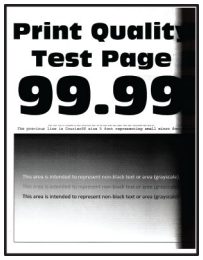

הערה: לפני פתרון הבעיה, הדפס את דפי בדיקת איכות ההדפסה. בלוח הבקרה, נווט אל **Settings** (הגדרות) > **Troubleshooting** (פתרון בעיות) > **Print Quality Test Pages** (דפי בדיקת איכות הדפסה). בדגמי מדפסות שאינם כוללים מסך מגע, הקש OK כדי לנווט בין ההגדרות.

פעולה	Yes (כן)	No (לא)
שלב 1 **א** בדוק אם המחסנית בה נעשה שימוש במדפסת היא מחסנית טונר נתמכת מבית Lexmark. **הערה:** אם מחסנית הטונר אינה נתמכת - התקן מחסנית נתמכת. **ב** הדפס את המסמך. האם מופיעים פסים אנכיים כהים על ההדפסות?	עבור לשלב 2.	הבעיה נפתרה.
שלב 2 **א** הסר את מכל הטונר, ולאחר מכן את יחידת ההדמיה. **אזהרה—פוטנציאל לנזק:** אל תאפשר חשיפה של יחידת ההדמיה לאור ישיר למשך יותר מ-10 דקות. חשיפה ממושכת לאור עלולה לגרום בעיות של איכות הדפסה. **אזהרה—פוטנציאל לנזק:** אל תיגע בתוף הפוטוקונדקטור מתחת ליחידת ההדמיה. הדבר עלול לפגוע באיכותן של משימות הדפסה עתידיות. **ב** הכנס את יחידת ההדמיה ולאחר מכן את מכל הטונר. **ג** הדפס את המסמך. האם מופיעים פסים אנכיים כהים על ההדפסות?	עבור לשלב 3.	הבעיה נפתרה.
שלב 3 **א** הסר את יחידת ההדמיה. **אזהרה—פוטנציאל לנזק:** אל תאפשר חשיפה של יחידת ההדמיה לאור ישיר למשך יותר מ-10 דקות. חשיפה ממושכת לאור עלולה לגרום בעיות של איכות הדפסה. **אזהרה—פוטנציאל לנזק:** אל תיגע בתוף הפוטוקונדקטור מתחת ליחידת ההדמיה. הדבר עלול לפגוע באיכותן של משימות הדפסה עתידיות. **ב** הוצא את כל חומרי האריזה שתקועים שביחידת ההדמיה. 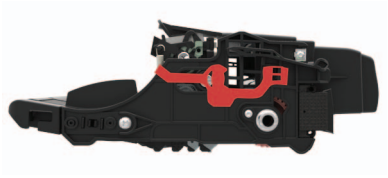 **הערה:** הקפד להוציא את כל המכשולים שבין גלגלת הטעינה ותוף הפוטוקונדקטור. **ג** הכנס את יחידת ההדמיה. **ד** הדפס את המסמך. האם מופיעים פסים אנכיים כהים על ההדפסות?	עבור לשלב 4.	הבעיה נפתרה.
שלב 4 **א** בדוק אם חודר אור בהיר לצדה הימני של המדפסת, ובמידת הצורך הזז את המדפסת למקום אחר. **ב** הדפס את המסמך. האם מופיעים פסים אנכיים כהים על ההדפסות?	Contact (יצירת קשר) **תמיכת לקוחות**.	הבעיה נפתרה.

קווים או פסים כהים אנכיים

פעולה	Yes (כן)	No (לא)
שלב 1 **א** בלוח הבקרה, נווט אל: **Settings (הגדרות) > Troubleshooting (פתרון בעיות) > Cleaning the scanner (ניקוי הסורק)** **ב** הדפס את המסמך. האם פסים כהים אנכיים מופיעים על ההדפסות?	עבור אל שלב 3.	עבור לשלב 2.
שלב 2 **א** נקה את הסורק באמצעות מטלית רכה, לחה ונטולת סיבים. לקבלת מידע נוסף ראה "ניקוי הסורק" בעמוד 140. **ב** העתק את המסמך באמצעות מזין המסמכים האוטומטי. האם פסים כהים אנכיים מופיעים על ההדפסות?	פנה אל **תמיכת לקוחות**.	הבעיה נפתרה.
שלב 3 **א** בדוק אם המחסנית בה נעשה שימוש במדפסת היא מחסנית טונר מקורית ונתמכת של Lexmark. **הערה:** אם מחסנית הטונר אינה נתמכת - התקן מחסנית נתמכת. **ב** הדפס את המסמך. האם פסים כהים אנכיים מופיעים על ההדפסות?	עבור לשלב 4.	הבעיה נפתרה.
שלב 4 **א** הסר את יחידת ההדמיה ואז הכנס אותה. **אזהרה—פוטנציאל לנזק:** אל תאפשר חשיפה של יחידת ההדמיה לאור ישיר למשך יותר מ-10 דקות. חשיפה ממושכת לאור עלולה לגרום לבעיות באיכות ההדפסה. **אזהרה—פוטנציאל לנזק:** אל תיגע בתוף הפוטוקונדקטור מתחת ליחידת ההדמיה. הדבר עלול לפגוע באיכותן של משימות הדפסה עתידיות. **ב** הדפס את המסמך. האם פסים כהים אנכיים מופיעים על ההדפסות?	עבור לשלב 5.	הבעיה נפתרה.
שלב 5 **א** החלף את יחידת ההדמיה. **ב** הדפס את המסמך. האם פסים כהים אנכיים מופיעים על ההדפסות?	פנה אל **תמיכת לקוחות**.	הבעיה נפתרה.

פסים כהים אנכיים ותמונות לא שלמות

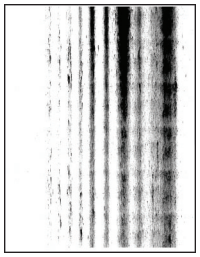

הערה: לפני פתרון הבעיה, הדפס את דפי בדיקת איכות ההדפסה. בלוח הבקרה, נווט אל **Settings** (הגדרות) > **Troubleshooting** (פתרון בעיות) > **Print Quality Test Pages** (דפי בדיקת איכות הדפסה). בדגמי מדפסות שאינם כוללים מסך מגע, הקש OK כדי לנווט בין ההגדרות.

פעולה	Yes (כן)	No (לא)
שלב 1 **א** הסר את יחידת ההדמיה. **אזהרה—פוטנציאל לנזק:** אל תאפשר חשיפה של יחידת ההדמיה לאור ישיר למשך יותר מ-10 דקות. חשיפה ממושכת לאור עלולה לגרום בעיות של איכות הדפסה. **אזהרה—פוטנציאל לנזק:** אל תיגע בתוף הפוטוקונדקטור מתחת ליחידת ההדמיה. הדבר עלול לפגוע באיכותן של משימות הדפסה עתידיות. **ב** הוצא את כל חומרי האריזה שתקועים שביחידת ההדמיה. 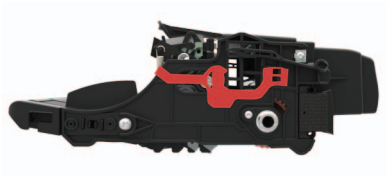 **הערה:** הקפד להוציא את כל המכשולים שבין גלגלת הטעינה ותוף הפוטוקונדקטור. **ג** הכנס את יחידת ההדמיה. **ד** הדפס את המסמך. האם מופיעים בתדפיסים פסים כהים אנכיים ותמונות לא שלמות?	עבור לשלב 2.	הבעיה נפתרה.
שלב 2 **א** בדוק אם המחסנית בה נעשה שימוש במדפסת היא מחסנית טונר נתמכת מבית Lexmark. **הערה:** אם מחסנית הטונר אינה נתמכת - התקן מחסנית נתמכת. **ב** הדפס את המסמך. האם מופיעים בתדפיסים פסים כהים אנכיים ותמונות לא שלמות?	Contact (יצירת קשר) **תמיכת לקוחות**.	הבעיה נפתרה.

פסים אנכיים בגוון בהיר

הערה: לפני פתרון הבעיה, הדפס את דפי בדיקת איכות ההדפסה. בלוח הבקרה, נווט אל **Settings** (הגדרות) > **Troubleshooting** (פתרון בעיות) > **Print Quality Test Pages** (דפי בדיקת איכות הדפסה). בדגמי מדפסות שאינם כוללים מסך מגע, הקש OK כדי לנווט בין ההגדרות.

פעולה	Yes (כן)	No (לא)
א בדוק אם המחסנית בה נעשה שימוש במדפסת היא מחסנית טונר מקורית ונתמכת של Lexmark. **הערה:** אם המחסנית אינה נתמכת - התקן מחסנית נתמכת. **ב** הדפס את המסמך. האם מופיעים פסים אנכיים בהירים על ההדפסות?	Contact (יצירת קשר) **תמיכת לקוחות**.	הבעיה נפתרה.

קווים לבנים אנכיים

הערה: לפני פתרון הבעיה, הדפס את דפי בדיקת איכות ההדפסה. בלוח הבקרה, נווט אל **Settings** (הגדרות) > **Troubleshooting** (פתרון בעיות) > **Print Quality Test Pages** (דפי בדיקת איכות הדפסה). בדגמי מדפסות שאינם כוללים מסך מגע, הקש OK כדי לנווט בין ההגדרות.

פעולה	Yes (כן)	No (לא)
שלב 1 **א** בדוק אם המחסנית בה נעשה שימוש במדפסת היא מחסנית טונר מקורית ונתמכת של Lexmark. **הערה:** אם הגופן אינו נתמך, התקן גופן נתמך. **ב** הדפס את המסמך. האם קווים לבנים אנכיים מופיעים בהדפסות?	עבור לשלב 2.	הבעיה נפתרה.

פעולה	Yes (כן)	No (לא)
שלב 2 **א** בהתאם למערכת ההפעלה שברשותך, ציין את סוג הנייר ב-Printing Preferences (מאפייני הדפסה) או בתיבת הדו-שיח Print (הדפסה). **הערות:** • ודא שההגדרה תואמת לנייר שנטען. • תוכל גם לשנות את ההגדרה דרך לוח הבקרה של המדפסת. **ב** הדפס את המסמך. האם קווים לבנים אנכיים מופיעים בהדפסות?	פנה אל **תמיכת לקוחות**.	הבעיה נפתרה.

מסמכים חסויים ומסמכים מוחזקים אחרים אינם מודפסים

פעולה	כן	לא
שלב 1 **א** בלוח הבקרה, בדוק אם המסמכים מופיעים ברשימת המשימות המוחזקות. **הערה:** אם המסמכים אינם מופיעים ברשימה, הדפס את המסמכים בעזרת אפשרויות ה-Print (הדפסה) וה-Hold (השהיה). **ב** הדפס את המסמכים. האם המסמכים הודפסו?	הבעיה נפתרה.	עבור לשלב 2.
שלב 2 ייתכן שמשימת ההדפסה מכילה שגיאת עיצוב או נתונים לא חוקיים. • מחק את משימת ההדפסה ולאחר מכן שלח אותה שוב. • עבור קובצי PDF, צור קובץ חדש ואז הדפס את המסמכים. האם המסמכים הודפסו?	הבעיה נפתרה.	עבור לשלב 3.
שלב 3 אם אתה מדפיס מהאינטרנט, המדפסת עשויה לקרוא את כותרות המשימות השונות ככפילויות. **למשתמשי Windows** **א** פתח את תיבת הדו-שיח Printing Preferences (העדפות הדפסה). **ב** במקטע Print and Hold (הדפס והשהה), בחר **Keep duplicate documents** (שמור מסמכים כפולים). **ג** הזן קוד PIN. **ד** שלח מחדש את משימת ההדפסה. **למשתמשי Macintosh** **א** שמור את המשימות ותן לכל אחת מהן שם שונה. **ב** של את המשימה בנפרד. האם המסמכים הודפסו?	הבעיה נפתרה.	עבור לשלב 4.

פעולה	כן	לא
שלב 4 **א** מחק חלק מהמשימות המוחזקות כדי לפנות זיכרון במדפסת. **ב** שלח מחדש את משימת ההדפסה. האם המסמכים הודפסו?	הבעיה נפתרה.	עבור לשלב 5.
שלב 5 **א** הוסף זיכרון למדפסת. **ב** שלח מחדש את משימת ההדפסה. האם המסמכים הודפסו?	הבעיה נפתרה.	פנה אל **תמיכת לקוחות**.

הדפסה אטית

פעולה	Yes (כן)	No (לא)
שלב 1 **א** ודא שהמדפסת אינה עובדת במצב חיסכון ובמצב שקט. **ב** הדפס את המסמך. האם הדפסת עדיין מדפיסה לאט?	עבור לשלב 2.	הבעיה נפתרה.
שלב 2 **א** בהתאם למערכת ההפעלה שברשותך, ציין את סוג הנייר ב-Printing Preferences (מאפייני הדפסה) או בתיבת הדו-שיח Print (הדפסה). **הערות:** • ודא שההגדרה תואמת לנייר שנטען במגש. • תוכל גם לשנות את ההגדרה דרך תפריט הנייר בלוח הבקרה של המדפסת. **ב** הדפס את המסמך. האם הדפסת עדיין מדפיסה לאט?	עבור לשלב 3.	הבעיה נפתרה.
שלב 3 **א** הפחת את מספר העמודים להדפסה. **ב** הדפס את המסמך. האם הדפסת עדיין מדפיסה לאט?	עבור לשלב 4.	הבעיה נפתרה.
שלב 4 **א** חבר את כבל המדפסת היטב למדפסת ולמחשב, לשרת ההדפסה, לאביזרים או להתקן רשת אחר. **ב** הדפס את המסמך. האם הדפסת עדיין מדפיסה לאט?	עבור לשלב 5.	הבעיה נפתרה.

פעולה	Yes (כן)	No (לא)
שלב 5 **א** בתפריט Quality (איכות) שבלוח הבקרה, הגדר את רזולוציית ההדפסה כ-600 dpi. **ב** הדפס את המסמך. האם הדפסת עדיין מדפיסה לאט?	עבור לשלב 6.	הבעיה נפתרה.
שלב 6 **א** ודא שהמדפסת אינה מתחממת יתר על המידה. **הערות:** • לאחר משימת הדפסה ארוכה במיוחד - הנח למדפסת להתקרר. • בדוק את טמפרטורת הסביבה המומלצת למדפסת. לקבלת מידע נוסף ראה "בחירת מיקום עבור המדפסת" בעמוד 11. **ב** הדפס את המסמך. האם הדפסת עדיין מדפיסה לאט?	עבור לשלב 7.	הבעיה נפתרה.
שלב 7 **א** הוסף עוד זיכרון למדפסת. **ב** הדפס את המסמך. האם הדפסת עדיין מדפיסה לאט?	פנה אל **תמיכת לקוחות**.	הבעיה נפתרה.

עבודות הדפסה אינן מודפסות

פעולה	Yes (כן)	No (לא)
שלב 1 **א** מתוך המסמך שאתה מנסה להדפיס, פתח את תיבת הדו-שיח Print (הדפסה) ובדוק אם בחרת את המדפסת הנכונה. **ב** הדפס את המסמך. האם המסמך הודפס?	הבעיה נפתרה.	עבור לשלב 2.
שלב 2 **א** בדוק אם המדפסת דולקת. **ב** תן פתרון לכל הודעות השגיאה שמופיעות בתצוגה. **ג** הדפס את המסמך. האם המסמך הודפס?	הבעיה נפתרה.	עבור לשלב 3.
שלב 3 **א** בדוק אם היציאות עובדות ואם הכבלים מחוברים היטב למחשב ולמדפסת. לקבלת מידע נוסף עיין בתיעוד ההתקנה המצורף למדפסת. **ב** הדפס את המסמך. האם המסמך הודפס?	הבעיה נפתרה.	עבור לשלב 4.

פעולה	Yes (כן)	No (לא)
שלב 4 **א** כבה את המדפסת, המתן 10 שניות, ולאחר מכן הפעל חזרה את המדפסת. **ב** הדפס את המסמך. האם המסמך הודפס?	הבעיה נפתרה.	עבור לשלב 5.
שלב 5 **א** הסר את מנהל ההתקן של המדפסת ואז התקן אותו מחדש. **ב** הדפס את המסמך. האם המסמך הודפס?	הבעיה נפתרה.	פנה אל **תמיכת לקוחות**.

התאמת כהות הטונר

1 במסך הבית גע ב-**Settings** (הגדרות) > **Print** (הדפסה) > **Quality** (איכות).

2 התאם את כהות הטונר.

3 החל את השינויים

המדפסת אינה מגיבה

פעולה	Yes (כן)	No (לא)
שלב 1 בדוק אם כבל החשמל מחובר לשקע החשמל. **זהירות—פוטנציאל לפציעה:** כדי להימנע מסכנת התחשמלות, חבר את כבל החשמל לשקע חשמל בעל דירוג והארקה מתאימים, אשר ממוקם בקרבת המוצר ונגיש בקלות. האם המדפסת מגיבה?	הבעיה נפתרה.	עבור לשלב 2.
שלב 2 בדוק אם שקע החשמל אינו מושבת באמצעות מפסק או מפסק פחת. האם שקע החשמל אינו מושבת באמצעות מפסק או מפסק פחת?	הפעל את המפסק או אפס את מפסק הפחת.	עבור לשלב 3.
שלב 3 בדוק אם המדפסת דולקת. האם המדפסת דולקת?	עבור לשלב 4.	הדלק את המדפסת.
שלב 4 בדוק את המדפסת נמצאת במצב שינה או במצב מנוחה. האם המדפסת במצב שינה או במצב מנוחה?	לחץ על לחצן ההפעלה כדי להעיר את המדפסת.	עבור לשלב 5.

פעולה	Yes (כן)	No (לא)
שלב 5 בדוק אם הכבלים המחברים את המדפסת ואת המחשב מחוברים ליציאות הנכונות. האם הכבלים מחוברים ליציאות הנכונות?	עבור לשלב 6.	חבר את הכבלים ליציאות הנכונות.
שלב 6 כבה את המדפסת, התקן את אפשרויות החומרה ואז הדלק שוב את המדפסת. לקבלת מידע נוסף עיין בתיעוד הנלווה לאפשרות. האם המדפסת מגיבה?	הבעיה נפתרה.	עבור לשלב 7.
שלב 7 התקן את מנהל התקן המדפסת הנכון. האם המדפסת מגיבה?	הבעיה נפתרה.	עבור לשלב 8.
שלב 8 כבה את המדפסת, המתן 10 שניות, ולאחר מכן הפעל חזרה את המדפסת. האם המדפסת מגיבה?	הבעיה נפתרה.	פנה אל **תמיכת לקוחות**.

משימות מודפסות מהמגש הלא נכון או עם הנייר הלא נכון

פעולה	Yes (כן)	No (לא)
שלב 1 **א** בדוק אם אתה מדפיס על הנייר הנכון. **ב** הדפס את המסמך. האם המסמך מודפס על הנייר הנכון?	עבור לשלב 2.	טען נייר מהסוג ובגודל הנכון.
שלב 2 **א** בהתאם למערכת ההפעלה שברשותך, ציין את גודל וסוג הנייר ב-Printing Preferences (מאפייני הדפסה) או בתיבת הדו-שיח Print (הדפסה). **הערה:** תוכל גם לשנות את ההגדרות דרך לוח הבקרה של המדפסת. נווט אל: **Settings (הגדרות) > Paper (נייר) > Tray Configuration (תצורת מגש) > Paper Size/Type (גודל/סוג נייר)** **ב** ודא שההגדרות תואמות לנייר שנטען. **ג** הדפס את המסמך. האם המסמך מודפס על הנייר הנכון?	הבעיה נפתרה.	עבור לשלב 3.

פעולה	Yes (כן)	No (לא)
שלב 3 **א** בדוק אם המגשים מקושרים. לקבלת מידע נוסף ראה "קישור בין מגשים" בעמוד 28. **ב** הדפס את המסמך. האם המסמך מודפס מהמגש הנכון?	הבעיה נפתרה.	פנה אל **תמיכת לקוחות**.

בעיות שיגור פקס

לא ניתן לשגור או לקבל פקס

פעולה	כן	לא
שלב 1 תן פתרון לכל הודעות השגיאה שמופיעות בתצוגה. האם אתה מצליח לשגר או לקבל פקס?	הבעיה נפתרה.	עבור לשלב 2.
שלב 2 ודא שהכבלים של הציוד הבא מחוברים היטב: • טלפון • שפופרת • משיבון האם אתה מצליח לשגר או לקבל פקס?	הבעיה נפתרה.	עבור לשלב 3.
שלב 3 האזן לצליל החיוג. • התקשר אל מספר הפקס כדי לבדוק אם הוא פועל כהלכה. • אם אתה משתמש בתכונת חיוג ללא הרמת השפופרת, הגבר את עוצמת הקול כדי לוודא שיש צליל חיוג. האם אתה מצליח לשמוע צליל חיוג?	עבור אל שלב 5.	עבור לשלב 4.
שלב 4 בדוק את שקע הטלפון שבקיר. **א** חבר את הטלפון האנלוגי ישירות לשקע שבקיר. **ב** האזן לצליל החיוג. **ג** אם אינך שומע צליל חיוג, השתמש בכבל טלפון אחר. **ד** אם עדיין אינך שומע צליל חיוג, חבר את הטלפון האנלוגי לשקע אחר בקיר. **ה** אם אתה שומע צליל חיוג, חבר את המדפסת לשקע זה בקיר. האם אתה מצליח לשגר או לקבל פקס?	הבעיה נפתרה.	עבור לשלב 5.

פעולה	כן	לא
שלב 5 בדוק אם המדפסת מחוברת לשירות טלפון אנלוגי או למחבר הדיגיטלי הנכון. • אם אתה משתמש ברשת דיגיטלית לשירותים משולבים (Integrated Services for Digital Network, ISDN), בתחבר ליציאת טלפון אנלוגי של מתאם ISDN. לקבלת מידע נוסף, פנה לספק ה-ISDN. • אם אתה משתמש ב-DSL, חבר מסנן DSL או נתב התומך בשימוש אנלוגי. לקבלת מידע נוסף פנה לספק ה-DSL. • אם אתה משתמש בשירות טלפון מסוג מרכזת פרטית (private branch exchange, PBX), ודא שאתה מתחבר לחיבור אנלוגי ב-PBX. אם לא קיים חיבור כזה, שקול התקנת קו טלפון אנלוגי עבור מכשיר הפקס. האם אתה מצליח לשגר או לקבל פקס?	הבעיה נפתרה.	עבור לשלב 6.
שלב 6 נתק זמנית ציוד אחר ובטל את זמינותם של שירותי טלפון אחרים. **א** נתק ציוד אחר (למשל משיבונים, מחשבים, מודמים או מפצלי קווי טלפון) המחובר בין המדפסת וקו הטלפון. **ב** בטל את תכונות השיחה הממתינה והתא הקולי. לקבלת מידע נוסף פנה לחברת הטלפונים. האם אתה מצליח לשגר או לקבל פקס?	הבעיה נפתרה.	עבור לשלב 7.
שלב 7 סרוק את המסמך המקורי עמוד אחד בכל פעם. **א** חייג את מספר הפקס. **ב** סרוק את המסמך. האם אתה מצליח לשגר או לקבל פקס?	הבעיה נפתרה.	פנה אל **תמיכת לקוחות**.

ניתן לקבל אך לא לשגר הודעות פקס

פעולה	כן	לא
שלב 1 טען מסמך מקור באופן הנכון במגש ה-ADF או על משטח הזכוכית של הסורק. האם ניתן לשגר פקסים?	הבעיה נפתרה.	עבור לשלב 2.
שלב 2 הגדר כנדרש את מספר החיוג המקוצר. • בדוק אם מספר החיוג המקוצר הוגדר עבור מספר הטלפון שברצונך לחייג אליו. • חייג את מספר הטלפון ידנית. האם ניתן לשגר פקסים?	הבעיה נפתרה.	פנה אל **תמיכת לקוחות**.

ניתן לשלוח אך לא לקבל פקסים

פעולה	כן	לא
שלב 1 ודא שהמגש או המזין הרב-תכליתי אינם ריקים. האם ניתן לקבל פקסים?	הבעיה נפתרה.	עבור לשלב 2.
שלב 2 בדוק את הגדרות עיכוב מניית הצלצולים. **א** במסך הבית גע ב-**Settings** (הגדרות) > **Fax** (פקס) > **Analog Fax Setup** (הגדרת פקס אנלוגי) > **Fax Receive Settings** (הגדרות קבלת פקס) > **Rings to Answer** (צלצולים עד למענה). **ב** במידת הצורך קבע את תצורת ההגדרות. האם ניתן לקבל פקסים?	הבעיה נפתרה.	עבור לשלב 3.
שלב 3 החלף את מחסנית הטונר. לקבלת מידעה נוסף, ראה את גיליון ההוראות שמצורף לחומר המתכלה. האם ניתן לקבל פקסים?	הבעיה נפתרה.	פנה אל **תמיכת לקוחות**.

איכות הדפסת פקס ירודה

פעולה	כן	לא
שלב 1 שפר את איכות ההדפסה. **א** במסך הבית גע ב-**Settings** > (הגדרות) **Quality** > **Print** (איכות הדפסה). **ב** התאם את ההגדרות. האם איכות הפקס מספקת?	הבעיה נפתרה.	עבור לשלב 2.
שלב 2 האט את מהירות השידור של פקס נכנס. **א** במסך הבית גע ב-**Settings** (הגדרות) > **Fax** (פקס) > **Analog Fax Setup** (הגדרת פקס אנלוגי) > **Fax Receive Settings** (הגדרות קבלת פקס) > **Admin Controls** (בקרות מנהל מערכת) > **Max Speed** (מהירות מרבית). **ב** בחר מהירות שידור נמוכה יותר. האם איכות הפקס מספקת?	הבעיה נפתרה.	עבור לשלב 3.
שלב 3 החלף את מחסנית הטונר. לקבלת מידעה נוסף, ראה את גיליון ההוראות שמצורף לחומר המתכלה. האם איכות הפקס מספקת?	הבעיה נפתרה.	פנה אל **תמיכת לקוחות**.

בעיות סריקה

לא ניתן לסרוק ממחשב

פעולה	כן	לא
שלב 1 **א** כבה את המדפסת, המתן כ-10 שניות ולאחר מכן הדלק אותה שוב. **ב** שגר שוב את משימת הסריקה. האם באפשרותך לשלוח את משימת הסריקה?	הבעיה נפתרה.	עבור לשלב 2.
שלב 2 **א** ודא שהכבלים שבין המדפסת ושרת ההדפסה מחוברים היטב. לקבלת מידע נוסף עיין בתיעוד ההתקנה המצורף למדפסת. **ב** שגר שוב את משימת הסריקה. האם באפשרותך לשלוח את משימת הסריקה?	הבעיה נפתרה.	פנה אל **תמיכת לקוחות**.

העתקות חלקיות של מסמך או תמונה

פעולה	כן	לא
שלב 1 **א** ודא שהמסמך או התמונה טעונים עם הפנים כלפי מטה בפינה השמאלית העליונה של משטח הזכוכית של הסורק. **ב** העתק את המסמך או התמונה. האם המסמך או התמונה הועתקו כנדרש?	הבעיה נפתרה.	עבור לשלב 2.
שלב 2 **א** התאם את הגדרת גודל הנייר לנייר שטעון במגש. **ב** העתק את המסמך או התמונה. האם המסמך או התמונה הועתקו כנדרש?	הבעיה נפתרה.	פנה אל **תמיכת לקוחות**.

איכות העתקה ירודה

פעולה	Yes (כן)	No (לא)
שלב 1 **א** נקה את זכוכית הסורק ואת זכוכית מזין המסמכים האוטומטי (ADF) באמצעות מטלית רכה, לחה ונטולת סיבים. אם המדפסת כוללת זכוכית מזין מסמכים אוטומטי שנייה בתוך מזין המסמכים האוטומטי, נקה גם את הזכוכית הזו. לקבלת מידע נוסף ראה "ניקוי הסורק" בעמוד 140. **ב** ודא שהמסמך או התמונה טעונים עם הפנים כלפי מטה בפינה השמאלית העליונה של משטח הזכוכית של הסורק. **ג** העתק את המסמך או התמונה. האם איכות ההעתקה מספקת?	הבעיה נפתרה.	עבור לשלב 2.
שלב 2 **א** בדוק את איכות מסמך או תמונת המקור. **ב** התאם את הגדרות איכות הסריקה. **ג** העתק את המסמך או התמונה. האם איכות ההעתקה מספקת?	הבעיה נפתרה.	פנה אל **תמיכת לקוחות**.

פסים כהים אנכיים על הפלט כאשר סורקים ממזין המסמכים האוטומטי

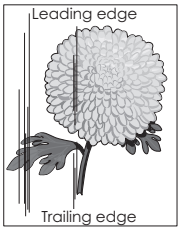

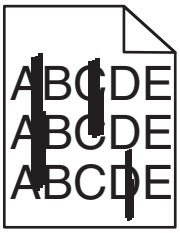

פעולה	Yes (כן)	No (לא)
שלב 1 **א** פתח את מכסה הסורק. **ב** באמצעות מטלית רכה, לחה ונטולת סיבים, נקה את זכוכית מזין המסמכים האוטומטי ואת הצד התחתון הלבן של מכסה מזין המסמכים האוטומטי. **ג** סגור את מכסה הסורק. האם ממשיכים להופיע פסים אנכיים על מסמכים סרוקים?	עבור לשלב 2.	הבעיה נפתרה.
שלב 2 **א** פתח את דלת C. **ב** באמצעות מטלית רכה, לחה ונטולת סיבים, נקה את זכוכית מזין המסמכים האוטומטי ואת הצד התחתון הלבן של מכסה מזין המסמכים האוטומטי. **ג** סגור את הדלת. האם ממשיכים להופיע פסים אנכיים על מסמכים סרוקים?	פנה אל **תמיכת לקוחות**.	הבעיה נפתרה.

משימת הסריקה לא הצליחה

פעולה	כן	לא
שלב 1 בדוק את חיבורי הכבלים. **א** ודא שכבל ה-Ethernet או כבל ה-USB מחובר היטב למחשב ולמדפסת. **ב** שגר שוב את משימת הסריקה. האם משימת הסריקה הצליחה?	הבעיה נפתרה.	עבור לשלב 2.
שלב 2 בדוק את הקובץ שברצונך לסרוק. **א** ודא ששם הקובץ אינו נמצא כבר בשימוש בתיקיית היעד. **ב** ודא שהמסמך או התמונה שברצונך לסרוק אינם פתוחים ביישום אחר. **ג** שגר שוב את משימת הסריקה. האם משימת הסריקה הצליחה?	הבעיה נפתרה.	עבור לשלב 3.
שלב 3 **א** ודא שאחת מתיבות הסימון **Append time stamp (הוסף חתימת זמן)** או **Overwrite existing file (דרוס קובץ קיים)** מסומנת בהגדרות התצורה של היעד. **ב** שגר שוב את משימת הסריקה. האם משימת הסריקה הצליחה?	הבעיה נפתרה.	פנה אל **תמיכת לקוחות**.

יחידת הסורק אינה נסגרת

פעולה	כן	לא
הסר הפרעות שמשאירות את יחידת הסורק פתוחה. האם יחידת הסורק נסגרה כראוי?	הבעיה נפתרה.	פנה אל **תמיכת לקוחות**.

סריקה אורכת זמן רב מדי או תוקעת את המחשב

פעולה	Yes (כן)	No (לא)
סגור את כל היישומים שמפריעים לסריקה. האם סריקה נמשכת זמן רב מדי או תוקעת את המחשב?	פנה אל **תמיכת לקוחות**.	הבעיה נפתרה.

הסורק אינו מגיב

פעולה	Yes (כן)	No (לא)
שלב 1 **א** בדוק אם כבל החשמל מחובר כהלכה למדפסת ולשקע החשמל. ⚠ **זהירות—פוטנציאל לפציעה:** כדי להימנע מסכנת התחשמלות, חבר את כבל החשמל לשקע חשמל בעל דירוג והארקה מתאימים, אשר ממוקם בקרבת המוצר ונגיש בקלות. **ב** העתק או סרוק את המסמך. האם הסורק מגיב?	הבעיה נפתרה.	עבור לשלב 2.
שלב 2 **א** בדוק אם המדפסת מופעלת. **ב** תן פתרון לכל הודעות השגיאה שמופיעות בתצוגה. **ג** העתק או סרוק את המסמך. האם הסורק מגיב?	הבעיה נפתרה.	עבור לשלב 3.
שלב 3 **א** כבה את המדפסת, המתן 10 שניות לערך ולאחר מכן הפעל את המדפסת. **ב** העתק או סרוק את המסמך. האם הסורק מגיב?	הבעיה נפתרה.	פנה אל **תמיכת לקוחות**.

התאמת רישום הסורק

1. במסך הבית גע ב-Settings (הגדרות) |Device (התקן) |Maintenance (תחזוקה) |Configuration Menu (תפריט תצורה) | Scanner Configuration (תצורת סורק) | Scanner Manual Registration (רישום ידני של הסורק).
2. בתפריט Print Quick Test (הדפס בדיקה מהירה), גע באפשרות Start (התחל).
3. שים את דף בדיקת ההדפסה המהירה על זכוכית הסורק ואז גע באפשרות **Flatbed Registration** (רישום משטח סריקה).
4. בתפריט Copy Quick Test (בדיקת העתקה מהירה) גע באפשרות Start (התחל).
5. השווה את דף בדיקת ההעתקה המהירה למסמך המקור.

   הערה: אם השוליים של דף הבדיקה שונים מאלה של המסמך המקורי, כוונן את השוליים העליונים והשמאליים.
6. חזור על שלב 4 ועל שלב 5 עד שהשוליים של דף בדיקת ההעתקה המהירה יהיו תואמים במידה רבה לאלה של המסמך המקורי.

התאמת רישום מזין המסמכים האוטומטי

1. במסך הבית גע ב-Settings (הגדרות) |Device (התקן) |Maintenance (תחזוקה) |Configuration Menu (תפריט תצורה) | Scanner Configuration (תצורת סורק) | Scanner Manual Registration (רישום ידני של הסורק).
2. בתפריט Print Quick Test (הדפס בדיקה מהירה), גע באפשרות Start (התחל).
3. שים את הדף לבדיקת הדפסה מהירה במגש של מזין המסמכים האוטומטי.

4 גע באפשרות **Front ADF Registration** (רישום מזין מסמכים אוטומטי קדמי) או **Rear ADF Registration** (רישום מזין מסמכים אוטומטי אחורי).

הערות:

- כדי ליישר את רישום מזין המסמכים האוטומטי הקדמי, שים את דף הבדיקה כשהוא פונה כלפי מעלה והצד הקצר יותר נכנס תחילה למזין המסמכים האוטומטי.
- כדי ליישר את רישום מזין המסמכים האוטומטי האחורי, שים את דף הבדיקה כשהוא פונה כלפי מטה והצד הקצר יותר נכנס תחילה למזין המסמכים האוטומטי.

5 בתפריט Copy Quick Test (בדיקת העתקה מהירה) גע באפשרות Start (התחל).

6 השווה את דף בדיקת ההעתקה המהירה למסמך המקור.

הערה: אם השוליים של דף הבדיקה שונים מאלה של המסמך המקורי, כוונן את השוליים העליונים והאופקיים.

7 חזור על שלב 5 ועל שלב 6 עד שהשוליים של דף בדיקת ההעתקה המהירה יהיו תואמים במידה רבה לאלה של המסמך המקורי.

יצירת קשר עם תמיכת הלקוחות

לפני שתפנה לתמיכת הלקוחות, ודא שברשותך הפרטים הבאים:

- בעיית המדפסת
- הודעת השגיאה
- סוג דגם המדפסת והמספר הסידורי

בקר בכתובת **http://support.lexmark.com** לקבלת תמיכה בדוא"ל או בצ'אט, או עיין בספריית המדריכים, מסמכי התמיכה, מנהלי ההתקנים והורדות אחרות.

גם תמיכה טכנית טלפונית זמינה. בארה"ב או בקנדה, התקשר 1-800-539-6275. בארצות או אזורים אחרים, עבור אל **http://support.lexmark.com**.

שדרוג והעברה

חומרה

אפשרויות פנימיות זמינות

- זיכרון הבזק
- כרטיסי גופנים
- כרטיסי קושחה
  - טפסים וברקוד
  - IPDS
  - PRESCRIBE
- יציאת פתרונות פנימיים
  - כרטיס ממשק RS-232C טורי
  - כרטיס ממשק 1284-B מקבילי
  - MarkNet™ N8230 Fiber Ethernet

הערה: יציאת הפתרונות הפנימיים נתמכת רק במדפסות Lexmark מדגמי MX521 ו-MX522.

גישה ללוח המערכת.

זהירות—סכנת שוק: כדי להימנע מסכנת התחשמלות, אם תיגש ללוח המערכת או תתקין חומרה אופציונלית או התקני זיכרון לאחר הגדרת המדפסת, כבה את המדפסת ונתק את כבל החשמל משקע החשמל לפני שתמשיך. אם מחוברים למדפסת התקנים אחרים כלשהם, כבה גם אותם ונתק את כל הכבלים המוליכים אל המדפסת.

1. כבה את המדפסת.
2. נתק את כבל החשמל משקע החשמל שבקיר ולאחר מכן מהמדפסת.
3. באמצעות מברג שטוח, פתח את מכסה הגישה ללוח המערכת.

אזהרה—פוטנציאל לנזק: רכיבים אלקטרוניים בלוח המערכת נפגמים בקלות מחשמל סטטי. גע בחפץ מתכתי כלשהו במדפסת לפני שתיגע ברכיבים או במחברים כלשהם בלוח המערכת.

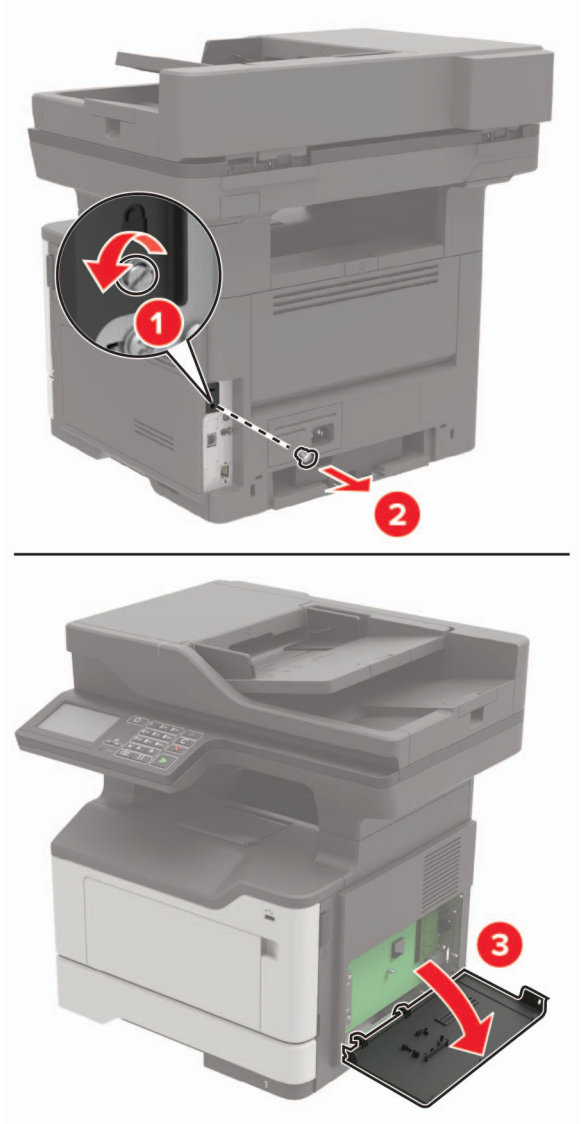

4 סגור את מכסה הגישה.

5 חבר את הכבל החשמלי למדפסת ואז לשקע החשמלי.

זהירות—פוטנציאל לפציעה: למניעת סכנת שרפה או התחשמלות, חבר את כבל החשמל לשקע חשמלי בעל דירוג מתאים והארקה מתאימה אשר ממוקם בסמוך למוצר ונגיש בקלות.

6 הדלק את המדפסת.

התקנת כרטיס זיכרון

זהירות—סכנת שוק: למניעת סכנת התחשמלות, כאשר אתה ניגש ללוח המערכת, או מתקין חומרה אופציונלית או התקני זיכרון, לאחר התקנת המדפסת, כבה את המדפסת ונתק את כבל החשמל משקע החשמל לפני שתמשיך. אם מחוברים למדפסת התקנים אחרים כלשהם, כבה גם אותם ונתק את כל הכבלים המוליכים אל המדפסת.

1 כבה את המדפסת.

2 נתק את כבל החשמל משקע החשמל שבקיר ולאחר מכן מהמדפסת.

3 פתח את דלת הגישה של לוח הבקר.

אזהרה—פוטנציאל לנזק: רכיבים אלקטרוניים בלוח המערכת נפגמים בקלות מחשמל סטטי. גע בחפץ מתכתי כלשהו במדפסת לפני שתיגע ברכיבים או במחברים כלשהם בלוח המערכת.

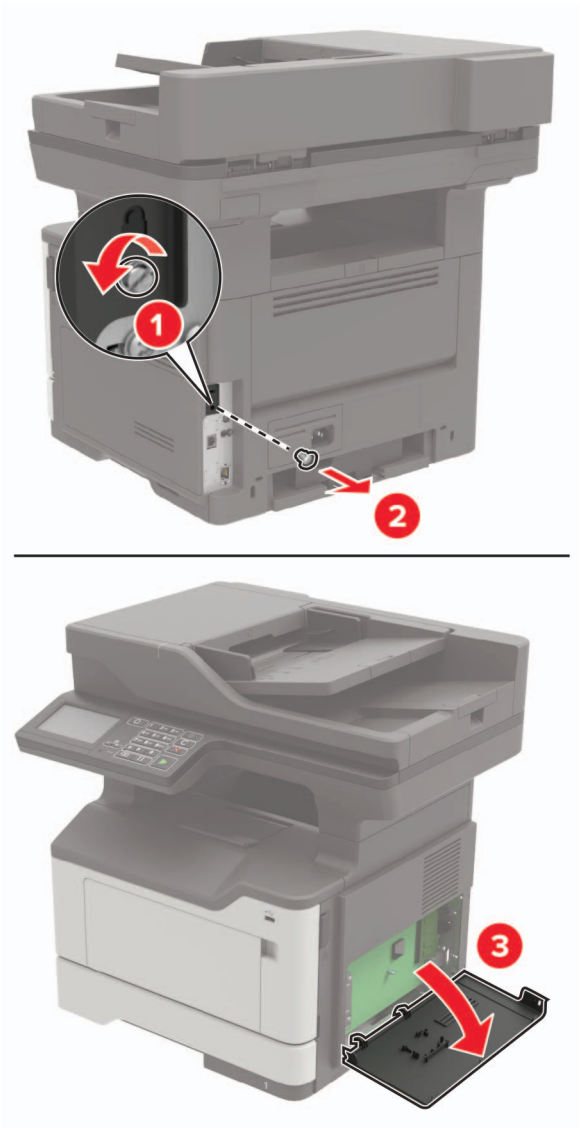

4 הוצא את כרטיס הזיכרון מאריזתו.

אזהרה—פוטנציאל לנזק: אך תיגע בנקודות החיבור לאורך קצה הכרטיס.

5 הכנס את כרטיס הזיכרון עד שייכנס למקומו *בנקישה*.

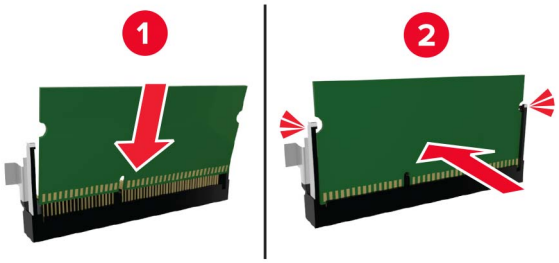

6 סגור את מכסה הגישה של לוח הבקר.

7 חבר את הכבל החשמלי למדפסת ואז לשקע החשמלי.

זהירות—פוטנציאל לפציעה: למניעת סכנת שרפה או התחשמלות, חבר את כבל החשמל לשקע חשמלי בעל דירוג מתאים והארקה מתאימה אשר ממוקם בסמוך למוצר ונגיש בקלות.

8 הדלק את המדפסת.

התקנת כרטיס אופציונלי

זהירות—סכנת שוק: למניעת סכנת התחשמלות, כאשר אתה ניגש ללוח המערכת, או מתקין חומרה אופציונלית או התקני זיכרון, לאחר התקנת המדפסת, כבה את המדפסת ונתק את כבל החשמל משקע החשמל לפני שתמשיך. אם מחוברים למדפסת התקנים אחרים כלשהם, כבה גם אותם ונתק את כל הכבלים המוליכים אל המדפסת.

1 כבה את המדפסת.

2 נתק את כבל החשמל משקע החשמל שבקיר ולאחר מכן מהמדפסת.

3 פתח את דלת הגישה של לוח הבקר.

אזהרה—פוטנציאל לנזק: רכיבים אלקטרוניים בלוח המערכת נפגמים בקלות מחשמל סטטי. גע בחפץ מתכתי כלשהו במדפסת לפני שתיגע ברכיבים או במחברים כלשהם.

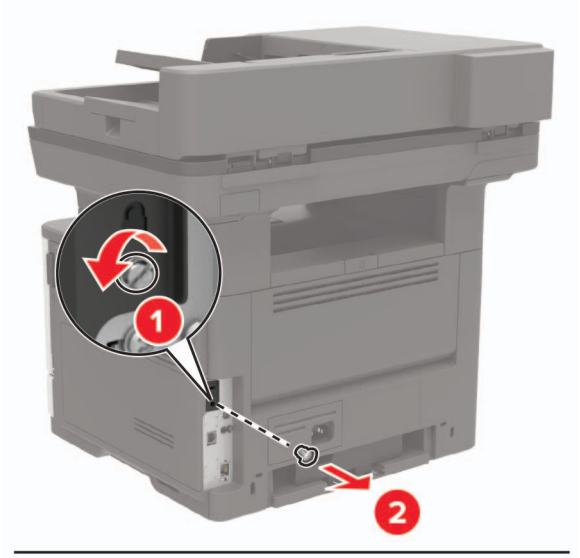

4 הוצא את הכרטיס האופציונלי מאריזתו.

אזהרה—פוטנציאל לנזק: אך תיגע בנקודות החיבור לאורך קצה הכרטיס.

5 דחף את הכרטיס בחוזקה למקומו.

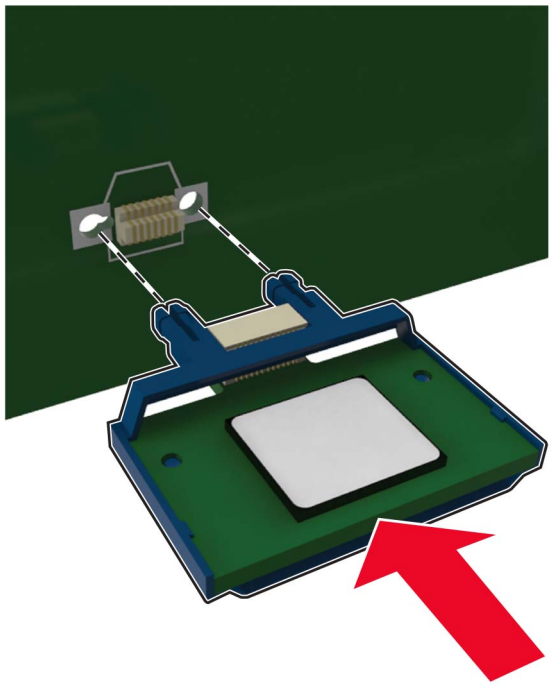

הערה: כל אורך המחבר על הכרטיס חייב לגעת ולהתיישר עם לוח המערכת.

אזהרה—פוטנציאל לנזק: התקנה לא נכונה של הכרטיס עשויה לגרום לנזק לכרטיס וללוח המערכת.

6 סגור את מכסה הגישה.

7 חבר את הכבל החשמלי למדפסת ואז לשקע החשמלי.

זהירות—פוטנציאל לפציעה: למניעת סכנת שרפה או התחשמלות, חבר את כבל החשמל לשקע חשמלי בעל דירוג מתאים והארקה מתאימה אשר ממוקם בסמוך למוצר ונגיש בקלות.

8 הדלק את המדפסת.

התקנת כונן קשיח במדפסת

זהירות—סכנת שוק: למניעת סכנת התחשמלות, כאשר אתה ניגש ללוח המערכת, או מתקין חומרה אופציונלית או התקני זיכרון, לאחר התקנת המדפסת, כבה את המדפסת ונתק את כבל החשמל משקע החשמל לפני שתמשיך. אם מחוברים למדפסת התקנים אחרים כלשהם, כבה גם אותם ונתק את כל הכבלים המוליכים אל המדפסת.

1 כבה את המדפסת.

2 נתק את כבל החשמל משקע החשמל שבקיר ולאחר מכן מהמדפסת.

3 פתח את דלת הגישה של לוח הבקר.

אזהרה—פוטנציאל לנזק: רכיבים אלקטרוניים בלוח המערכת נפגמים בקלות מחשמל סטטי. גע בחפץ מתכתי כלשהו במדפסת לפני שתיגע ברכיבים או במחברים כלשהם בלוח המערכת.

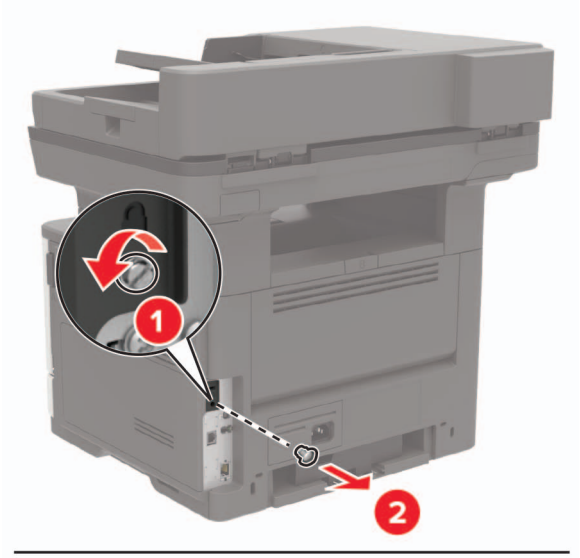

4 הוצא את הכונן הקשיח מאריזתו.

5 חיבור הכונן הקשיח ללוח המערכת.

אזהרה—פוטנציאל לנזק: אל תיגע במרכז הכונן הקשיח ואל תלחץ עליו.

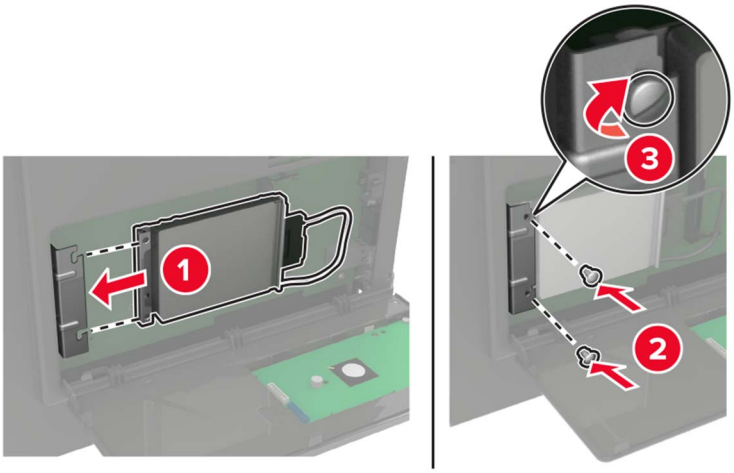

6 חבר את כבל הממשק של הכונן הקשיח ללוח המערכת.

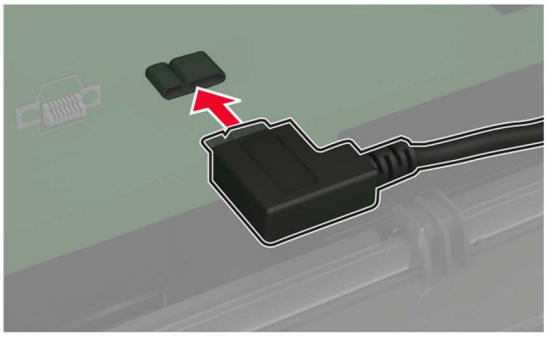

7 סגור את מכסה הגישה.

8 חבר את הכבל החשמלי למדפסת ואז לשקע החשמלי.

זהירות—פוטנציאל לפציעה: למניעת סכנת שרפה או התחשמלות, חבר את כבל החשמל לשקע חשמלי בעל דירוג מתאים והארקה מתאימה אשר ממוקם בסמוך למוצר ונגיש בקלות.

9 הדלק את המדפסת.

התקנת יציאת פתרונות פנימיים

זהירות—סכנת שוק: כדי להימנע מסכנת התחשמלות, אם תיגש ללוח המערכת או תתקין חומרה אופציונלית או התקני זיכרון לאחר הגדרת המדפסת, כבה את המדפסת ונתק את כבל החשמל משקע החשמל לפני שתמשיך. אם מחוברים למדפסת התקנים אחרים כלשהם, כבה גם אותם ונתק את כל הכבלים המוליכים אל המדפסת.

1 כבה את המדפסת.

2 נתק את כבל החשמל משקע החשמל שבקיר ולאחר מכן מהמדפסת.

3 הוצא את ערכת יציאת הפתרונות הפנימיים (ISP) מאריזתה.

הערה: הסר את כבל הממשק המותקן מראש מה-ISP.

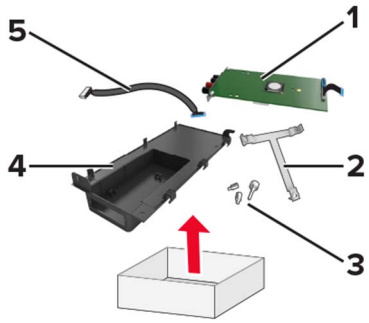

1	ISP
2	תושבת הרכבה
3	בורגי כנף
4	מארז
5	כבל ממשק

4 התקן את יציאת הפתרונות הפנימיים במארז שלה.

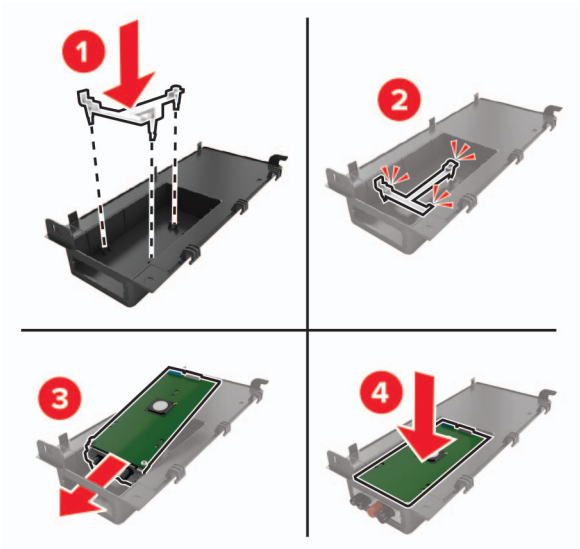

5 אבטח את ה-ISP במקומה וחבר את הכבל המאריך של ה-ISP.

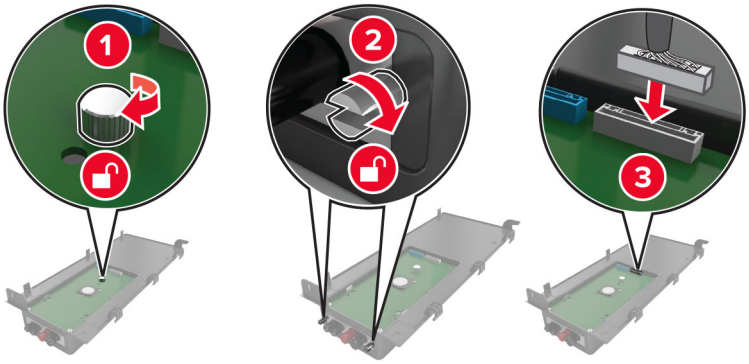

6 פתח את מכסה הגישה ללוח המערכת והסר אותו.

אזהרה—פוטנציאל לנזק: רכיבים אלקטרוניים בלוח המערכת נפגמים בקלות מחשמל סטטי. גע בחפץ מתכתי כלשהו במדפסת לפני שתיגע ברכיבים אלקטרוניים או במחברים כלשהם בלוח המערכת.

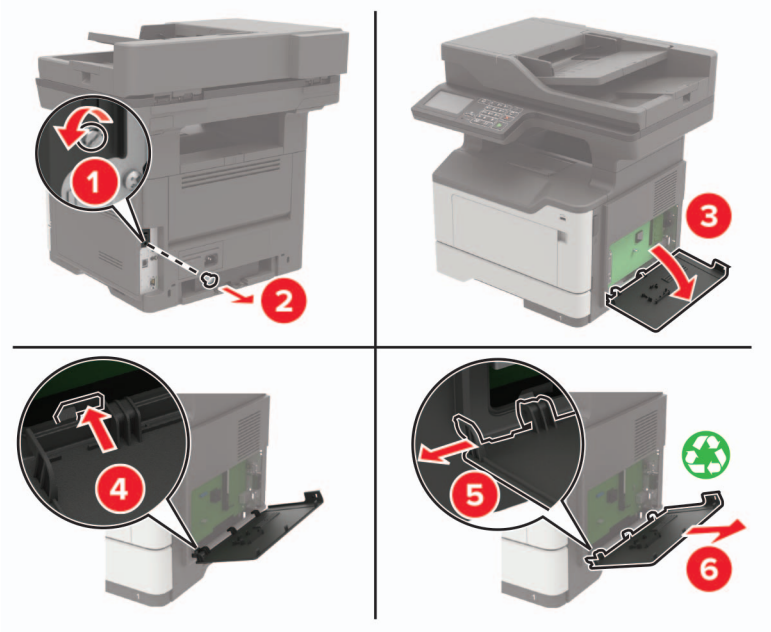

7 חבר את ערכת ה-ISP למדפסת.

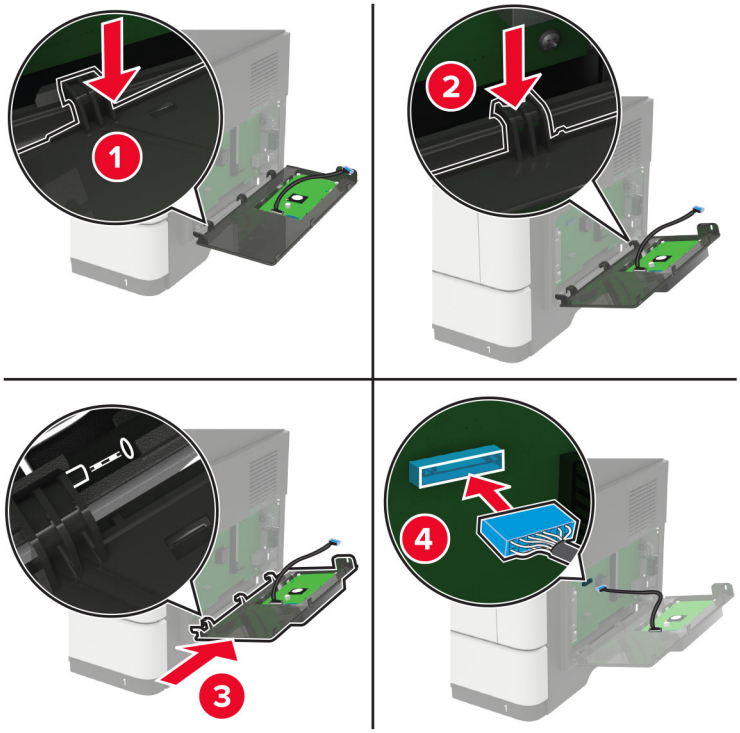

אם מותקן כונן קשיח של המדפסת, הסר אותו לפני התקנת ה-ISP.

א נתק את כבל הממשק של הכונן הקשיח מלוח המערכת.

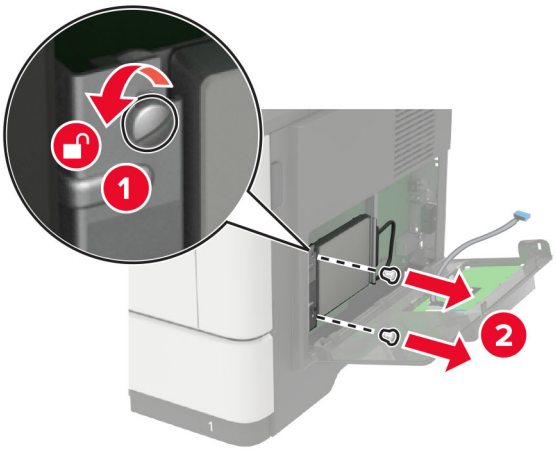

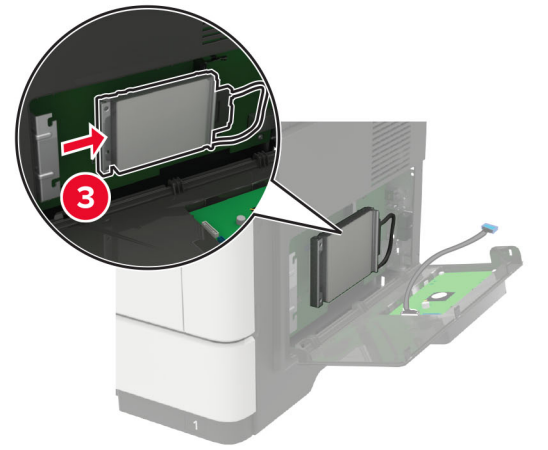

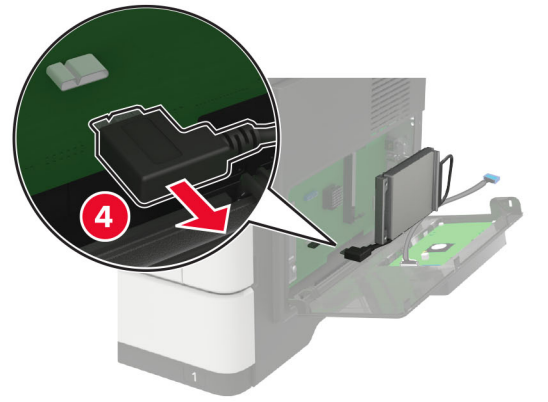

ב חבר את הכבל המאריך של ה-ISP למחבר ה-ISP.

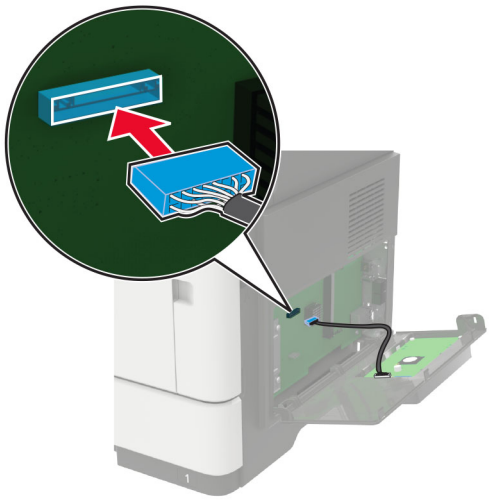

ג התקן את הכונן הקשיח.

8 סגור את מכסה הגישה.

9 חבר את הכבל החשמלי למדפסת ואז לשקע החשמלי.

זהירות—פוטנציאל לפציעה: למניעת סכנת שרפה או התחשמלות, חבר את כבל החשמל לשקע חשמלי בעל דירוג מתאים והארקה מתאימה אשר ממוקם בסמוך למוצר ונגיש בקלות.

10 הדלק את המדפסת.

התקנת מגשים אופציונליים

זהירות—סכנת שוק: למניעת סכנת התחשמלות, כאשר אתה ניגש ללוח המערכת, או מתקין חומרה אופציונלית או התקני זיכרון, לאחר התקנת המדפסת, כבה את המדפסת ונתק את כבל החשמל משקע החשמל לפני שתמשיך. אם מחוברים למדפסת התקנים אחרים כלשהם, כבה גם אותם ונתק את כל הכבלים המוליכים אל המדפסת.

1 כבה את המדפסת.

2 נתק את כבל החשמל משקע החשמל שבקיר ולאחר מכן מהמדפסת.

3 הוצא את המגש האופציונלי מהאריזה ולאחר מכן הסר את כל חומרי האריזה.

הערה: אם מגשים אופציונליים מותקנים כבר, שחרר את נעילתם למדפסת לפני הרמת המדפסת. אל תנסה להרים את המדפסת והמגשים בו-זמנית.

4 ישר את המדפסת בקו אחד עם המגש האופציונלי ואז הנמך את המדפסת עד שתיכנס למקומה *בנקישה*.

זהירות—פוטנציאל לפציעה: אם משקל המדפסת עולה על 18 ק"ג, כדי להזיזה יש צורך בשני אנשים או יותר שהוכשרו לכך.

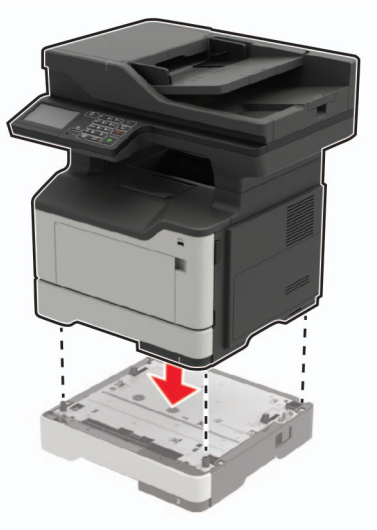

5 חבר את הכבל החשמלי למדפסת ואז לשקע החשמלי.

זהירות—פוטנציאל לפציעה: כדי להימנע מסכנת התחשמלות, חבר את כבל החשמל לשקע חשמל בעל דירוג והארקה מתאימים, אשר ממוקם בקרבת המוצר ונגיש בקלות.

6 הדלק את המדפסת.

הוסף את המגש ידנית במנהל התקן המדפסת כדי שהוא יהיה זמין למשימות הדפסה. לקבלת מידע נוסף ראה "הוספת אפשרויות זמינות במנהל התקן המדפסת" בעמוד 230.

תוכנה

התקנת תוכנת המדפסת

1 השג העתק של חבילת התקנת התוכנה.
- מתקליטור התוכנה שהגיע עם המדפסת.
- בקר בכתובת **http://support.lexmark.com**, ולאחר מכן בחר את המדפסת ואת מערכת ההפעלה שלך.

2 הפעל את חבילת התקנת התוכנה ובצע את ההוראות שעל מסך המחשב.

3 משתמשי Macintosh: הוסף את המדפסת.

הערה: השג את כתובת ה-IP של המדפסת מהמקטע TCP/IP בתפריט Network/Ports (רשת/יציאות).

הוספת אפשרויות זמינות במנהל התקן המדפסת

למשתמשי Windows

1 פתח את תיקיית המדפסות.

2 בחר את המדפסת שברצונך לעדכן ולאחר מכן בצע את אחת הפעולות הבאות:
- ב- Windows 7 או גרסה מתקדמת יותר, בחר **Printer properties (מאפייני מדפסת)**.
- בגרסאות מוקדמות יותר, בחר **Properties (מאפיינים)**.

3 נווט אל הלשונית Configuration (הגדרת תצורה) ולאחר מכן לחץ על **Update Now - Ask Printer (הדפס כעת - בקש מדפסת)**.

4 החל את השינויים

למשתמשי Macintosh

1 מתוך System Preferences (העדפות מערכת) בתפריט Apple, נווט אל המדפסת שלך ולאחר מכן בחר **Options & Supplies (אפשרויות וחומרים מתכלים)**.

2 נווט את רשימת אפשרויות החומרה ולאחר מכן הוסף את האפשרויות המותקנות.

3 החל את השינויים

קושחה

ייצוא או ייבוא קובץ תצורה

ניתן לייצא את הגדרות התצורה של המדפסת לקובץ טקסט ואחר מכן לייבא אותן כדי ליישם את ההגדרות למדפסות אחרות.

1 פתח את דפדפן האינטרנט ולאחר מכן הקלד את כתובת ה-IP של המדפסת בשדה הכתובת.

הערות:
- הצג את כתובת ה-IP של המדפסת במסך הבית של המדפסת. כתובת ה-IP מוצגת כארבע סדרות של מספרים המופרדים על-ידי נקודות, למשל 123.123.123.123.

- אם אתה משתמש בשרת Proxy, השבת אותו זמנית כדי לטעון את דף האינטרנט כהלכה.

2 יצא או יבא קובץ הגדרת תצורה עבור יישום אחד או יישומים מרובים.

עבור יישום אחד

א בשרת האינטרנט המובנה, לחץ על **Apps** (יישומים) > היישום הרצוי > **Configure** (הגדרה).

ב לחץ על **Export** (ייצוא) או **Import** (ייבוא).

עבור יישומים מרובים

א בשרת האינטרנט המובנה, לחץ על **Export Configuration** (ייצוא תצורה) או על **Import Configuration** (ייבוא תצורה).

ב פעל על פי ההוראות שעל המסך.

עדכון קושחה

יישומים מסוימים מצריכים רמה מינימלית של קושחה בהתקן כדי לפעול כהלכה.

לקבלת מידע נוסף על עדכון קושחת ההתקן פנה לנציג Lexmark.

1 בשרת האינטרנט המובנה, לחץ על **Settings** (הגדרות) > **Device** (התקן) > **Update Firmware** (עדכון קושחה).

2 עיין כדי לאתר את קובץ ההבזק הנדרש.

3 החל את השינויים

הודעות

מידע אודות המוצר

שם מוצר:

מדפסות רב-שימושיות Lexmark MB2442adwe; Lexmark MB2546ade, Lexmark MB2546adwe; Lexmark MX421ade; Lexmark MX521de, Lexmark MX521ade; Lexmark MX522adhe, Lexmark XM1242, Lexmark XM1246

סוג מכשיר:

7017

דגם (דגמים):

476, 478, 496, 636, 676, 678, 679, 686

הודעת מהדורה

ספטמבר 2018

הפסקה הבאה אינה חלה על אף מדינה בה תנאים שכאלה סותרים את החוק המקומי: LEXMARK INTERNATIONAL, INC מספקת פרסום זה "כמו שהוא" ללא אחריות מכל סוג, בין אם מפורשת או מכללא, כולל, אך לא מוגבל, לאחריות מכללא לסחירות או התאמה למטרה מסוימת. מדינות מסוימות אינן מאפשרות ויתור על אחריות מפורשת או מכללא בטרנסקציות מסוימות, לכן ייתכן שהצהרה זו אינה חלה עליך.

פרסום זה עלול לכלול חוסר דיוק טכני או שגיאות דפוס. במידע הכלול בזאת נערכים שינויים תקופתיים; שינויים אלה ייכללו במהדורות מאוחרות יותר. שיפורים או שינויים במוצרים או בתוכניות המתוארים יכולים להיעשות בכל עת.

הפניות בפרסום זה למוצרים, תוכניות או שירותים אינן מרמזות כי היצרן מתכוון להפוך אותם לזמינים בכל הארצות בהן הוא פועל. כל הפנייה למוצר, תוכנית, או שירות אינה מכוונת להצהיר או לרמז שניתן להשתמש רק במוצר, בתוכנית או בשירות אלה. ניתן להשתמש כחלופה בכל מוצר, תוכנית או שירות שווי ערך מבחינה תפקודית, שאינם מפרים כל קניין רוחני קיים. הערכה ואימות של פעולה בשילוב עם מוצרים, תוכניות ושירותים אחרים, למעט אלה המצוינים על ידי היצרן, נמצאים באחריותו של המשתמש.

לקבלת תמיכה טכנית של Lexmark בקר בכתובת **http://support.lexmark.com**.

לקבלת מידע על חומרים מתכלים והורדות, בקר בכתובת **www.lexmark.com**.

© 2018 Lexmark International, Inc.

כל הזכויות שמורות.

סימנים מסחריים

Lexmark והלוגו של Lexmark הם סימנים מסחריים או סימנים מסחריים רשומים של Lexmark International, Inc., בארה"ב ו/או בארצות אחרות.

Google Cloud Print ו-Google Chrome הם סימנים מסחריים של Google Inc. Android ו-Google Play הם סימנים מסחריים של Google LLC.

Macintosh, Mac, App Store ו-Safari הם סימנים מסחריים של Apple Inc. AirPrint והלוגו של AirPrint הם סימנים מסחריים של Apple, Inc.

Microsoft, Windows ו-Internet Explorer הם סימנים מסחריים רשומים או סימנים מסחריים של קבוצת חברות Microsoft בארצות הברית ובארצות אחרות.

®Mopria, הלוגו של ®Mopria והלוגו ®Mopria Alliance הם סימנים מסחריים רשומים וסימני שירות של Mopria Alliance, Inc. בארצות הברית ובארצות אחרות. שימוש בלתי מורשה אסור בתכלית האיסור.

®PCL הוא סימן מסחרי רשום של Hewlett-Packard Company. PCL הוא השם שהעניקה Hewlett-Packard Company לערכה של פקודות (שפה) ופונקציות מדפסת הכלולות במוצרי המדפסת שלה. מדפסת זו נועדה להיות תואמת שפת PCL. פירוש הדבר שהמדפסת מזהה פקודות PCL 3 המשמשות בתוכנות יישום שונות, ושהמדפסת מדמה את הפונקציות התואמות את הפקודות.

PostScript הוא סימן מסחרי רשום של Adobe Systems Incorporated בארצות הברית ו/או בארצות אחרות.

כל יתר הסימנים המסחריים האחרים הם קניינם של בעליהם השונים.

הודעות לגבי רישיון

ניתן לראות את כל הערות הרישיון הנוגעות למוצר זה מהתקליטור:הספריה \NOTICES של תקליטור התקנת התוכנה.

רמות פליטת רעש

המדידות שלהלן נערכו בהתאם לתקן ISO 7779 ודווחו בהתאמה לתקן ISO 9296.

הערה: ייתכן שמצבים מסוימים אינם יישימים למוצר שברשותך.

לחץ קול ממוצע של מטר 1, dBA	
הדפסה	חד צדדי: 55 (MB2442, MX421, MB2546) 56 (XM1242, MX521, MX522, XM1246); דו-צדדי: 54 (MB2442, MX421, XM1242), 55 (MB2546, MX521, MX522, XM1246)
סריקה	55
העתקה	55
Ready (מוכנה)	14

הערכים כפופים לשינויים. בקר בכתובת **www.lexmark.com** לצפייה בערכים הנוכחיים.

השלכת מוצרים

אין להשליך את המדפסת או חומרים מתכלים ביחד עם פסולת ביתית רגילה. צור קשר עם הרשויות המקומיות לבירור אפשרויות השלכה ומיחזור.

הודעה על רגישות לחשמל סטטי

סמל זה מציין חלקים הרגישים לחשמל סטטי. אל תיגע באזורים הקרובים לסמלים אלה לפני שנגעת במשטח מתכת באזור המרוחק מהסמל.

למניעת נזק כתוצאה מפריקה אלקטרוסטטית בעת ביצוע משימות תחזוקה, כגון פינוי חסימות נייר או החלפת חומרים מתכלים, גע בחלק כלשהו של שלדת מתכת חשופה של המדפסת לפני גישה אל האזורים הפנימיים של המדפסת או מגע בהם, גם כאשר הסמל לא מופיע.

ENERGY STAR

כל מוצר של Lexmark הנושא את הסמל ENERGY STAR על המוצר או במסך ההפעלה מאושר כתואם לדרישות של Environmental Protection Agency (EPA) ENERGY STAR בהתאם לתצורה שנקבעה בעת שהמוצר שווק.

מידע טמפרטורה

טמפרטורת סביבת הפעלה	10 עד 32.2 מעלות צלזיוס (50 עד 90°F)
טמפרטורת משלוח	-40°C עד 43.3°C (-40°F עד 110°F)
טמפרטורת אחסון ולחות יחסית	0°C עד 40°C (32°F עד 104°F) 8% עד 80% לחות יחסית

הודעה בנוגע ללייזר

המדפסת מאושרת לשימוש בארה"ב על פי דרישות DHHS 21 CFR Subchapter J המתייחסות למוצרי לייזר (1) Class I, ובמקומות אחרים מאושרת כמוצר לייזר Class I בהתאמה לדרישות IEC 60825-1: 2014.

מוצרי לייזר Class I אינם נחשבים מסוכנים לשימוש. המדפסת כוללת מערכת לייזר AlGaInP Class IIIb (3b) פנימית בעלת ערך נקוב של 15 מילי-ואט, הפועלת באורכי גל בטווח של 650-670 ננומטר, וסגורה בתוך מכלול ראש הדפסה שאינו ניתן להתאמה או לתיקון. מערכת הלייזר והמדפסת תוכננו כך שלעולם לא תתאפשר לאדם נגישות לקרינת לייזר העולה על Class I במהלך הפעלה רגילה, תחזוקה של המשתמש או תנאי שירות מומלצים.

צריכת חשמל

צריכת החשמל של המוצר

הטבלה הבאה מתעדת את מאפייני צריכת החשמל של המוצר.

הערה: ייתכן שמצבים מסוימים אינם יישימים למוצר שברשותך.

מצב	תיאור	צריכת חשמל (וואטים)
הדפסה	המוצר מפיק פלט של עותק קשיח מקלט אלקטרוני.	חד צדדי: 570 (MB2442, MX421, 620, XM1242) MB2546), MX521, MX522, XM1246); דו-צדדי: 355 (MB2546, MX521, MB2442, MX421, XM1242), 385 (MX522, XM1246)

מצב	תיאור	צריכת חשמל (וואטים)
העתקה	המוצר מפיק פלט של עותק קשיח ממסמכי מקור קשיחים.	590 (MB2546,) 630 (MB2442, MX421, XM1242) (MX521, MX522, XM1246
סריקה	המוצר סורק מסמכי עותק קשיח.	17.5 (MB2546,) 20 (MB2442, MX421, XM1242) (MX521, MX522, XM1246
Ready (מוכנה)	המוצר ממתין לעבודת הדפסה.	11.5 (MB2546,) 14.5 (MB2442, MX421, XM1242) (MX521, MX522, XM1246
מצב שינה	המוצר נמצא ברמה גבוהה של מצב חיסכון בחשמל.	2.1 (MB2546,) 2.6 (MB2442, MX421, XM1242) (MX521, MX522, XM1246
היברנציה	המוצר נמצא ברמה נמוכה של מצב חיסכון בחשמל.	0.1
מכובה	המוצר מחובר לשקע חשמל, אולם מתג ההפעלה מכובה.	0.1

רמות צריכת החשמל המפורטות בטבלה הקודמת מייצגות מדידות זמן ממוצע. צריכת חשמל ברגע מסוים עשויה להיות גבוהה בצורה משמעותית מהממוצע.

הערכים כפופים לשינויים. בקר בכתובת **www.lexmark.com** לצפייה בערכים הנוכחיים.

מצב שינה

מוצר זה מתוכנן עם מצב חיסכון בצריכת אנרגיה הנקרא *מצב שינה*. מצב השינה חוסך אנרגיה באמצעות הורדת צריכת החשמל בפרקי זמן ארוכים שבהם אין פעילות. מצב השינה מופעל אוטומטית לאחר שמוצר זה אינו נמצא בשימוש למשך זמן שצוין, הנקרא *פסק זמן לשינה*.

ברירת המחדל של היצרן עבור פסק-זמן לשינה למוצר זה (בדקות):	15

באמצעות תפריטי התצורה, ניתן להתאים את פסק הזמן לשינה בין דקה 1 לבין 120 דקות. הגדרת פסק הזמן לשינה לערך נמוך מפחיתה מצריכת האנרגיה, אך עלולה לגדיל את זמן התגובה של המוצר. הגדרת פסק הזמן לשינה לערך גבוה שומרת על תגובה מהיר, אך צורכת יותר אנרגיה.

Hibernate mode (מצב מנוחה)

מוצר זה מתוכנן למצב פעולה בצריכת חשמל נמוכה במיוחד הנקרא *Hibernate mode (מצב מנוחה)*. בעת הפעלה במצב מנוחה, כל המערכות וההתקנים האחרים מכובים בצורה בטוחה.

ניתן להיכנס למצב המנוחה בכל אחת מהשיטות הבאות:

- שימוש בפסק זמן למנוחה
- שימוש במצבי צריכת חשמל מתוזמנים

ברירת המחדל של היצרן עבור Hibernate Timeout (פסק זמן של מנוחה) למוצר זה בכל הארצות והאזורים	3 ימים

משך הזמן שבו המדפסת ממתינה לאחר הדפסת משימה לפני כניסה למצב מנוחה ניתן להגדרה בין שעה אחת ועד חודש אחד.

מצב כיבוי

במוצר זה קיים מצב כיבוי אשר צורך עדיין כמות קטנה של חשמל. כדי להפסיק לחלוטין את צריכת החשמל של המוצר, נתק את ספק הכוח משקע החשמל.

צריכת אנרגיה כוללת

לעיתים, שימושי לחשב את צריכת האנרגיה הכוללת של המוצר. היות שדרישות צריכת החשמל ניתנות ביחידות מתח או בוואטים, כדי לחשב את צריכת האנרגיה, יש להכפיל את צריכת החשמל בזמן שבו המוצר נמצא בכל מצב. צריכת האנרגיה הכוללת של המוצר היא סכום השימוש באנרגיה של כל מצב.

הודעות תקינה בדבר ציוד תקשורת קצה

סעיף זה כולל מידע על תקינה הנוגע למוצרים שמכילים את כרטיס הפקסימיליה האנלוגי:

מספר דגם/סוג תקינה של Lexmark:

LEX-M14-002

הודעות תקינה עבור מוצרים אלחוטיים

סעיף זה כולל מידע על תקינה אשר חל רק על דגמים אלחוטיים.

אם אינך יודע בוודאות אם הדגם שלך אלחוטי, עבור אל **http://support.lexmark.com**.

הודעה לגבי רכיב מודולרי

הדגמים האלחוטיים כוללים אחד מהרכיבים המודולריים הבאים:

מספר דגם/סוג תקינה של Lexmark LEX-M07-001; FCC ID:IYLLEXM07001; Industry Canada IC:2376A-LEXM07001
מספר דגם/סוג תקינה של Lexmark LEX-M08-001; FCC ID:IYLLEXM08001; IC:2376A-LEXM08001

כדי לקבוע איזה מהרכיבים המודולריים מותקן במוצר המסוים שלך, עיין בתוויות שעל המוצר.

חשיפה לקרינת תדר רדיו

עוצמת הקרינה של התקן זה נמוכה בהרבה ממגבלות החשיפה לתדר רדיו של ה- FCC וסוכנויות תקינה אחרות. יש לשמור על הפרדה מינימלית של 20 ס"מ בין האנטנה ובין אדם כלשהו על מנת שהתקן זה יעמוד בדרישות החשיפה ל- RF של ה- FCC ושל סוכנויות תקינה אחרות.

מידע דגמים מרובים

המידע הבא מתייחס לכל דגמי המדפסות (7017-676) MB2546, (7017-676 & 7017-636) MX521, MX522 (7017-678) ו-(7017-679) XM1246.

הודעה בדבר הפרעות רדיו

אזהרה

זהו מוצר העומד בדרישות הפליטה של מגבלות Class A מס' EN55022 ו-EN55032 ובדרישות החסינות של EN55024. מוצר זה אינו מיועד לשימוש בסביבות מגורים/ביתיות.

זהו מוצר Class A. בסביבה ביתית מוצר זה עשוי לגרום להפרעות רדיו, ובמקרה זה ייתכן והמשתמש יידרש לנקוט בפעולות מתאימות.

מידע הנוגע לדגם מסוים

המידע הבא מתייחס רק לדגמי המדפסות (7017-478) MB2442, (7017-476) MX421 ו-(7017-496) XM1242.

STATEMENT OF LIMITED WARRANTY FOR LEXMARK LASER PRINTERS, LEXMARK LED PRINTERS, AND LEXMARK MULTIFUNCTION LASER PRINTERS

Lexmark International, Inc., Lexington, KY

This limited warranty applies to the United States and Canada. For customers outside the U.S., refer to the country-specific warranty information that came with your product.

This limited warranty applies to this product only if it was originally purchased for your use, and not for resale, from Lexmark or a Lexmark Remarketer, referred to in this statement as "Remarketer."

Limited warranty

Lexmark warrants that this product:

Is manufactured from new parts, or new and serviceable used parts, which perform like new parts—

Is, during normal use, free from defects in material and workmanship—

If this product does not function as warranted during the warranty period, contact a Remarketer or Lexmark (at Lexmark's option) for repair or replacement.

If this product is a feature or option, this statement applies only when that feature or option is used with the product for which it was intended. To obtain warranty service, you may be required to present the feature or option with the product.

If you transfer this product to another user, warranty service under the terms of this statement is available to that user for the remainder of the warranty period. You should transfer proof of original purchase and this statement to that user.

Limited warranty service

The warranty period starts on the date of original purchase as shown on the purchase receipt and ends 12 months later provided that the warranty period for any supplies and for any maintenance items included with the printer shall end earlier if it, or its original contents, are substantially used up, depleted, or consumed. Fuser Units, Transfer/Transport Units, Paper Feed items, if any, and any other items for which a Maintenance Kit is available are substantially consumed when the printer displays a "Life Warning" or "Scheduled Maintenance" message for such item.

To obtain warranty service you may be required to present proof of original purchase. You may be required to deliver your product to the Remarketer or Lexmark, or ship it prepaid and suitably packaged to a Lexmark designated location. You are responsible for loss of, or damage to, a product in transit to the Remarketer or the Lexmark designated location.

When warranty service involves the exchange of a product or part, the item replaced becomes the property of the Remarketer or Lexmark. The replacement may be a new or repaired item.

The replacement item assumes the remaining warranty period of the original product.

Replacement is not available to you if the product you present for exchange is defaced, altered, in need of a repair not included in warranty service, damaged beyond repair, or if the product is not free of all legal .obligations, restrictions, liens, and encumbrances

As part of your warranty service and/or replacement, Lexmark may update the firmware in your printer to the latest version. Firmware updates may modify printer settings and cause counterfeit and/or unauthorized products, supplies, parts, materials (such as toners and inks), software, or interfaces to stop working. .Authorized use of genuine Lexmark products will not be impacted

Before you present this product for warranty service, remove all print cartridges, programs, data, and .(removable storage media (unless directed otherwise by Lexmark

For further explanation of your warranty alternatives and the nearest Lexmark authorized servicer in your area .contact Lexmark on the World Wide Web

Remote technical support is provided for this product throughout its warranty period. For products no longer .covered by a Lexmark warranty, technical support may not be available or only be available for a fee

Extent of limited warranty

Lexmark does not warrant uninterrupted or error-free operation of any product or the durability or longevity of .prints produced by any product

:Warranty service does not include repair of failures caused by

Modification or unauthorized attachments—

Accidents, misuse, abuse or use inconsistent with Lexmark user's guides, manuals, instructions or guidance—

Unsuitable physical or operating environment—

Maintenance by anyone other than Lexmark or a Lexmark authorized servicer—

Operation of a product beyond the limit of its duty cycle—

Use of printing media outside of Lexmark specifications—

Refurbishment, repair, refilling or remanufacture by a third party of products, supplies or parts—

Products, supplies, parts, materials (such as toners and inks), software, or interfaces not furnished by— Lexmark

TO THE EXTENT PERMITTED BY APPLICABLE LAW, NEITHER LEXMARK NOR ITS THIRD PARTY SUPPLIERS OR REMARKETERS MAKE ANY OTHER WARRANTY OR CONDITION OF ANY KIND, WHETHER EXPRESS OR IMPLIED, WITH RESPECT TO THIS PRODUCT, AND SPECIFICALLY DISCLAIM THE IMPLIED WARRANTIES OR CONDITIONS OF MERCHANTABILITY, FITNESS FOR A PARTICULAR PURPOSE, AND SATISFACTORY QUALITY. ANY WARRANTIES THAT MAY NOT BE DISCLAIMED UNDER APPLICABLE LAW ARE LIMITED IN DURATION TO THE WARRANTY PERIOD. NO WARRANTIES, EXPRESS OR IMPLIED, WILL APPLY AFTER THIS PERIOD. ALL INFORMATION, SPECIFICATIONS, PRICES, AND SERVICES ARE SUBJECT TO CHANGE AT ANY TIME WITHOUT .NOTICE

Limitation of liability

Your sole remedy under this limited warranty is set forth in this document. For any claim concerning performance or nonperformance of Lexmark or a Remarketer for this product under this limited warranty, you .may recover actual damages up to the limit set forth in the following paragraph

Lexmark's liability for actual damages from any cause whatsoever will be limited to the amount you paid for the product that caused the damages. This limitation of liability will not apply to claims by you for bodily injury or damage to real property or tangible personal property for which Lexmark is legally liable. **IN NO EVENT WILL LEXMARK BE LIABLE FOR ANY LOST PROFITS, LOST SAVINGS, INCIDENTAL DAMAGE, OR OTHER ECONOMIC OR CONSEQUENTIAL DAMAGES.** This is true even if you advise Lexmark or a Remarketer of the possibility of such damages. Lexmark is not liable for any claim by you based on a third .party claim

This limitation of remedies also applies to claims against any Suppliers and Remarketers of Lexmark. Lexmark's and its Suppliers' and Remarketers' limitations of remedies are not cumulative. Such Suppliers and .Remarketers are intended beneficiaries of this limitation

Additional rights

Some states do not allow limitations on how long an implied warranty lasts, or do not allow the exclusion or limitation of incidental or consequential damages, so the limitations or exclusions contained above may not .apply to you

.This limited warranty gives you specific legal rights. You may also have other rights that vary from state to state

אינדקס

A
AirPrint
באמצעות 33

B
Bookmarks (סימניות)
יצירה 20
יצירת תיקיות עבור 21

C
Collating copies (איסוף עותקים)
העתקה 39

E
Eco-Mode (מצב חיסכון)
הגדרה 159

G
Google Cloud Print
באמצעות 32

L
Lexmark Mobile Print
באמצעות 32

M
Menu Map (מפת תפריטים) 56
Menu Settings Page (דף הגדרות תפריט)
הדפסה 133

P
Printer Settings (הגדרות מדפסת)
שחזור ברירת המחדל של היצרן 135

S
Scan to Computer (סריקה למחשב)
הגדרה 55

V
vertical dark streaks on output when scanning from the ADF 212

W
Wi Fi Protected Setup
רשת אלחוטית 138

א
אבטחת זיכרון המדפסת 135
אודות תפריט המדפסת 67
אחסון משימות הדפסה 35
אימות עבודות הדפסה 35
הדפסה מ-Windows 35
הדפסה ממחשב Macintosh 35
אין מספיק זיכרון פנוי עבור משאבים בזיכרון ההבזק 177
איפוס
מוני שימוש בחומרים מתכלים 178
איפוס מוני השימוש בחומרים מתכלים 178
איתור חסימות נייר 163
איתור חריץ האבטחה 134
אנשי קשר
הוספה 21
מחיקה 22
עריכה 22
אפשור פעולה של יציאת ה-USB 175
אפשרויות
יציאת פתרונות פנימיים 223
אפשרויות חומרה
מגשים 229
אפשרויות חומרה, הוספה
מנהל התקן הדפסה 230
אפשרויות מדפסת, פתרון בעיות
יציאת פתרונות פנימיים 177
לא ניתן לאתר אפשרות פנימית 176
אפשרויות פנימיות
התקנה 219
זיכרון הבזק 216
יציאת פתרונות פנימיים 216
כונן קשיח של המדפסת 221
כרטיס זיכרון 217
כרטיסי גופנים 216
כרטיסי קושחה 216
אפשרויות פנימיות, הוספה
מנהל התקן הדפסה 230

ב
באמצעות
חומרים מתכלים מקוריים של Lexmark 143
חלקים מקוריים של Lexmark 143
בדיקת המצב של החלקים והחומרים המתכלים 143
בחירת מיקום למדפסת 11
ביטול הפעלת רשת ה-Wi-Fi 139
ביטול משימת הדפסה
מהמחשב 37
מלוח הבקרה של המדפסת 37
ביטול קישור מגשים 28
בעיה באיכות הסריקה 212

ג
גודל נייר
הגדרה 25
גודל נייר אוניברסלי
הגדרה 25
גודלי נייר נתמכים 29
גודלי נייר שונים, העתקה 38
גישה ללוח המערכת 216
גלגלי הרמה
החלפה 150
גלגלת הפרדה למזין המסמכים האוטומטי
החלפה 156

ד
דואר אלקטרוני
הגדרה 41
יצירת קיצור דרך 42
דף הגדרות רשת
הדפסה 175
דפים לבנים 182
דפים ריקים 182

ה
האפשרות הפנימית לא אותרה 176
הגדלת עותק 39
הגדרות אקולוגיות
הגדרה 18
הגדרות ברירת מחדל של היצרן
שחזור 135
הגדרות יציאות המדפסת
שינוי 139

הגדרות סביבתיות 159
הגדרות פקס
חיבור קו טלפון רגיל 44
ספציפית לארץ או אזור 45
הגדרות רמקול פקס
הגדרה 137
הגדרת גודל הנייר 25
הגדרת גודל נייר אוניברסלי 25
הגדרת הודעות על חומרים מתכלים 146
הגדרת מכסות התקן 19
הגדרת מצב חיסכון 18
הגדרת סוג הנייר 25
הגדרת פונקציית דואר אלקטרוני 41
הגדרת פונקציית פקס 43
הגדרת פקס
חיבור קו טלפון רגיל 44
ספציפית לארץ או אזור 45
הגדרת שעון קיץ 49
הדפסה
Menu Settings Page (דף הגדרות תפריט) 133
דף הגדרות רשת 175
דפי בדיקת איכות 133
מהמחשב 32
מכונן הבזק 33
מפרופיל Cloud Connector 36
מתוך התקן נייד 32, 33
רשימת דוגמאות גופנים 36
רשימת ספריות 36
הדפסה מוכתמת 191
הדפסה מכונן הבזק 33
הדפסה ממחשב 32
הדפסה מעוותת 193
הדפסה נוטה הצידה 193
הדפסה עם איסוף לא עובדת 179
הדפסת דף הגדרות רשת 175
הדפסת משימות חסויות ומשימות מוחזקות אחרות
מ-Windows 35
ממחשב Macintosh 35
הדפסת רשימת דוגמאות של גופנים 36
הדפסת רשימת ספרייה 36
הדרכה קולית
הפעלה 23
קצב דיבור 24
הודעות 233, 234, 235, 236, 237
הודעות FCC 236
הודעות המדפסת
אין מספיק זיכרון פנוי עבור משאבים בזיכרון ההבזק 177
החלף מכל, אי התאמת אזור במדפסת 178
זוהה זיכרון הבזק לא מפורמט 177
זוהה זיכרון הבזק פגום 177
חומר מתכלה שאינו של Lexmark 178
הודעות לגבי פליטה 233, 236
הודעות על חומרים מתכלים
הגדרה 146
הוספת אנשי קשר 21
הוספת אפשרויות חומרה
מנהל התקן הדפסה 230
הוספת אפשרויות פנימיות
מנהל התקן הדפסה 230
הוספת גיליונות הפרדה
בין עותקים 39
הוספת קבוצות 22
הזמנה
יחידת הדמיה 145
הזמנת חומרים מתכלים
מחסנית טונר 143
ערכת תחזוקה 145
החזקת פקסים 51
החזרת מכלול גלגלת האיסוף למקומו 152
החלף מכל, אי התאמת אזור במדפסת 178
החלפת גלגלי ההרמה 150
החלפת הטפט 18
החלפת חומרים מתכלים
יחידת הדמיה 148
מחסנית טונר 146
החלפת חלקים
גלגלת הפרדה למזין המסמכים האוטומטי 156
המדפסת אינה מגיבה 206
הסרת חסימה
ביחידת הדופלקס 169
הסרת חסימת נייר
בדלת A 164
במגשים 170
העברת המדפסת 11, 158
העברת פקסים 52
העתקה
גיליונות הפרדה בין העתקים 39
יצירת קיצור דרך 40
מספר עמודים על גיליון יחיד 40
על נייר מכתבים 39
על שני צידי הדף 39
שימוש במזין מסמכים אוטומטי (ADF) 38
שימוש במשטח הזכוכית של הסורק 38
תצלומים 38
העתקה דו-צדדית 39
העתקה מ-
מגש נבחר 38
העתקה, פתרון בעיות
איכות העתקה ירודה 212
הסורק אינו מגיב 214
העתקות חלקיות של מסמכים או תמונות 211
יחידת הסורק אינה נסגרת 213
העתקת גודלי נייר שונים 38
העתקת תעודה
הגדרה 17
הפעלת הדרכה קולית 23
הפעלת מספרי זיהוי אישיים 24
הפעלת מצב הגדלה 23
הפעלת מצגת 18
הפעלת סיסמאות קוליות 24
הצגת יומן פקס 51
הצגת סמלים במסך הבית 16
הצהרה על נדיפות 135
הצפנה
כונן קשיח של המדפסת 135
הקטנת עותק 39
התאמה אישית של התצוגה 18
באמצעות 18
התאמת בהירות תצוגת המדפסת 160
התאמת הבהירות
תצוגת מדפסת 160
התאמת כהות הטונר 206
התאמת רישום מזין המסמכים האוטומטי 214
התחברות לרשת אלחוטית
שימוש בשיטת PIN 138
שימוש בשיטת Push Button 138
התקן נייד
הדפסה מתוך 32, 33
התקנת אפשרויות
כונן קשיח של המדפסת 221
התקנת יציאת פתרונות פנימיים 223
התקנת כונן קשיח במדפסת 221
התקנת כרטיס אופציונלי 219
התקנת כרטיס זיכרון 217
התקנת תוכנת המדפסת 230

ז

זוהה זיכרון הבזק לא מפורמט 177
זוהה זיכרון הבזק פגום 177
זיהוי מיקומי חסימות 163

זיכרון הכונן הקשיח של המדפסת 135
מחיקה 134
זיכרון לא נדיף 135
מחיקה 134
זיכרון נדיף 135
מחיקה 134

ח

חומר מתכלה שאינו של
Lexmark 178
חומרים מתכלים
חיסכון 160
חזרה על משימות הדפסה 35
הדפסה מ-Windows 35
הדפסה ממחשב Macintosh 35
חיבור המדפסת
לרשת אלחוטית 138
חיבור המדפסת לשירות צלצול
מובחן 48
חיבור כבלים 13
חיסכון בחומרים מתכלים 160
חיסכון בנייר 40
חיפוש מידע נוסף אודות המדפסת 10
חסימות
מניעה 162
חסימות נייר
מניעה 162
חסימות נייר, ניקוי
בסל הסטנדרטי 169
חסימות, ניקוי
במזין המסמכים האוטומטי 172
במזין הרב-תכליתי 171
בסל הסטנדרטי 169
חסימת נייר בדלת A 164
חסימת נייר בדלת האחורית 168
חסימת נייר ביחידת הדופלקס 169
חסימת נייר במגשים 170
חסימת נייר במזין המסמכים
האוטומטי 172
חסימת נייר במזין הרב-תכליתי 171
חסימת נייר, ניקוי
בדלת האחורית 168
במזין המסמכים האוטומטי 172
במזין הרב-תכליתי 171
חסימת פקס "זבל" 51
חריץ אבטחה
איתור 134

ט

טעינה
מזין רב תכליתי 27
טעינת מגשים 25
טעינת מעטפות
במזין הרב-תכליתי 27

י

יומן פקס
צפייה 51
יחידת הדמיה
הזמנה 145
החלפה 148
ייבוא קובץ תצורה
שימוש בשרת האינטרנט
המובנה 230
ייצוא יומנים דחוסים 67
ייצוא קובץ הגדרות תצורה 67
ייצוא קובץ תצורה
שימוש בשרת האינטרנט
המובנה 230
יציאות המדפסת 13
יציאות פקס 13
יציאת Ethernet 13
יציאת LINE 13
יציאת USB 13
הפעלה 175
יציאת פתרונות פנימיים
התקנה 223
פתרון בעיות 177
יצירת סימניות 20
יצירת עותקים 38
יצירת פרופיל Cloud Connector 20
יצירת קיצור דרך
דואר אלקטרוני 42
העתקה 40
יעד פקס 50
יצירת קיצור דרך לדואר אלקטרוני 42
יצירת קיצור דרך להעתקה 40
יצירת קיצור דרך ליעד הפקס 50
יצירת קיצורי דרך 17
יצירת קשר עם תמיכת הלקוחות 215
יצירת תיקיות
עבור סימניות 21

כ

כבלים
Ethernet 13
USB 13
כהות הטונר
כוונון 206
כוונון
רישום הסורק 214
כוונון עוצמת הקול שנקבעה כברירת
מחדל לאוזניות 137
כוונון עוצמת הקול שנקבעה כברירת
מחדל לרמקול 137
כוונון קצב הדיבור
הדרכה קולית 24
כונן הבזק
הדפסה מתוך 33
סריקה אל 54
כונן קשיח של המדפסת
הצפנה 135
כוננ הבזק נתמכים 34
כרטיס אופציונלי
התקנה 219
כרטיס זיכרון
התקנה 217
כתובת FTP
יצירת קיצורי דרך 53

ל

לא ניתן לפתוח את שרת האינטרנט
המובנה 174
לא ניתן לקרוא כונן הבזק
פתרון בעיות, הדפסה 175
לוח הבקרה
באמצעות 14
לוח המערכת
גישה 216

מ

מגשים
התקנה 229
טעינה 25
מדפסת
בחירת מיקום 11
מרווחים מינימליים 11
משלוח 159
מוני שימוש בחומרים מתכלים
איפוס 178
מזין מסמכים אוטומטי (ADF)
באמצעות 38, 41, 49, 53
מזין רב תכליתי
טעינה 27
מחיקת אנשי קשר 22
מחיקת זיכרון הכונן הקשיח של
המדפסת 134
מחיקת זיכרון המדפסת 135
מחיקת קבוצות 22
מחסניות טונר
מיחזור 160

מחסנית טונר
הזמנה 143
החלפה 146
מידע בטיחותי 8 ,7, 9
מידע על המדפסת
איתור 10
מיחזור
אריזות Lexmark 160
מוצרי Lexmark 160
מחסניות טונר 160
מכלול גלגלת איסוף
החלפה 152
מכסות למכשיר
הגדרה 19
מנהל התקן הדפסה
אפשרויות חומרה, הוספה 230
מניעת חסימות נייר 162
מסך הבית
באמצעות 16
הצגת סמלים 16
התאמה אישית 16
מסמכים, הדפסה
מהמחשב 32
מתוך התקן נייד 32
מספר עמודים על גיליון יחיד
העתקה 40
מספרי זיהוי אישיים
הפעלה 24
מצב הגדלה
הפעלה 23
מצב המדפסת 15
מצב חומרים מתכלים
בדיקה 143
מצב חלקים
בדיקה 143
מצב מנוחה
הגדרה 159
מצב שינה
הגדרה 159
מצבי חיסכון בחשמל
הגדרה 159
מקלדת בתצוגה
באמצעות 24
מקלדת וירטואלית
באמצעות 24
מרכז הסריקה
הגדרה 19
משטח הזכוכית של הסורק
באמצעות 38, 41, 49, 53
משיבון
הגדרה 44
משימות הדפסה חסויות 35
הדפסה מ-Windows 35
הדפסה ממחשב Macintosh 35
משימות הדפסה לא מודפסות 205
משימות הדפסה שמורות
הדפסה מ-Windows 35
הדפסה ממחשב Macintosh 35
משימות מופסקות 35
הדפסה מ-Windows 35
הדפסה ממחשב Macintosh 35
משימת הדפסה
ביטול מהמחשב 37
ביטול מלוח הבקרה של
המדפסת 37
משלוח המדפסת 159
משקלי נייר נתמכים 31
מתאם RJ11 45

נ

נורית חיווי
הבנת המצב 15
נורית לחצן הפעלה
הבנת המצב 15
ניהול שומר מסך 18
ניווט במסך
שימוש בתנועות ידיים 23
ניווט במסך באמצעות תנועות
ידיים 23
נייר
הגדרת גודל אוניברסלי 25
נייר מכתבים
העתקה על 39
נייר מתקמט 185
נייר מתקפל 185
ניקוי
בתוך המדפסת 140
החלק החיצוני של המדפסת 140
ניקוי המדפסת 140
ניקוי הסורק 133, 140
ניקוי חסימות
בדלת A 164
ביחידת הדופלקס 169
במגשים 170
נקודות על התדפיסים 191

ס

סוג נייר
הגדרה 25
סוגי נייר נתמכים 31
סוגי קבצים נתמכים 34
סורק
ניקוי 140
סיסמאות קוליות
הפעלה 24
סמלי מסך הבית 16
סמלים במסך הבית
מוצגים 16
סריקה
לפרופיל Cloud Connector 55
לשרת FTP 53
שימוש במזין מסמכים אוטומטי
(ADF) 53
שימוש במשטח הזכוכית של
הסורק 53
סריקה לכונן הבזק 54
סריקה למחשב 55
סריקה לשרת FTP
שימוש בלוח הבקרה 53

ע

עבודה ברשת אלחוטית 138
עדכון קושחה
קובץ flash 231
עוצמת הקול שנקבעה כברירת מחדל
לאוזניות
כוונון 137
עוצמת הקול שנקבעה כברירת מחדל
לרמקול
כוונון 137
עריכת אנשי קשר 22
עריכת קבוצות 22
ערכת תחזוקה
הזמנה 145

פ

פסים אנכיים על ההדפסות 200
פקס
הגדרת לוח הזמנים לשליחה 50
שינוי הרזולוציה 51
פרופיל Cloud Connector
הדפסה מתוך 36
יצירה 20
סריקה אל 55
פתרון בעיות
המדפסת אינה מגיבה 206
לא ניתן לפתוח את שרת האינטרנט
המובנה 174
פתרון בעיות איכות הדפסה
דפים ריקים או לבנים 182
דפים שחורים 195
הדפסה בהירה 189

הדפסה כהה 183
הדפסה מעוותת או מוטה 193
טונר נמרח בקלות 198
טקסט או תמונות קטועים 196
כתמים ונקודות בהדפסה 191
נייר מתקפל או מתקמט 185
סלסול נייר 192
פגמים חוזרים 194
פסים אופקיים בגוון בהיר 188
פסים אנכיים בגוון בהיר 202
פסים אנכיים בגוון כהה 198
פסים כהים אנכיים ותמונות לא שלמות 201
קווים או פסים כהים אנכיים 200
קווים דקים אינם מודפסים כהלכה 185
קווים לבנים אנכיים 202
רקע אפור בהדפסות 186
פתרון בעיות הדפסה
דפים נתקעים לעתים קרובות 181
הדפסה אטית 204
לא ניתן לקרוא כונן הבזק 175
מעטפה נאטמות בעת הדפסה 179
משימות הדפסה אינן מודפסות 205
משימות חסויות ומשימות מוחזקות אחרות אינן מודפסות 203
משימות מודפסות מהמגש הלא נכון 207
משימות מודפסות על הנייר הלא נכון 207
עמודים תקועים לא מודפסים מחדש 181
קישור המגשים אינו פועל 180
פתרון בעיות העתקה
איכות העתקה ירודה 212
הסורק אינו מגיב 214
העתקות חלקיות של מסמכים או תמונות 211
יחידת הסורק אינה נסגרת 213
פתרון בעיות סריקה
איכות העתקה ירודה 212
הסורק אינו מגיב 214
הסריקה נמשכת זמן רב מדי 213
הסריקה תוקעת את המחשב 213
העתקות חלקיות של מסמכים או תמונות 211
יחידת הסורק אינה נסגרת 213
לא ניתן לסרוק ממחשב 211
משימת הסריקה לא הצליחה 213
פסים כהים אנכיים על הפלט כאשר סורקים ממזין המסמכים האוטומטי 212
פתרון בעיות פקס
הפקס שהתקבל הוא באיכות ירודה 210
לא ניתן לקבל פקסים 210
לא ניתן לשגר או לקבל פקס 208
לא ניתן לשגר פקסים 209
פתרון בעיות, הדפסה
דפים ריקים או לבנים 182
דפים שחורים 195
הדפסה בהירה 189
הדפסה כהה 183
הדפסה מעוותת או מוטה 193
טונר נמרח בקלות 198
טקסט או תמונות קטועים 196
כתמים ונקודות בהדפסה 191
נייר מתקפל או מתקמט 185
סלסול נייר 192
פגמים חוזרים 194
פסים אופקיים בגוון בהיר 188
פסים אנכיים בגוון בהיר 202
פסים אנכיים בגוון כהה 198
פסים כהים אנכיים ותמונות לא שלמות 201
קווים או פסים כהים אנכיים 200
קווים דקים אינם מודפסים כהלכה 185
קווים לבנים אנכיים 202
רקע אפור בהדפסות 186
פתרון בעיות, אפשרויות מדפסת
יציאת פתרונות פנימיים 177
לא ניתן לאתר אפשרות פנימית 176
פתרון בעיות, הדפסה
דפים נתקעים לעתים קרובות 181
הדפסה אטית 204
הדפסה עם איסוף לא עובדת 179
מעטפה נאטמות בעת הדפסה 179
משימות הדפסה אינן מודפסות 205
משימות חסויות ומשימות מוחזקות אחרות אינן מודפסות 203
משימות מודפסות מהמגש הלא נכון 207
משימות מודפסות על הנייר הלא נכון 207
עמודים תקועים לא מודפסים מחדש 181
קישור המגשים אינו פועל 180
פתרון בעיות, סריקה
vertical dark streaks on output when scanning from the ADF 212
איכות העתקה ירודה 212
הסורק אינו מגיב 214
העתקות חלקיות של מסמכים או תמונות 211
יחידת הסורק אינה נסגרת 213
לא ניתן לסרוק ממחשב 211
משימת הסריקה לא הצליחה 213
פתרון בעיות, פקס
הפקס שהתקבל הוא באיכות ירודה 210
לא ניתן לקבל פקסים 210
לא ניתן לשגר או לקבל פקס 208
לא ניתן לשגר פקסים 209

ק

קבוצות
הוספה 22
מחיקה 22
עריכה 22
קביעת הגדרות דואר אלקטרוני 41
קביעת הגדרות חיסכון 18
קביעת תצורה של הגדרות רמקול הפקס 137
קודי QR
הוספה 19
קווים כהים אנכיים על ההדפסות 200
קווים לבנים 202
קושחה
עדכון 231
קיצור דרך
Copy (העתקה) 17
Fax (פקס) 17
FTP 17
דוא"ל 17
קיצורי דרך
יצירה 17
קיצורי דרך, יצירה
כתובת FTP 53
קישור בין מגשים 28
קצב דיבור של הדרכה קולית
כוונון 24

ר

רישום מזין המסמכים האוטומטי
כוונון 214
רמות פליטת רעש 233
רמקול
עוצמת הקול שנקבעה כברירת מחדל 137
רשימת דוגמאות גופנים
הדפסה 36
רשימת ספריות
הדפסה 36

רשת Wi-Fi
ביטול הפעלה 139
רשת אלחוטית
Wi Fi Protected Setup 138
חיבור מדפסת אל 138

ש

שחזור הגדרות ברירת המחדל של היצרן 135
שיגור פקס
הגדרות פקס 43
הגדרת התאריך והשעה 49
החזקת פקסים 51
העברת פקסים 52
הצגת יומן פקס 51
חסימת פקס "זבל" 51
יצירת קיצור דרך 50
כוונון הכהות 51
שימוש בלוח הבקרה 49
שימוש במזין מסמכים אוטומטי (ADF) 49
שימוש במחשב 49
שימוש במשטח הזכוכית של הסורק 49
שיטת Personal Identification Number 138
שיטת Push Button 138
שימוש באפשרות התמיכה ללקוחות 18
שימוש בהתאמה אישית של התצוגה 18
שימוש ביוצר קודי ה-QR 19
שימוש בלוח הבקרה 14
שימוש במזין המסמכים האוטומטי
העתקה 38
שימוש במזין מסמכים אוטומטי (ADF) 38, 41, 49, 53
שימוש במסך הבית 16
שימוש במשטח הזכוכית של הסורק 38, 41, 49, 53
העתקה 38
שינוי הגדרות יציאת המדפסת לאחר התקנת ה-ISP 139
שינוי רזולוציית הפקס 51
שירות הדפסה Mopria
באמצעות 32
שירות צלצול מובחן, פקס
התחברות אל 48
שליחת דואר אלקטרוני 42
באמצעות המדפסת 42
באמצעות מספר קיצור דרך 42
באמצעות ספר הטלפונים 42
קביעת הגדרות דואר אלקטרוני 41
שימוש במזין מסמכים אוטומטי (ADF) 41
שימוש במשטח הזכוכית של הסורק 41
שעון קיץ, הגדרה 49
שרת FTP, סורק אל 53
שימוש בלוח הבקרה 53

ת

תאריך ושעה
הגדרות פקס 49
תוכנת המדפסת, התקנה 230
תזמון מצבי צריכת חשמל 18
תזמון פקס 50
תמיכת לקוחות
באמצעות 18
יצירת קשר 215
תפריט
802.1x 119
Accessibility (נגישות) 62
Confidential Print Setup (הגדרת הדפסה חסויה) 129
Copy Defaults (ברירות מחדל להעתקה) 78
Custom Scan Sizes (גודלי סריקה מותאמים אישית) 77
Device (התקן) 131
E-mail Defaults (ברירות מחדל של דוא"ל) 95
E-mail Setup (הגדרת דואר אלקטרוני) 93
Erase Temporary Data Files (מחק מסמכי נתונים זמניים) 130
Ethernet 114
Fax (פקס) 132
Fax Cover Page (עמוד שער של פקס) 89
Fax Log Settings (הגדרות יומן פקס) 89
Fax Receive Settings (הגדרות קבלת פקס) 86
Fax Send Settings (הגדרות שליחת פקס) 83
Flash Drive Print (הדפסה מכונן הבזק) 110
Flash Drive Scan (סריקת כונן הבזק) 105
FTP Defaults (ברירות מחדל של FTP) 101
Google Cloud Print 122
HTML 74
HTTP/FTP Settings (הגדרות HTTP/FTP) 120
Image (תמונה) 75
Information Sent to Lexmark (מידע שנשלח אל Lexmark) 62
IPSec 118
Job Accounting (דוח משימות) 70
Layout (פריסה) 68
Login Restrictions (מגבלות כניסה) 128
Menu Settings Page (דף הגדרות תפריט) 131
Mobile Services Management (ניהול שירותים ניידים) 131
Network (רשת) 132
Network Overview (סקירת רשת) 111
Notifications (הודעות) 59
PCL 73
PDF 72
PostScript 72
Power Management (ניהול צריכת חשמל) 61
Preferences (העדפות) 57
Print (הדפס) 132
Quality (איכות) 70
Security Audit Log (יומן ביקורת אבטחה) 126
Setup (הגדרה) 69
SNMP 117
Solutions LDAP Settings (הגדרות LDAP של פתרונות) 130
Speaker Settings (הגדרות רמקול) 90
TCP/IP 115
ThinPrint 121
Tray Configuration (תצורת מגש) 75
Universal Setup (הגדרה אוניברסלית) 76
USB 121
Web Link Setup (הגדרת קישור אינטרנט) 100
Wi-Fi Direct 123
XPS 72
הגדרות דוא"ל של שרת פקס 91
הגדרות סריקה של שרת פקס 92
הגדרות פקס כלליות 81, 91
חשבונות מקומיים 125
לוח הפעלה מרוחק 59
מחיקת פריטים שאינם בשימוש 67

מצב פקס 81
ניהול הרשאות 124
סוגי מדיה 77
פתרון בעיות 133
קיצורי דרך 132
שונות 131
תפריט Configuration (תצורה) 63
תצורת LPD 120
תפריט Ethernet 114
תפריט Flash Drive Print (הדפסה
מכונן הבזק) 110
תפריט Help (עזרה) 132
תפריט HTTP/FTP Settings
(הגדרות HTTP/FTP) 120
תפריט IPSec 118
תפריט Media Types (סוגי
מדיה) 77
תפריט Wireless (תקשורת
אלחוטית) 111
תפריטי מדפסת 67
תפריטים
About this Printer (אודות מדפסת
זו) 67
Disk Encryption (הצפנת
דיסק) 130
Restore Factory Defaults (שחזור
ברירות המחדל של היצרן) 63
Schedule USB Devices (תזמון
התקני USB) 126
Wireless (אלחוטי) 111
סמלים גלויים במסך הבית 67
עזרה 132
תצוגת מדפסת
התאמת הבהירות 160
תצורות מדפסת 12
תצלומים
העתקה 38
תקע מתאם 45